ТИПОВЫЕ КОНСТРУКЦИИ, ИЗДЕЛИЯ И УЗЛЫ ЗДАНИЙ И СООРУЖЕНИЙ

СЕРИЯ 3.501.1-144

ТРУБЫ ВОДОПРОПУСКНЫЕ КРУГЛЫЕ ЖЕЛЕЗОБЕТОННЫЕ СБОРНЫЕ ДЛЯ ЖЕЛЕЗНЫХ И АВТОМОБИЛЬНЫХ ДОРОГ

ВЫПУСК 0-4. ТРУБЫ ВОДОПРОПУСКНЫЕ ЖЕЛЕЗОБЕТОННЫЕ КРУГЛЫЕ ДЛЯ АВТОМОБИЛЬНЫХ ДОРОГ В ОБЫЧНЫХ КЛИМАТИЧЕСКИХ УСЛОВИЯХ. НОМЕНКЛАТУРА, МАТЕРИАЛЫ ДЛЯ ПРОЕКТИРОВАНИЯ

ИНВ. N 1313/5

ТИПОВЫЕ КОНСТРУКЦИИ, ИЗДЕЛИЯ И УЗЛЫ ЗДАНИЙ И СООРУЖЕНИЙ

СЕРИЯ 3.501.1-144
ТРУБЫ ВОДОПРОПУСКНЫЕ КРУГЛЫЕ ЖЕЛЕЗОБЕТОННЫЕ СБОРНЫЕ ДЛЯ ЖЕЛЕЗНЫХ И АВТОМОБИЛЬНЫХ ДОРОГ

ВЫПУСК 0-4. ТРУБЫ ВОДОПРОПУСКНЫЕ ЖЕЛЕЗОБЕТОННЫЕ КРУГЛЫЕ ДЛЯ АВТОМОБИЛЬНЫХ ДОРОГ В ОБЫЧНЫХ КЛИМАТИЧЕСКИХ УСЛОВИЯХ. НОМЕНКЛАТУРА. МАТЕРИАЛЫ ДЛЯ ПРОЕКТИРОВАНИЯ

Согласовано:
Гл. спец. III Шумский
Гл. спец. III Лабинц

Разработаны

Ленгипротрансмостом
Минтрансстроя

Главный инженер института — А.К. Васин

Начальник отдела типового проектирования — С.С. Ткаченко

Главный инженер проекта — Р.С. Клейнер

Введены в действие
с 01.07.88г приказом
Ленгипротрансмоста
от 02.03.88г N 7/т

ИНВ. N 1313/5

Обозначение	Наименование	Стр.
3.501.1-144.0-4 01	Расчетный лист звеньев труб.	3
3.501.1-144.0-4 02	Гидравлические расчеты.	4
3.501.1-144.0-4 03	Гидроизоляция труб.	5
3.501.1-144.0-4 04	Засыпка труб.	6
3.501.1-144.0-4 05	Номенклатура блоков средней части трубы.	7
3.501.1-144.0-4 06	Номенклатура блоков оголовков.	8
3.501.1-144.0-4 07	Средняя часть трубы.	9
3.501.1-144.0-4 08	Оголовок с цилиндрическим звеном трубы отверстием 0,5м; 0,75м.	10
3.501.1-144.0-4 09	Оголовок с цилиндрическим звеном трубы отверстием 1,0м; 1,25м; 1,5м.	11
3.501.1-144.0-4 10	Оголовок с коническим звеном трубы отверстием 1,0м; 1,25м; 1,5м.	12
3.501.1-144.0-4 11	Пример конструкции трубы отверстием 1,25м. Общие данные.	13
3.501.1-144.0-4 12	Пример конструкции трубы отверстием 1,25м. Общий вид трубы.	14

Общие указания по применению см. Выпуск 0-0 данной серии.

Согласовано:

Гл. инж. проекта	Шедьмин
Гл. инж. ГПИ	
Гл. инж. отд.	
Инв. № подл.	Подпись и дата

Нач. отд.	Тютченко		
Н. конт.	Маронова		
Гл. инж. пр.	Елсейнер		
Рук. гр.	Беляева		

1313/5 | 2

3.501.1-144.0-4 00

Содержание

Стадия	Лист	Листов
Р		1

Ленгипротрансгаз

Таблица 1

Отверстие трубы d_0, м	Высота насыпи H, м	Толщина звена δ, см	Наружный диаметр трубы d, м	Высота засыпки h, м	Расстояние от подошвы насыпи до верха трубы a, м	Коэффициенты $\frac{h}{a}$	$B=\frac{3}{C_n \operatorname{tg}^2\varphi_n}\frac{S_a}{h}$	Принятое B	$C_y=1+B/2-B\xi_k^d/\operatorname{tg}\varphi_n$	Нормативное вертикальное давление грунта $p^н_{вр}=C_y\gamma h$, тс/м²	Коэффициент надежности γ_f
0,5	0,9	8	0,66	0,50	0,58	0,75	18,12	0,75	1,18	1,06	1,3
0,75	1,5	8	0,91	0,84	0,83	0,92	15,43	0,92	1,18	1,78	
1,0	1,3	10	1,20	0,50	1,10	0,42	34,38	0,42	1,08	0,97	
	4,0	10	1,20	3,20	1,10	2,67	5,37	2,67	1,51	8,70	
	6,0	12	1,24	5,18	1,12	4,18	3,38	3,38	1,77	16,50	
1,25	1,57	12	1,49	0,50	1,37	0,34	42,81	0,34	1,06	0,95	
	4,0	12	1,49	2,93	1,37	1,97	7,31	1,97	1,38	7,28	
	7,0	14	1,53	5,91	1,39	3,86	3,67	3,67	1,74	18,51	
1,5	1,84	14	1,78	0,50	1,64	0,28	51,25	0,28	1,05	0,95	
	4,5	14	1,78	3,16	1,64	1,78	8,11	1,78	1,34	7,62	
	7,5	16	1,82	6,14	1,66	3,37	4,22	3,37	1,65	18,24	

Расчетное вертикальное давление грунта $p^р_{вр}=\gamma_f p^н_{вр}$, тс/м	Нормативное давление от временной вертикальной нагрузки $p^н_{вк}$, тс/м²	Коэффициент динамичности χ_f	Расчетное давление от временной вертикальной нагрузки $p^р_{вк}=\chi_f p^н_{вк}\gamma_f$, тс/м²	$p^н_{вр}+p^н_{вк}$, тс/м²	$p^р_{вр}+p^р_{вк}$, тс/м²	Средний радиус r, м	Нормативный изгибающий момент $M^н=0,25r(p^н_{вр}+p^н_{вк})$, тсм	Расчетный изгибающий момент $M^р=0,25r(p^р_{вр}+p^р_{вк})$, тсм	Предельный изгибающий момент по ОСТ 35-27.0-85
1,38	10,99	1,0	10,99	12,05	12,37	0,29	0,17	0,17	0,35
2,31	5,86		5,86	7,64	8,17	0,415	0,22	0,23	0,45
1,26	10,99		10,99	11,96	12,25	0,55	0,60	0,61	0,77
11,31	3,06		3,06	14,76	14,37	0,55	0,60	0,73	0,77
21,45	2,32		2,32	16,82	23,77	0,56	0,98	1,24	1,29
1,24	10,99		10,99	11,94	12,23	0,685	0,93	0,95	1,14
9,46	3,20		3,20	10,48	12,66	0,685	0,82	0,99	1,14
24,06	2,13		2,13	20,64	26,19	0,695	1,66	2,11	2,14
1,24	10,99		10,99	11,94	12,23	0,82	1,34	1,37	1,59
9,91	3,08		3,08	10,70	12,99	0,82	1,20	1,45	1,59
23,71	2,08		2,08	20,32	25,79	0,83	2,35	2,88	3,23

Таблица 2

Условия работы звеньев труб		Отверстие трубы d_0, м	Высота насыпи H, м	Толщина звена δ, см	Наружный диаметр трубы d, м	Высота засыпки h, м	Расстояние от подошвы насыпи до верха трубы a, м	Коэффициенты $\frac{h}{a}$	$B=\frac{3}{C_n \operatorname{tg}^2\varphi_n}\frac{S_a}{h}$	Принятое B	$C_y=1+B/2-B\xi_k^d/\operatorname{tg}\varphi_n$	Нормативное вертикальное давление грунта $p^н_{вр}=C_y\gamma h$, тс/м²	Коэффициент надежности γ_f
При пропуске нагрузки в период производства работ	АВ	0,75	—	8	0,91	0,50	0,83	0,76	18,80	0,76	1,15	1,43	1,3
		1,0		10	1,20		1,10	0,42	34,38	0,42	1,08	0,97	
		1,25		12	1,49		1,37	0,34	42,81	0,34	1,06	0,95	
		1,5		14	1,78		1,64	0,28	51,25	0,28	1,05	0,95	
	НГ-60	0,75		8	0,91		0,83	0,76	18,80	0,76	1,15	1,43	
		1,0		10	1,20		1,10	0,42	34,38	0,42	1,08	0,97	
		1,25		12	1,49		1,37	0,34	42,81	0,34	1,06	0,95	
		1,5		14	1,78		1,64	0,28	51,25	0,28	1,05	0,95	
На скальном грунте	НК-80	0,5	0,9	8	0,66	0,50	0,58	0,75	24,74	0,75	1,18	1,06	1,3
		0,75	1,5	8	0,91	0,84	0,83	0,92	18,52	0,92	1,18	1,78	
		1,0	1,3	10	1,20	0,50	1,10	0,42	41,26	0,42	1,08	0,97	
			4,0	10	1,20	3,20	1,10	2,67	6,45	2,67	1,51	8,70	
			6,0	12	1,24	5,18	1,12	4,18	4,05	4,05	1,79	16,69	
		1,25	1,57	12	1,49	0,50	1,37	0,34	51,38	0,34	1,06	0,95	
			4,0	12	1,49	2,93	1,37	1,97	8,77	1,97	1,38	7,28	
			6,5	14	1,53	5,41	1,39	3,54	4,41	3,54	1,68	16,36	
		1,5	1,84	14	1,78	0,50	1,64	0,28	61,50	0,28	1,05	0,95	
			4,5	14	1,78	3,16	1,64	1,78	8,73	1,78	1,34	7,62	
			7,5	16	1,82	6,14	1,66	3,37	5,06	3,37	1,65	18,24	

Расчетное вертикальное давление грунта $p^р_{вр}=\gamma_f p^н_{вр}$, тс/м²	Нормативное давление от временной вертикальной нагрузки $p^н_{вк}$, тс/м²	Коэффициент динамичности χ_f	Коэффициент надежности γ_f	Расчетное давление от временной вертикальной нагрузки $p^р_{вк}=\chi_f p^н_{вк}\gamma_f$, тс/м²	$p^н_{вр}+p^н_{вк}$, тс/м²	$p^р_{вр}+p^р_{вк}$, тс/м²	Средний радиус r, м	Расчетный изгибающий момент $M^р=\delta r^2(p^р_{вр}+p^р_{вк})/(4+r)$, тсм	Предельный изгибающий момент по ОСТ-27.0-85
1,86	5,19	1,0	1,2	6,23	8,09	0,415	0,23	0,45	
1,26	5,19			6,23	7,49	0,55	0,37	0,77	
1,24	5,19			6,23	7,47	0,685	0,58	1,14	
1,24	5,19			6,23	7,47	0,82	0,84	1,59	
1,86	4,55		1,0	4,55	6,41	0,415	0,18	0,45	
1,26	4,55			4,55	5,81	0,55	0,30	0,77	
1,24	4,55			4,55	5,79	0,685	0,45	1,14	
1,24	4,55			4,55	5,79	0,82	0,65	1,59	
1,38	10,99	1,0	1,0	10,99	12,37	0,29	0,18	0,35	
2,31	5,86			5,86	8,17	0,415	0,24	0,45	
1,26	10,99			10,99	12,25	0,55	0,64	0,77	
11,31	3,06			3,06	14,37	0,55	0,76	0,77	
21,70	2,32			2,32	24,02	0,56	1,29	1,29	
1,24	10,99			10,99	12,23	0,685	0,99	1,14	
9,46	3,20			3,20	12,66	0,685	1,03	1,14	
21,27	2,26			2,26	23,53	0,695	1,97	2,14	
1,24	10,99			10,99	12,23	0,82	1,49	1,59	
9,91	3,08			3,08	12,99	0,82	1,57	1,59	
23,71	2,08			2,08	25,79	0,83	3,10	3,23	

Расчетная схема

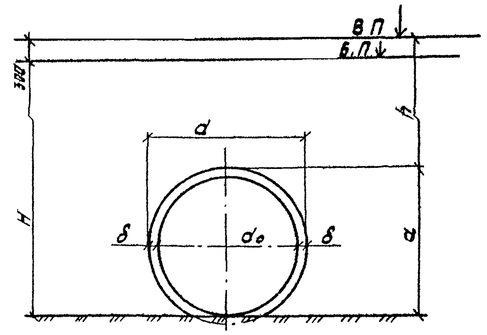

1. Нормативное давление на звенья труб от временной вертикальной нагрузки при высоте засыпки менее 1м определяется по формулам:

а) автомобильная нагрузка АВ

$$p^н_{вк}=\frac{4}{0,12+h(0,8+h)}\ \text{тс/м}^2;$$

б) гусеничная нагрузка НГ-60

$$p^н_{вк}=\frac{30}{3,5+h(5,7+h)}\ \text{тс/м}^2;$$

в) автомобильная нагрузка НК-80

$$p^н_{вк}=\frac{10}{0,16+h(1+h)}\ \text{тс/м}^2$$

2. Нормативное давление на звенья труб от временной вертикальной нагрузки НК-80 при высоте засыпки 1м и более определяется по формуле:

$$p^н_{вк}=\frac{19}{3+h}\ \text{тс/м}^2$$

3. В формуле расчетного изгибающего момента (таблица 2) коэффициент δ принят равным 0,25 для труб при условии опирания на грунтовую уплотненную подушку и равным 0,26 при наличии в основании скальных грунтов.

Согласовано:

Нач.отд.	Ткаченко		
Н.контр.	Пирогова		
Гл.инж.пр.	Каевцев		
Рук.гр.	Беляева		
Рук.гр.	Беляева		

1313/5 | 3

3.501.1-144.0-4 01

Расчетный лист звеньев труб

Стадия	Лист	Листов
Р		1

Ленгипротрансмост

Кривые пропускной способности труб

d м	Безнапорный режим							
	$Q_р$ м³/сек.	$h_{кр.}$ м	$h_{сж.}$ м	$L_{кр.}$	Тип входного звена			
					цилиндрическ.		коническое	
					H м	$V_{вых}$ м/сек	H м	$V_{вых}$ м/сек
0,75	0,20	0,28	0,25	0,004	0,41	1,4	—	—
	0,40	0,39	0,35	0,005	0,62	1,7	—	—
	0,60	0,42	0,42	0,005	0,79	2,0	—	—
	0,74	0,47	0,47	0,006	0,90	2,2	—	—
1,0	0,50	0,40	0,36	0,004	0,64	1,4	0,57	1,4
	1,00	0,57	0,52	0,004	0,94	2,4	0,84	2,4
	1,40	0,68	0,62	0,004	1,15	2,7	1,03	2,7
	1,70	0,75	0,68	0,006	1,27	2,7	1,08	2,7
	2,00	0,80	0,73	0,006	—	—	1,31	3,3
	2,20	0,85	0,78	0,007	—	—	1,39	3,4
1,25	1,00	0,53	0,48	0,003	0,87	2,2	0,77	2,2
	1,50	0,65	0,59	0,003	1,08	2,5	0,95	2,5
	2,00	0,76	0,69	0,003	1,29	2,7	1,13	2,7
	2,50	0,86	0,78	0,004	1,46	3,0	1,29	3,0
	2,70	0,90	0,82	0,004	1,52	3,2	1,37	3,2
	3,00	0,94	0,85	0,005	1,60	3,3	1,46	3,3
	3,50	1,04	0,95	0,005	—	—	1,61	3,5
	3,90	1,06	0,96	0,007	—	—	1,74	3,8
1,5	2,50	0,82	0,75	0,003	1,32	2,9	1,19	2,9
	2,80	0,87	0,79	0,004	1,41	3,0	1,27	3,0
	3,00	0,90	0,82	0,004	1,49	3,0	1,32	3,0
	3,50	0,96	0,89	0,004	1,63	3,2	1,45	3,2
	3,90	1,03	0,94	0,004	1,74	3,3	1,54	3,3
	4,30	1,08	0,98	0,004	1,86	3,5	1,63	3,5
	4,70	1,13	1,03	0,005	1,94	3,7	1,75	3,7
	5,00	1,19	1,08	0,005	—	—	1,81	3,7
	5,00	1,27	1,16	0,006	—	—	2,08	4,1

С цилиндрическим входным звеном

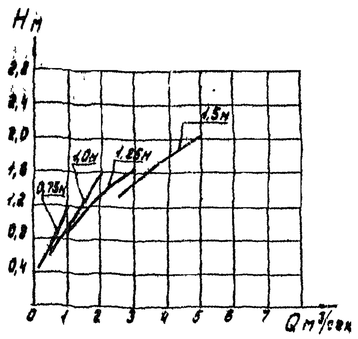

С коническим входным звеном

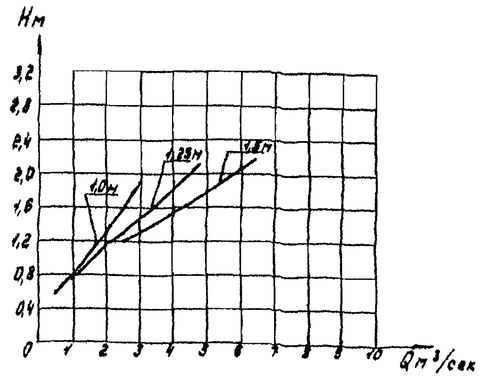

Безнапорный режим протекания воды в трубе с коническим и цилиндрическим входным звеном

1. Критическая глубина определяется из уравнения критического потока:

$$\frac{\omega_{кр}^3}{B_{кр}} = \frac{\alpha Q^2}{g}$$

2. Подпор перед трубой определяется по формуле:

$$H = h_{сж} + \frac{Q^2}{2g\,\varphi^2\,\omega_{сж}^2}$$

$\varphi = 0,97$ (для конического звена); $\varphi = 0,85$ (для цилиндрического звена)

3. Глубина в сжатом сечении определяется из условия:

$h_{сж} = 0,91 h_{кр}$ (для конического и цилиндрического звена)

4. Скорость на выходе:

при $i \le i_{кр}$ $\quad V_{вых} = \frac{Q}{\omega_{сж}}$

$i > i_{кр}$ $\quad V_{вых} = 1,21 \frac{Q}{\omega_{сж}}$ $\qquad i_{кр} = \frac{Q^2}{\omega_{кр}^2 C_{кр}^2 R_{кр}}$

Условные обозначения

$Q_р$ - расчетный расход воды
$h_{кр}$ - критическая глубина
$h_{сж}$ - глубина в сжатом сечении
d - диаметр трубы
φ - коэффициент скорости
$\omega_{кр}$ - площадь сечения трубы при критической глубине
$\omega_{сж}$ - площадь сечения трубы при сжатой глубине

Схема протекания потока

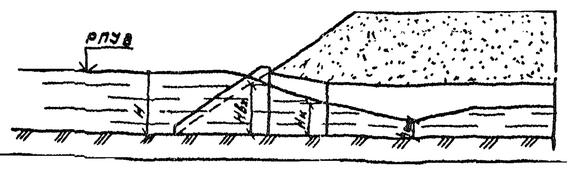

Согласовано:
Инв. № подл. | Подп. и дата | Взам. инв. №

Нач.отд.	Ткаченко		3.501.1-144. 0-4 ВС	
Н.контр.	Миронова		Гидравлические расчеты.	Стадия Р / Лист / Листов 1
Гл.инж.пр.	Клинина			Ленгипротрансмост
Рук.гр.	Беляева			
Инженер	Тодорова			

1313/5 | 4

Устройство гидроизоляции

битумной мастичной армированной (оклеечной)

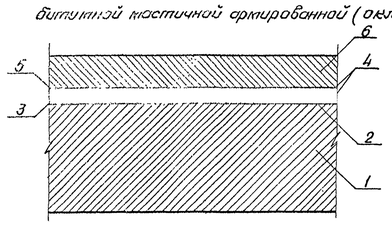

1 - звено трубы;
2 - подготовительный слой;
3 - битумная грунтовка;
4 - два слоя битумной мастики толщиной 2-2,5 мм;
5 - прослойка армирующей ткани;
6 - защитный слой из цементно-песчаного раствора (для многоачковых труб).

Устройство стыка звеньев и секций трубы

при битумной мастичной армированной гидроизоляции (оклеечной)

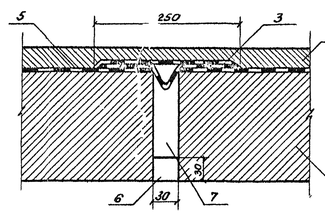

1 - звено трубы;
5 - гидроизоляция звена;
3 - гидроизоляция деформационного шва;
9 - защитный слой из цементно-песчаного раствора (для многоачковых труб);
7 - пакля, пропитанная битумом;
6 - расшивка цементно-песчаным раствором

битумной мастичной неармированной (обмазочной)

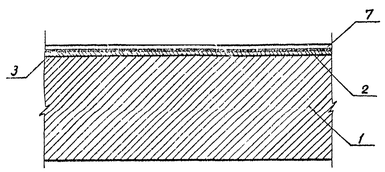

1 - звено трубы;
2 - подготовительный слой;
3 - битумная грунтовка;
7 - слой битумной мастики толщиной 3 ÷ 0,5 мм

при битумной мастичной неармированной гидроизоляции (обмазочной)

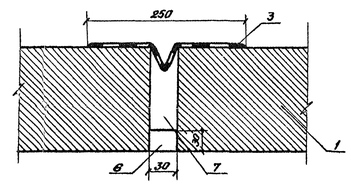

1 - звено трубы;
3 - гидроизоляция деформационного шва;
7 - пакля, пропитанная битумом;
6 - расшивка цементно-песчаным раствором

Устройство гидроизоляции над стыками трубы

без фундамента

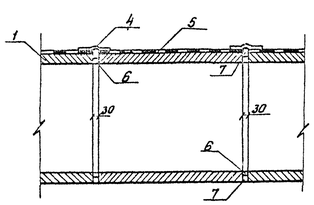

1 - звено трубы;
4 - перекрытие стыка между звеньями;
5 - гидроизоляция звена;
6 - расшивка цементно-песчаным раствором;
7 - пакля, пропитанная битумом;

1. Гидроизоляция труб принята в соответствии с „Инструкцией по устройству гидроизоляции конструкций мостов и труб на железных, автомобильных и городских дорогах." (ВСН 32-81).
2. Гидроизоляция стыков секций и звеньев труб производится полосой оклеечной гидроизоляции шириной 0,25 м

				3.501.1-144. 0-4 03			
Гл. инж. отд.	Тюченко			Гидроизоляция труб	Стадия	Лист	Листов
Н. контр.	Миронова				Р		1
Гл. инж. пр.	Клейнер				Ленгипротрансмост		
Рук. гр.	Беляева						
Отв. исп.	Коен						

1313/5 5

При сооружении труб до отсыпки насыпи

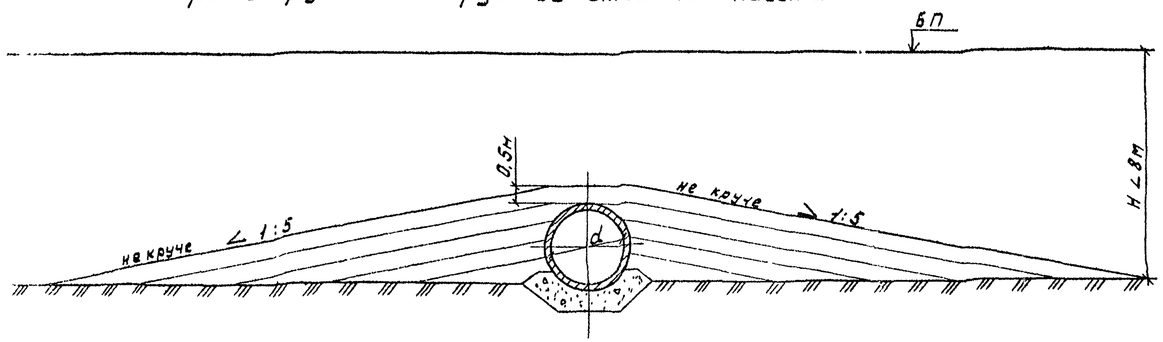

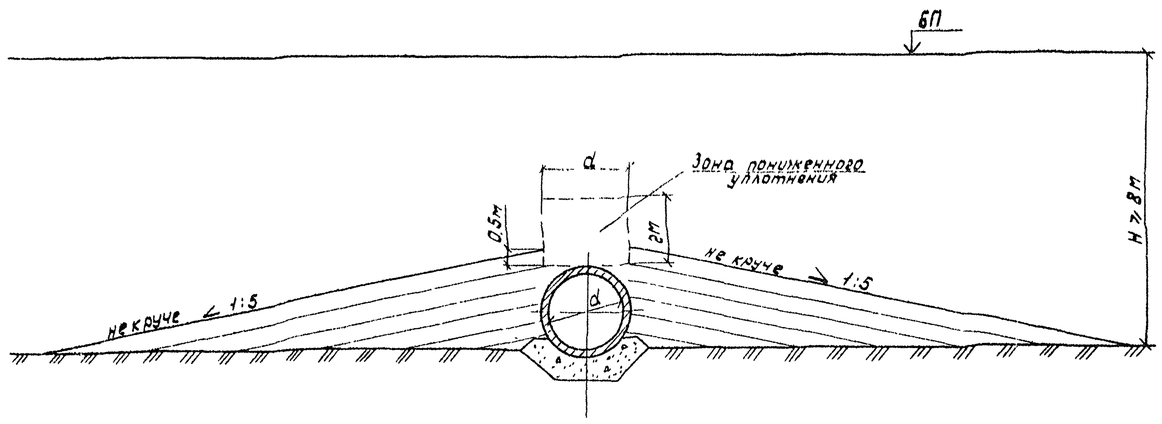

При сооружении труб в прогалах насыпи

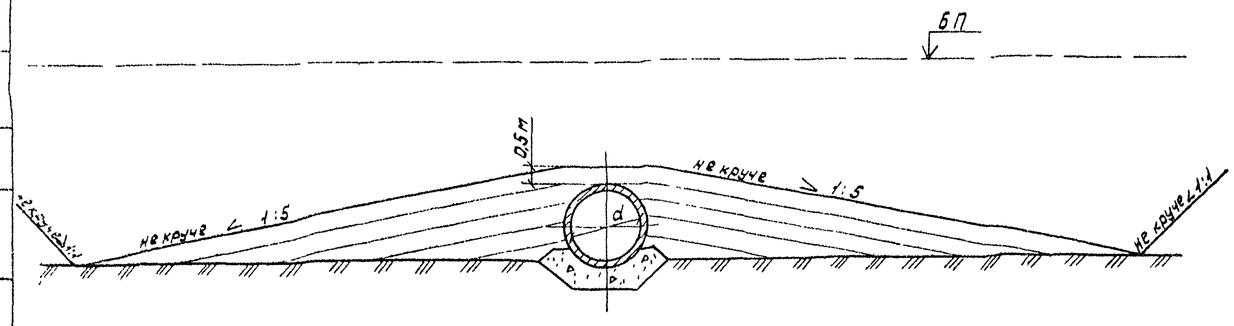

1. На документе показаны схемы засыпки трубы грунтом с целью обеспечения сохранности её конструкции и изоляции.
2. Работы выполняются строительной организацией, сооружающей трубу, сразу после приемки трубы, в соответствии с „Инструкцией на изготовление, строительство и засыпку сборных бетонных и железобетонных водопропускных труб" (ВСН 81-80) Минтрансстроя.
3. Отсыпка производится на высоту до 0,5 м над верхом трубы, или до бровки насыпи, легким, хорошо уплотняемым грунтом одновременно с обеих сторон слоями толщиной 15-65см, в зависимости от грунтоуплотняющих средств и вида используемого грунта, с тщательным уплотнением каждого слоя. Особое внимание следует обращать на качество уплотнения грунта в труднодоступных местах-нижних четвертях звеньев трубы. Превышение уровня засыпки с одной стороны трубы допускается не более, чем на один слой.
4. Последующая засыпка трубы производится в соответствии с технологией, принятой для отсыпки земляного полотна.
5. Движение транспортных средств вдоль трубы при засыпке над верхом её до 0,5м разрешается на расстоянии не менее 1,0м от боковых стенок трубы

При высоте засыпки, равной высоте звена плюс 0,5м, разрешается переезд транспортных средств через трубу
6. При засыпке труб в зимнее время надлежит руководствоваться требованиями, изложенными в Инструкции на изготовление, строительства и засыпки сборных бетонных и железобетонных водопропускных труб" (ВСН 81-80) Минтрансстроя.

			1313/5		6	
Нач отд.	Ткаченко		3.501.1-144. 0-4 04			
Н.контр.	Миронова		Засыпка труб.	Стадия	Лист	Листов
Инж. пр.	Клейнер			Р		1
Рук. гр.	Беляева			Ленгипротрансмост		
Ст.техник	Коен					

Наименование и эскиз	Отверстие трубы, см	δ, см	Марка блока	Габаритные размеры a×b×c, см	Объем блока, м³	Расход арматуры на блок, кг ГОСТ 5.781-82			Масса блока, т	Примечание
						А-I	А-II	Всего		
Звенья средней части 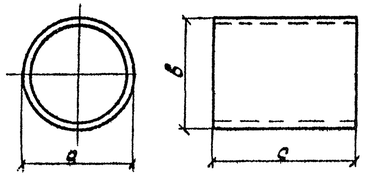	50	8	3К1.100	66×66×100	0,15	7,4	—	7,4	0,4	Отраслевой стандарт „Звенья железобетонные круглых и прямоугольных водопропускных труб под железные и автомобильные дороги." ОСТ 35·27.0-85 и ОСТ 35·27.1·85
	44	8	3К1.300	60×60×300	0,39	20,1	—	20,1	1,0	
	75	8	3К2.100	91×91×100	0,21	27,0	—	27,0	0,5	
	75	8	3К2.300	91×91×300	0,63	77,6	—	77,6	1,6	
	100	10	3К3.200	120×120×200	0,70	17,1	53,4	70,5	1,8	
	100	10	3К3.300	120×120×300	1,05	25,8	79,0	104,8	2,7	
	100	12	3К4.200	124×124×200	0,84	18,8	71,7	90,5	2,1	
	100	12	3К4.300	124×124×300	1,26	28,3	106,5	134,8	3,2	
	125	12	3К5.200	149×149×200	1,04	18,2	77,1	95,3	2,6	
	125	12	3К5.300	149×149×300	1,56	27,4	114,3	141,7	3,9	
	125	14	3К6.200	153×153×200	1,22	21,3	121,3	142,6	3,0	
	125	14	3К6.300	153×153×300	1,83	32,2	180,6	212,8	4,6	
	150	14	3К8.200	178×178×200	1,44	24,2	105,0	129,2	3,6	
	150	14	3К8.300	178×178×300	2,16	36,4	155,8	192,2	5,4	
	150	16	3К9.200	182×182×200	1,66	30,5	183,5	214,0	4,2	
	150	16	3К9.300	182×182×300	2,49	45,9	273,6	319,5	6,2	

Согласовано

Взам. инв. №

Подп. и дата

Инв. № подл.

1313/5 | 7

Нач. отд.	Ткаченко		3.501.1-144. 0-4 05
Н. контр.	Чурсанова		Номенклатура блоков средней части трубы
Гл. инж. пр.	Клейнер		Стадия Р / Лист / Листов 7
Рук. гр.	Беляева		Ленгипротрансмост
Ст. инж.	Чудонова		
Инженер	Трунова		

Наименование и эскиз	Отверстие трубы, см	c / c1	Марка блока	Габаритные размеры a×b×c, см	Объем блока, м³	Расход арматуры на блок, кг ГОСТ 5781-82			Масса блока, т	Примечание
						А-I	А-II	Всего		
Звенья оголовков 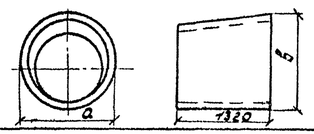	100	10	ЗК 14.132	140×140×132	0,50	11,2	39,6	50,8	1,3	ОСТ 35-27.0-85 и ОСТ 35-27.1-85
	125	12	ЗК 15.132	174×174×132	0,74	11,8	55,1	66,9	1,9	
	150	14	ЗК 16.132	208×208×132	1,03	15,6	72,9	88,5	2,6	
Откосные стенки 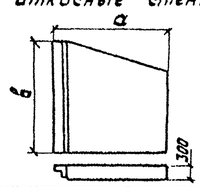	100	—	СТ 4л(п)	185×227×30	0,98	43,5	—	43,5	2,5	Бетон класса В20, морозостойкостью F200; F300
	100; 125		СТ 5л(п)	220×247×30	1,24	54,8	—	54,8	3,1	
	125; 150		СТ 6л(п)	270×279×30	1,67	68,7	—	68,7	4,2	
	150		СТ 7л(п)	322×311×30	2,16	88,3	—	88,3	5,4	
Портальные стенки 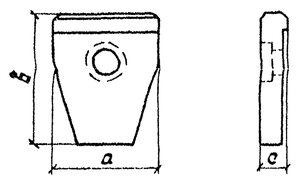	50	—	СТ 8	150×185×35	0,63	19,9	—	19,9	1,6	Бетон класса В20, морозостойкостью F200; F300
	75		СТ 9	226×235×35	1,23	31,2	—	31,2	3,1	
Портальные стенки 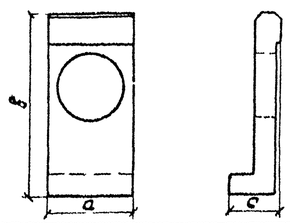	100	—	СТ 10	122×272×73	1,01	38,6	15,9	54,5	2,5	Бетон класса В20, морозостойкостью F200; F300
	100, 125		СТ 11	142×293×73	1,20	41,3	17,4	58,7	3,0	
	125; 150		СТ 12	176×325×73	1,57	49,1	19,8	68,9	4,0	
	150		СТ 13	210×357×73	1,97	56,8	32,1	88,9	4,9	

Согласовано:

Взам. инв. №

Подп. и дата

Инв. № подл.

1313/5 | 8

3.501.1-144.0-4 06

Нач. отд.	Ткаченко		
Н. контр.	Миронова		
Гл. инж. пр.	Клейнер		
Рук. гр.	Беляева		
Ст. инж.	Чупорнова		
Инженер	Грокова		

Номенклатура блоков оголовков

Стадия	Лист	Листов
Р		1

Ленгипротрансмост

Отв. 0,5 м

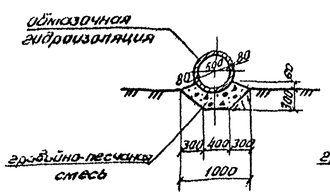

Отв. 0,75 м

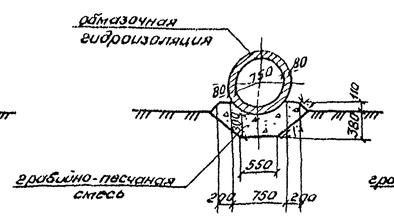

Отв. 1,0 м

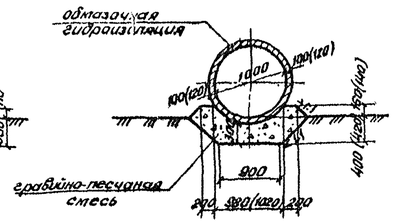

Отв. 1,25 м

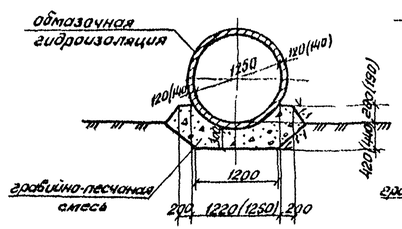

Отв. 1,5 м

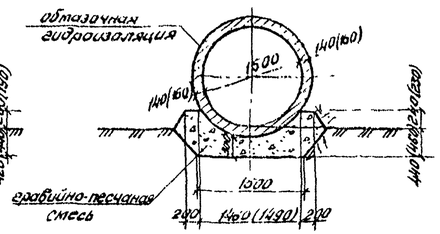

Ведомость объемов работ на 1 п.м. трубы

Отверстие, м	Высота насыпи, м	Толщина звена, см	Звенья, железобетон: Бетон В30, м³	Арматура АI, кг	Арматура АIII, кг	Оклеечная гидроизоляция, м²	Конопатка швов между звеньями всех типов фундаментов, кг	Обмазочная гидроизоляция, м²	Гравийно-песчаная смесь, м³	Рытье котлована, м³
0,5	до 0,9	8	0,15	—	7,4	0,47	0,18	2,1	0,2	0,2
0,44	до 0,9	8	0,13	—	6,7	0,15	0,18	1,9	0,2	0,2
0,75	до 1,5	8	0,21	—	25,9	0,20	0,26	2,9	0,4	0,4
1,0	до 4,0	10	0,35	26,3	8,6	0,22	0,50	3,8	0,5	0,5
	4,1-6,0	12	0,42	35,5	9,4	0,26	0,65	3,9	0,5	0,6
1,25	до 4,0	12	0,52	38,1	9,1	0,30	0,80	4,7	0,7	0,7
	4,1-7,0	14	0,61	60,2	10,7	0,31	0,98	4,8	0,7	0,7
1,5	до 4,5	14	0,72	51,9	12,1	0,35	1,16	5,6	0,9	0,9
	4,6-7,5	16	0,83	91,2	15,3	0,36	1,38	5,7	0,9	0,9

Расчетные высоты насыпи, м

Отверстие трубы, м	Первая расчетная высота насыпи, м	Вторая расчетная высота насыпи, м
0,5; 0,44	до 0,9	—
0,75	до 1,5	—
1,0	до 4,0	4,1 - 6,0
1,25	до 4,0	4,1 - 7,0
1,5	до 4,5	4,6 - 7,5

Спецификация блоков

Марка	Обозначение	Наименование	Кол. на секцию 2,0 м для отв. 0,5	0,75	1,0	1,25	1,50	Кол. на секцию 3,0 м для отв. 0,5	0,75	1,0	1,25	1,50	Масса ед., т	Примечание
Первая расчетная высота насыпи														
ЗК1.100	ОСТ 35-27.1-85	Звено средней части	2	—	—	—	—	3	—	—	—	—	0,4	
ЗК1.300	То же	То же	—	—	—	—	—	1	—	—	—	—	1,0	
ЗК2.100	"	"	—	2	—	—	—	—	3	—	—	—	0,5	
ЗК2.300	"	"	—	—	—	—	—	—	1	—	—	—	1,6	
ЗК3.200	"	"	—	—	1	—	—	—	—	—	—	—	1,8	
ЗК3.300	"	"	—	—	—	—	—	—	—	1	—	—	2,7	
ЗК5.200	"	"	—	—	—	1	—	—	—	—	—	—	2,6	
ЗК5.300	"	"	—	—	—	—	—	—	—	—	1	—	3,9	
ЗК8.200	"	"	—	—	—	—	1	—	—	—	—	—	3,6	
ЗК8.300	"	"	—	—	—	—	—	—	—	—	—	1	5,4	
Вторая расчетная высота насыпи														
ЗК4.200	ОСТ 35-27.1-85	Звена средней части	—	—	1	—	—	—	—	—	—	—	2,1	
ЗК4.300	То же	То же	—	—	—	—	—	—	—	1	—	—	3,2	
ЗК6.200	"	"	—	—	—	1	—	—	—	—	—	—	3,0	
ЗК6.300	"	"	—	—	—	—	—	—	—	—	1	—	4,6	
ЗК9.200	"	"	—	—	—	—	1	—	—	—	—	—	4,2	
ЗК9.300	"	"	—	—	—	—	—	—	—	—	—	1	6,2	

1. Расход арматуры и оклеечной гидроизоляции определен для блока длиной 300 см (кроме отв. 0,5 м).
2. В скобках даны размеры для второй расчетной высоты насыпи.

1313/5 | 9

Нач отд	Трачевко		
Н.контр.	Кураева		
Гл.инж.пр.	Клейнер		
Рук.гр.	Беляева		
Ст.инж.	Чипарова		
Инженер	Трахова		

3.501.1-144. 0-4 07

Средняя часть трубы

Стадия	Лист	Листов
Р		1

Ленгипротрансмост

Согласовано

Инв. № подл. | Подпись и дата | Взам. инв. № | Инв. № дубл. | Подпись и дата

Фасад

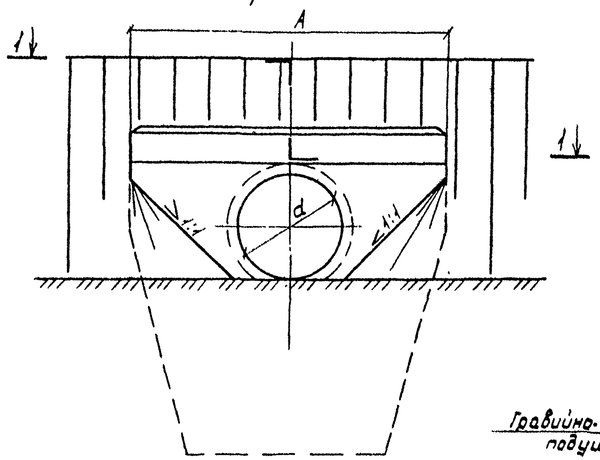

Разрез по оси трубы (гидроизоляция не показана)

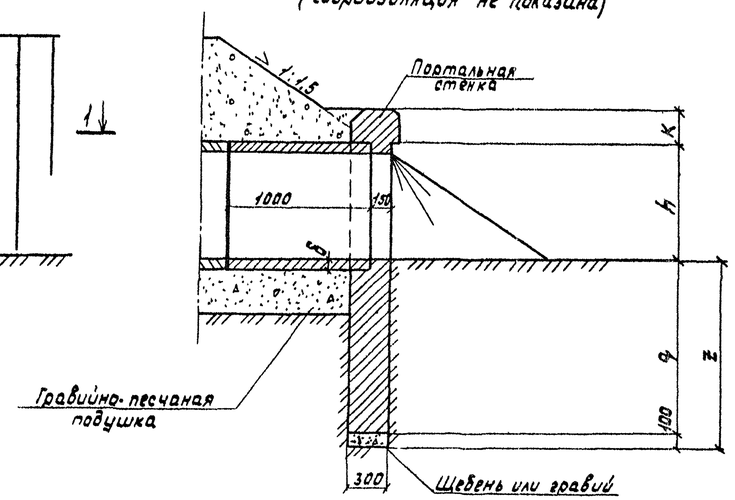

1-1

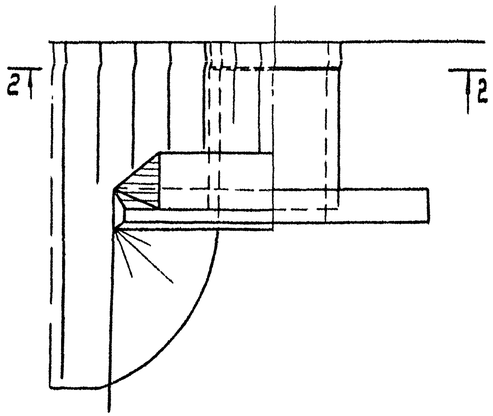

2-2

(насыпь не показана)

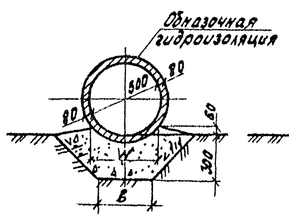

2-2

(насыпь не показана)

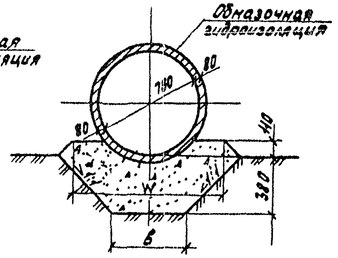

Ведомость объемов строительных и монтажных работ

Наименование		Материал	Измеритель	Отверстия м	
				0,5	0,75
Железобетонные блоки		ж-б ВГО	$м^3$	0,6	1,2
Изоляция	обмазочная	мастика ю-2	$м^2$	4,6	9,0
Рытье котлована		—	$м^3$	6	11
Засыпка котлована		—	$м^3$	5	10

Спецификация блоков на оголовок

Марка	Обозначение	Наименование	Кол. на отв., м		Масса ед., т	Примечание
			0,5	0,75		
СТ 8	3.501.1-144.1 12.00.00	Портальная стенка	1	—	1,6	
СТ 9	3.501.1-144.1 13.00.00	Портальная стенка	—	1	3,1	

Размеры, см

d	δ	A	B	h	K	q	W	z
0,5	8	150	40	60	25	100	55	110
0,75	8	226	55	85	25	125	115	135

Согласовано
Альбом 1313/5

Инв. № подл. | Подп. и дата | Взам. инв. №

1313/5 | 10

3.501.1-144. 0-4 08

Нач. отд.	Ткаченко	
Н. контр.	Миронова	
Гл. инж. пр.	Клейнер	
Рук. гр.	Беляева	
Ст. инж.	Чупарнова	
Инженер	Тоокова	

Оголовок с цилиндрическим звеном трубы отверстием 0,5м; 0,75 м.

Стадия	Лист	Листов
Р		1

Ленгипротрансмост

Фасад

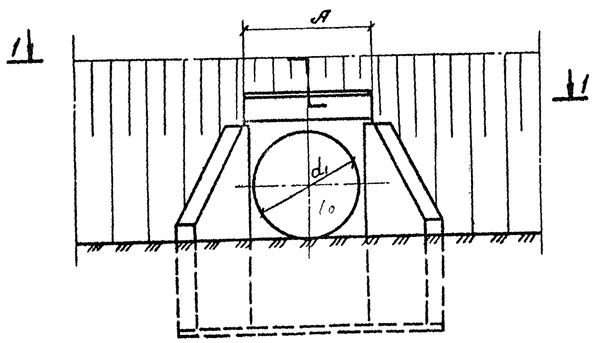

Разрез по оси трубы
(гидроизоляция не показана)

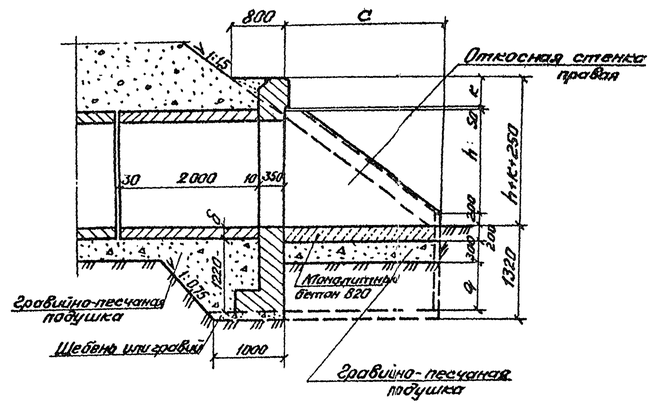

Ведомость объемов строительных и монтажных работ

Наименование		Материал	Измеритель	Отверстия, м 1,0	1,25	1,5
Железобетонные блоки		Ж.б. В-20	$м^3$	3,0	3,7	4,9
Бетон лотка		Бетон В-20	$м^3$	0,5	0,7	1,1
Цементный раствор		ЦР-М-150	$м^3$	0,1	0,2	0,2
Итоги кладки		—	$м^3$	3,6	4,6	6,2
Изоляция	обмазочная	Мастика ХС-1	$м^2$	15	18	22
Подготовка	Грав.-песч. смесь	—	$м^3$	4,2	4,5	5,1
	Щебень или грав.	—	$м^3$	0,3	0,4	0,5
Рытье котлована		—	$м^3$	19	21	27
Засыпка котлована		—	$м^3$	11	13	17

1-1

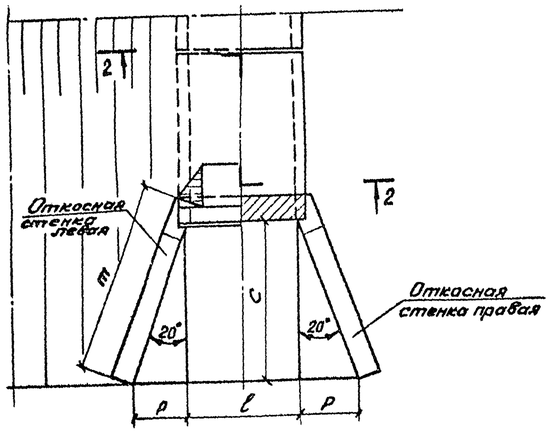

2-2
(насыпь не показана)

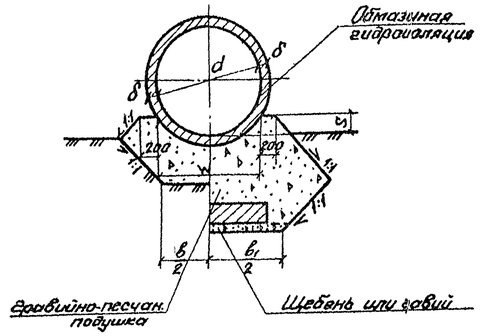

Спецификация блоков на оголовок

Марка	Обозначение	Наименование	Кол. на отв. м 1,0	1,25	1,5	Масса ед. т	Примечание
СГ4л(п)	3.501.1-144.1 15.00.00	Откосная стенка	2	—	—	2,5	
СГ5л(п)	3.501.1-144.1 15.00.00	Откосная стенка	—	2	—	3,1	
СГ6л(п)	3.501.1-144.1 15.00.00	Откосная стенка	—	—	2	4,2	
СГ10	3.501.1-144.1 14.00.00	Портальная стенка	1	—	—	2,5	
СГ11	3.501.1-144.1 14.00.00	Портальная стенка	—	1	—	3,0	
СГ12	3.501.1-144.1 14.00.00	Портальная стенка	—	—	1	4,0	

Марка бетона лотка по морозостойкости должна быть не ниже F200, F300 в зависимости от климатического района строительства.

Размеры, см

d	d_1	δ	A	в	$в_1$	с	h	к	l	m	p	q	w	s
100	100	10	122	90	150	147	85	40	106	185	51	72	98	16
125	120	12	142	120	170	180	106	40	126	220	62	71	122	20
150	150	14	176	150	210	226	138	40	160	270	80	71	146	24

Согласовано
Инв. № подл. | Подпись и дата | Взам. инв. №

Вх. 32953 л.12

1313/5 | 11

Нач. отд.	Ткаченко		
Н. контр.	Миронова		
Гл. инж. пр.	Клейнер		
Рук. гр.	Беляева		
Ст. инж.	Чупорнова		
Инженер	Грозова		

3.501.1-144. 0-4 09

Оголовок с цилиндрическим звеном трубы отверстием 1,0м; 1,25м; 1,5м

Стадия	Лист	Листов
Р		1

Ленгипротрансмост

Фасад

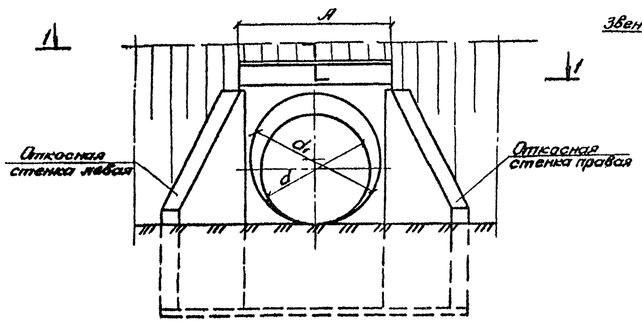

Разрез по оси трубы
(гидроизоляция не показана)

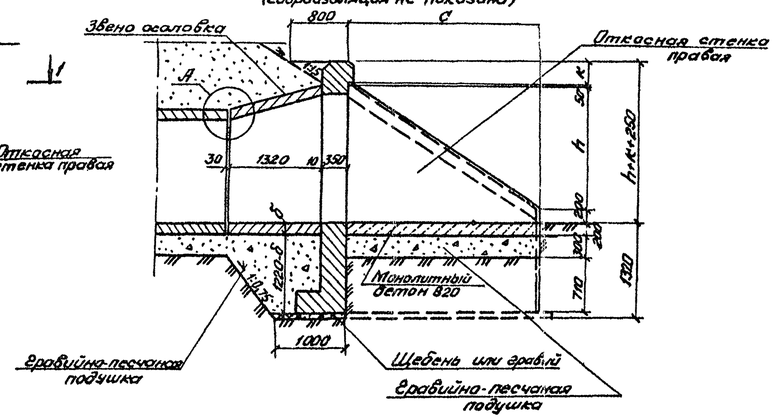

1-1

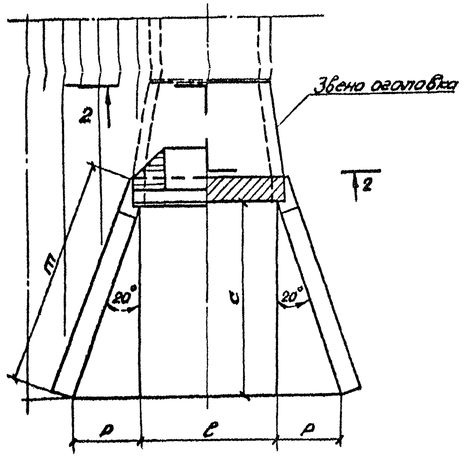

2-2
(насыпь не показана)

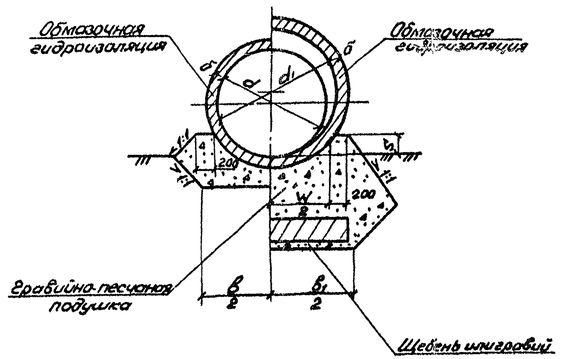

Ведомость объемов строительных и монтажных работ

Наименование		Материал	Измеритель	Отверстия 1,0	1,25	1,5
Железобетонные блоки		ж.б. 820	$м^3$	4,2	5,7	7,3
Бетон лотка		бетон 820	$м^3$	0,7	1,1	1,6
Цементный раствор		ц.р. М150	$м^3$	0,2	0,2	0,2
Итого кладки		—	$м^3$	5,1	7,0	9,1
Изоляция	Обмазочная	Мастика Ю-1	$м^2$	23	29	37
	Оклеечная на стыки	Мастика Ю-1, сетка стекл. (2 сл.)	$м^2$	1,7	1,9	2,2
Подготовка	Грав.-песч. смесь	—	$м^3$	5,4	6,0	7,4
	Щебень или грав.	—	$м^3$	0,4	0,5	0,6
Рытье котлована		—	$м^3$	23	28	37
Засыпка котлована		—	$м^3$	14	18	24

Спецификация блоков на оголовок

Марка	Обозначение	Наименование	Кол. на отв., м 1,0	1,25	1,5	Масса ед., т	Примечание
ЗК14.132	ОСТ 35-27.1-85	Звено оголовка	1	—	—	1,3	
ЗК15.132	ОСТ 35-27.1-85	Звено оголовка	—	1	—	1,9	
ЗК16.132	ОСТ 35-27.1-85	Звено оголовка	—	—	1	2,6	
СТ5л(п)	3.501.1-144.1 15.00.00	Откосная стенка	2	—	—	3,1	
СТ6л(п)	3.501.1-144.1 15.00.00	Откосная стенка	—	2	—	4,2	
СТ7л(п)	3.501.1-144.1 15.00.00	Откосная стенка	—	—	2	5,4	
СТ11	3.501.1-144.1 14.00.00	Портальная стенка	1	—	—	3,0	
СТ12	3.501.1-144.1 14.00.00	Портальная стенка	—	1	—	4,0	
СТ13	3.501.1-144.1 14.00.00	Портальная стенка	—	—	1	4,9	

Размеры, см

d	d_1	б	А	в	$в_1$	с	h	к	е	m	p	w	s
100	120	10	142	90	170	180	106	40	126	220	62	108	16
125	150	12	176	120	210	227	138	40	160	270	80	135	20
150	180	14	210	150	240	276	170	40	194	322	97	161	24

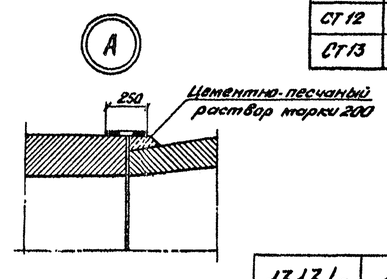

Марка бетона лотка по морозостойкости должна быть не ниже F200; F300 в зависимости от климатического района строительства.

Нач.отд	Ткаченко		
Н.контр.	Миронова		
Гл.инж.пр.	Клейнер		
Рук.гр.	Беляева		
Ст.инж.	Чупарнова		
Инженер	Трохова		

1313/5 | 12

3.501.1-144.0-4 10

Оголовок с коническим звеном трубы отверстием 1,0м; 1,25м; 1,5м

Стадия	Лист	Листов
Р		1

Ленгипротрансмост

Согласовано
Взам. инв. №
Подпись и дата
Инв. № подл.

Ведомость рабочих чертежей основного комплекса

Докум.*	Наименование	Примечание
11	Пример конструкции трубы. Общие данные	
12	Труба бесфундаментная отверстием 1,25м	

Ведомость ссылочных документов

Обозначение	Наименование	Примечание
СНиП 2.05.03-84	Мосты и трубы. Нормы проектирования	
СНиП III-43-75	Мосты и трубы. Правила производства и приемки работ.	
ОСТ 35-27.0-85 ОСТ 35-27.1-85	Звенья железобетонные круглых и прямоугольных водопропускных труб под железные и автомобильные дороги.	
ВСН 81-80	Инструкция на изготовление, строительство и засыпку сборных бетонных и железобетонных водопропускных труб	
ВСН 32-81	Инструкция по устройству гидроизоляции конструкции мостов и труб на железных, автомобильных и городских дорогах.	
Серия 501-0-46 инв. N 937	Укрепления русел и откосов насыпей у водопропускных труб.	

Ведомость расчетных данных

Тип водотока		лог
Расход воды в трубе ($м^3$/сек)	Q 1%	3,0
Скорость на выходе из трубы (м/сек)	V 1%	3,3
Подпор перед трубой (м)		1,46
Уклон трубы		0,011

Ведомость спецификаций

Докум.*	Наименование	Примечание
12	Спецификация блоков на трубу	

* В обозначении документа условно опущены серия и выпуск.

Ведомость объемов сборных элементов на трубу

Наименование	Код ОКП	Количество	Примеч.
Звено оголовка	58 5321 1365	1,48	
Звено средней части	58 5321 1334	13,42	
Откосная стенка	58 5321 1626 58 5321 1627	6,68	
Портальная стенка	58 5321 1649	3,14	
Всего бетона, $м^3$		24,72	

Ведомость объемов строительных и монтажных работ

Наименование работ		Материал	Ед. изм.	Количество
Рытье котлована		—	$м^3$	105
Подготовка под трубу	гравийно-песчаная	гравийно-песчаная смесь	$м^3$	28
	щебеночная	щебень	$м^3$	8,9
Бетон лотка		бетон В20	$м^3$	2,2
Конопатка швов паклей		пакля, пропитанная битумом	кг	2,7
Сборный железобетон		—	$м^3$	24,72
Итого кладки		—	$м^3$	26,92
Обмазочная изоляция		Мастика ХС-I	$м^2$	166
Оклеечная изоляция на стыки		Мастика ХС-I сетка стеклянная ССТ	$м^2$	13,2
Засыпка котлована		—	$м^3$	36,0
Укрепление	Монолитный бетон	Бетон В20	$м^3$	8,7
	Каменная наброска	камень	$м^3$	8,4

Согласовано:
Взамен инв. №
Подпись и дата инв. №

				1313/5	13		
Нач.отд.	Ткаченко			3.501.1-144.0-4 11			
Н.контр.	Мухенова			Пример конструкции трубы отверстием 1,25м. Общие данные.	Стадия	Лист	Листов
Гл.инж.пр.	Каейнер				Р		1
Рук.гр.	Белнев				Ленгипротрансмост		
Ст.инж.	Чиспанова						
Инж.	Тарасова						

Фасад входного (выходного) оголовка

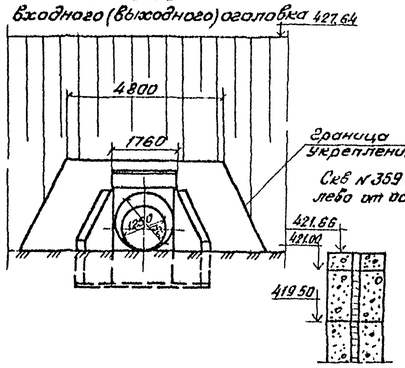

Разрез по оси трубы (гидроизоляция не показана)

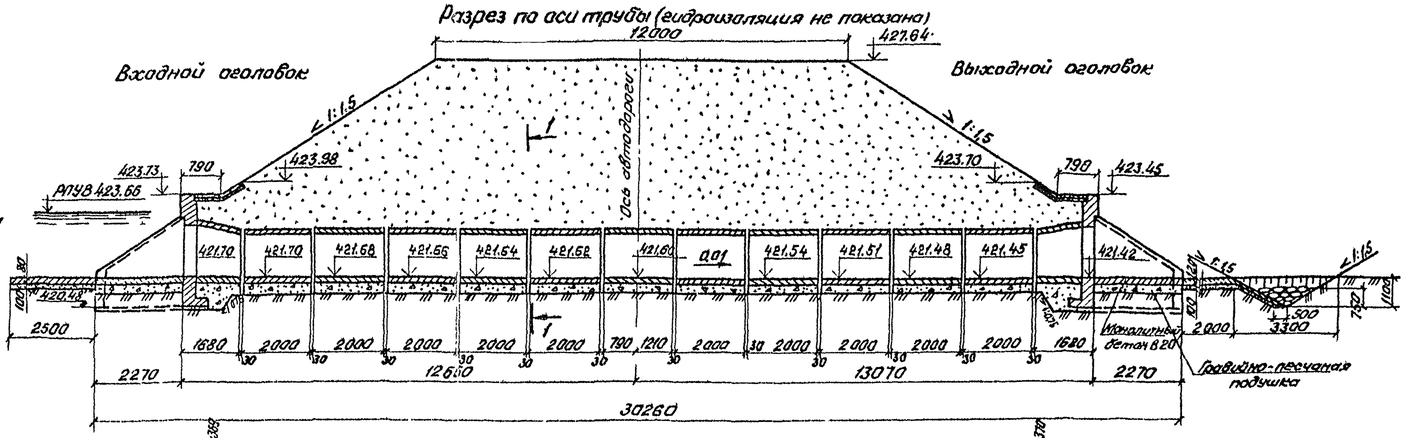

1-1

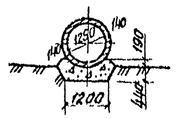

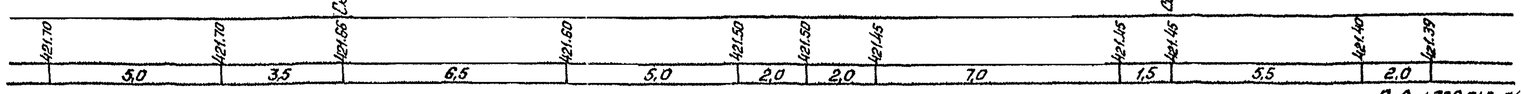

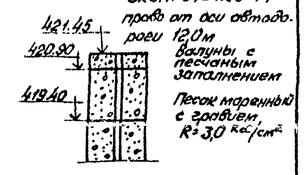

План расположения трубы

М 1:500

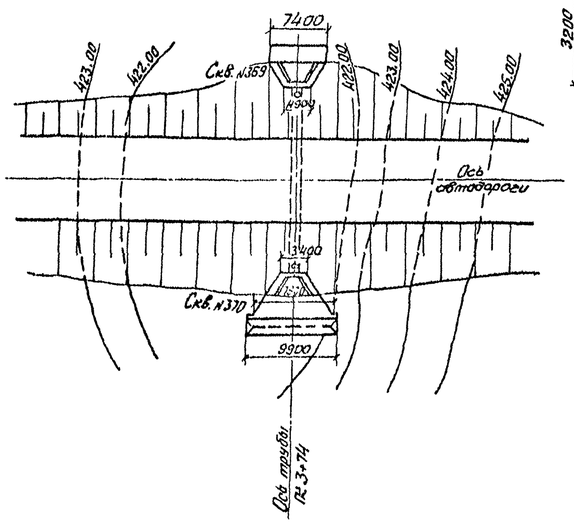

План

(гидроизоляция и изоляция стыков не показаны)

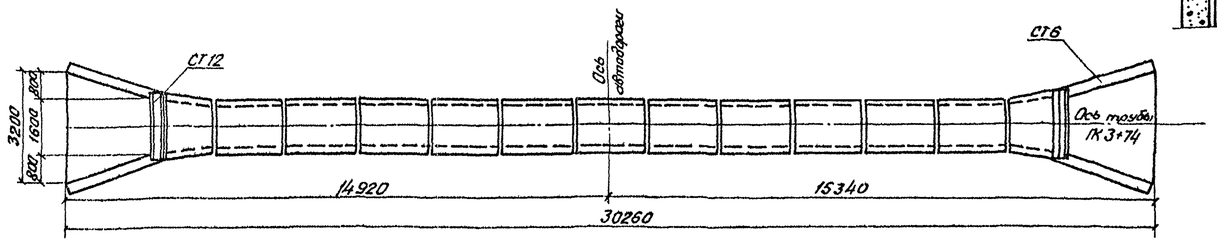

Спецификация блоков на трубу

Марка	Обозначение	Наименование	Кол	Масса ед,т	Примечание
3К 15.132	ОСТ 35-27. 1-85	Звено оголовка	2	1,9	
3К 6.200	ОСТ 35-27. 1-85	Звено средней части	11	3,0	
СТ6 л/п	3.501.1-144.1 15.00.00	Откосная стенка	4	4,2	
СТ12	3.501.1-144.1 14.00.00	Портальная стенка	2	4,0	

Нач. отд	Ткаченко		3.501.1-144.0-4 12			
Гл. инж. пр	Миронова					
Рук. гр	Клеймер		Пример конструкции трубы отверстием 1,25м. Общий вид трубы.	Стадия Р	Лист	Листов 1
Ст. инж.	Беляева			Ленгипротрансмост		
Инженер	Трозова					

1313/5 14

Согласовано: Гл. специалист Ш-ла-ч-ч; Подпись и дата 83 т.м. отв.; Инв. № подл.