ТИПОВЫЕ КОНСТРУКЦИИ,
ИЗДЕЛИЯ И УЗЛЫ ЗДАНИЙ И СООРУЖЕНИЙ

СЕРИЯ 1.289.1-2

ШАХТЫ ЛИФТОВ ИЗ ЖЕЛЕЗОБЕТОННЫХ ПАНЕЛЕЙ ДЛЯ ОБЩЕСТВЕННЫХ ЗДАНИЙ

ВЫПУСК 0-1

ШАХТЫ ПАССАЖИРСКИХ ЛИФТОВ ПО ГОСТ 5746-83
МАТЕРИАЛЫ ДЛЯ ПРОЕКТИРОВАНИЯ. УКАЗАНИЯ ПО МОНТАЖУ

24329-01
ЦЕНА

Отпускная цена
на момент реализации
указана
в счет-накладной

ТИПОВЫЕ КОНСТРУКЦИИ,
ИЗДЕЛИЯ И УЗЛЫ ЗДАНИЙ И СООРУЖЕНИЙ

СЕРИЯ 1.289.1-2

ШАХТЫ ЛИФТОВ ИЗ ЖЕЛЕЗОБЕТОННЫХ ПАНЕЛЕЙ ДЛЯ ОБЩЕСТВЕННЫХ ЗДАНИЙ

ВЫПУСК 0-1

ШАХТЫ ПАССАЖИРСКИХ ЛИФТОВ ПО ГОСТ 5746-83
МАТЕРИАЛЫ ДЛЯ ПРОЕКТИРОВАНИЯ. УКАЗАНИЯ ПО МОНТАЖУ

Разработаны ГИПРОНИИЗДРАВ
Минздрава СССР

Гл. инженер института Ф. Д. Ким
Гл. инженер проекта Ю. С. Некритин

Утверждены ГОСКОМАРХИТЕКТУРЫ
письмо от 21.02.90 № ЮШ-2-270

Введены в действие с 01.10.90
ГИПРОНИИЗДРАВ Минздрава СССР
Приказ от 22.03.90 № 16

Обозначение документа	Наименование	Стр.
1.289.1-2.0-1-ПЗ	Пояснительная записка	3
1.289.1-2.0-1-НИ	Номенклатура изделий	10
1.289.1-2.0-1-01	Схемы расположения элементов	
	шахт пассажирского лифта	
	Q=630 кг, V=1,0 м/с, противовес сзади	18
1.289.1-2.0-1-02	Схемы расположения элементов	
	шахт пассажирского лифта	
	Q=630 кг, V=1,6 м/с, противовес сзади	21
1.289.1-2.0-1-03	Схемы расположения элементов	
	шахт пассажирского лифта	
	Q=1000 кг, V=1,0 м/с, противовес сзади	24
1.289.1-2.0-1-04	Схемы расположения элементов	
	шахт пассажирского лифта	
	Q=1000 кг, V=1,6 м/с, противовес сзади	27
1.289.1-2.0-1-05	Схемы расположения элементов	
	шахт пассажирского лифта	
	Q=1000 кг, V=1,0 м/с, противовес справа	30
1.289.1-2.0-1-06	Схемы расположения элементов	
	шахт пассажирского лифта	
	Q=1000 кг, V=1,6 м/с, противовес справа	33
1.289.1-2.0-1-07	Схемы расположения элементов	
	шахт пассажирского лифта	
	Q=630 кг, V=1,0 м/с, противовес сбоку	
	кабина непроходная	36
1.289.1-2.0-1-08	Схемы расположения элементов	
	шахт пассажирского лифта	
	Q=630 кг, V=1,0 м/с, противовес сбоку	
	кабина проходная	39
1.289.1-2.0-1-09	Участок монолитный Ум1	
1.289.1-2.0-1-10	Участок монолитный Ум2, Ум7	42
1.289.1-2.0-1-11	Участок монолитный Ум3, Ум5	
1.289.1-2.0-1-12	Участок монолитный Ум4, Ум6	43
1.289.1-2.0-1-13	Сетка С1...С4	
1.289.1-2.0-1-РС	Ведомость расхода стали	
	на монолитный участок Ум1...Ум7	44
1.289.1-2.0-1-Д1	Узел I...VIII	45
1.289.1-2.0-1-Д2	Монтажные узлы при групповой	
	установке шахт (пример)	47

Взам. инв. № | Подпись и дата | Инв. № подл.

Нач.отд.	Новичков		
Н.контр.	Некритин		
ГИП	Некритин		
Рук.гр.	Домахина		

1.289.1-2.0-1

Содержание

Стадия	Лист	Листов
Р	1	2

ГИПРОНИИЗДРАВ

24329-01 3

1. СОСТАВ СЕРИИ

1.1. Настоящие рабочие чертежи „Шахты лифтов из железобетонных панелей для общественных зданий" разработаны в составе Общесоюзного каталога индустриальных изделий для обычных условий строительства и входят в серию 1.289.1-2 и включают в себя 3 выпуска:

выпуск 0-1 – Шахты пассажирских лифтов по ГОСТ 5746-83. Материалы для проектирования. Указания по монтажу.

выпуск 1-1 – Панели шахт пассажирских лифтов по ГОСТ 5746-83. Рабочие чертежи.

выпуск 2-1 – Панели шахт пассажирских лифтов по ГОСТ 5746-83. Арматурные и закладные изделия. Рабочие чертежи.

2. ОБЛАСТЬ ПРИМЕНЕНИЯ

2.1. Разработанные в настоящих выпусках изделия предназначены для устройства шахт пассажирских лифтов по ГОСТ 5746-83 „Лифты электрические пассажирские. Основные параметры и размеры." в общественных зданиях и зданиях промышленных предприятий, возводимых в районах сейсмичностью менее 7 баллов, с температурой помещений от 5°С до 40°С и неагрессивной газовой средой.

Высоты этажей – 3,3; 3,6 и 4,2 м.

Предельная высота шахты – 50 м.

2.2. Изделия для шахт лифтов разработаны на основе сборника заданий НПО „Лифтмаш" на проектирование строительной части лифтовых установок (стандартных конструкций) – АТ-7.

2.3. Перечень лифтовых установок, для которых разработаны изделия шахт, приведен в таблице 1.

При этом в настоящих выпусках разработаны **2** варианта крепления оборудования лифта:

I вариант – панели с закладными изделиями (чертежи 1.289.1-2.0-1-01...1.289.1-2.0-1-08 – лист 2)

II вариант – панели с болтовым креплением (чертежи 1.289.1-2.0-1-01... 1.289.1-2.0-1-08 – лист 3)

Таблица 1

№ п.п	Тип лифта	Грузоподъемность, кг	Размеры кабины, мм	Расположение противовеса относительно кабины	Скорость, м/с	№ чертежа строительного задания
1	Пассажирский	630	1100×1400×2100	Сзади	1.0	АТ-7.03-004
2					1,6	-011
3		1000	1600×1400×2300	Сзади	1,0	-007
4					1,6	-014
5		1000	1100×2100×2100	Справа	1,0	-008
6					1,6	-015
7		630	1400×2200×2100 непроходная кабина	Сбоку	1,0	063.00.00.000Д
8			1400×2200×2100 проходная кабина			

Расположение шахты в здании определяется в конкретном проекте.

2.4. Применение панелей с болтовым креплением оборудования необходимо согласовать с местной организацией по монтажу лифтов.

2.5. Предел огнестойкости конструкций соответствует I степени огнестойкости зданий.

Нач.отд.	Новичков		1.289.1-2.0-1-ПЗ
Н.контр.	Некритин		Пояснительная записка
ГИП	Некритин		Стадия: Р; Лист: 1; Листов: 7
Рук.гр.	Домахина		ГИПРОНИИЗДРАВ

Инв.№ подл. | Подпись и дата | Взам.инв.№

24329-01 4

3. МАРКИРОВКА ИЗДЕЛИЙ

3.1. Для маркировки изделий принята следующая схема:

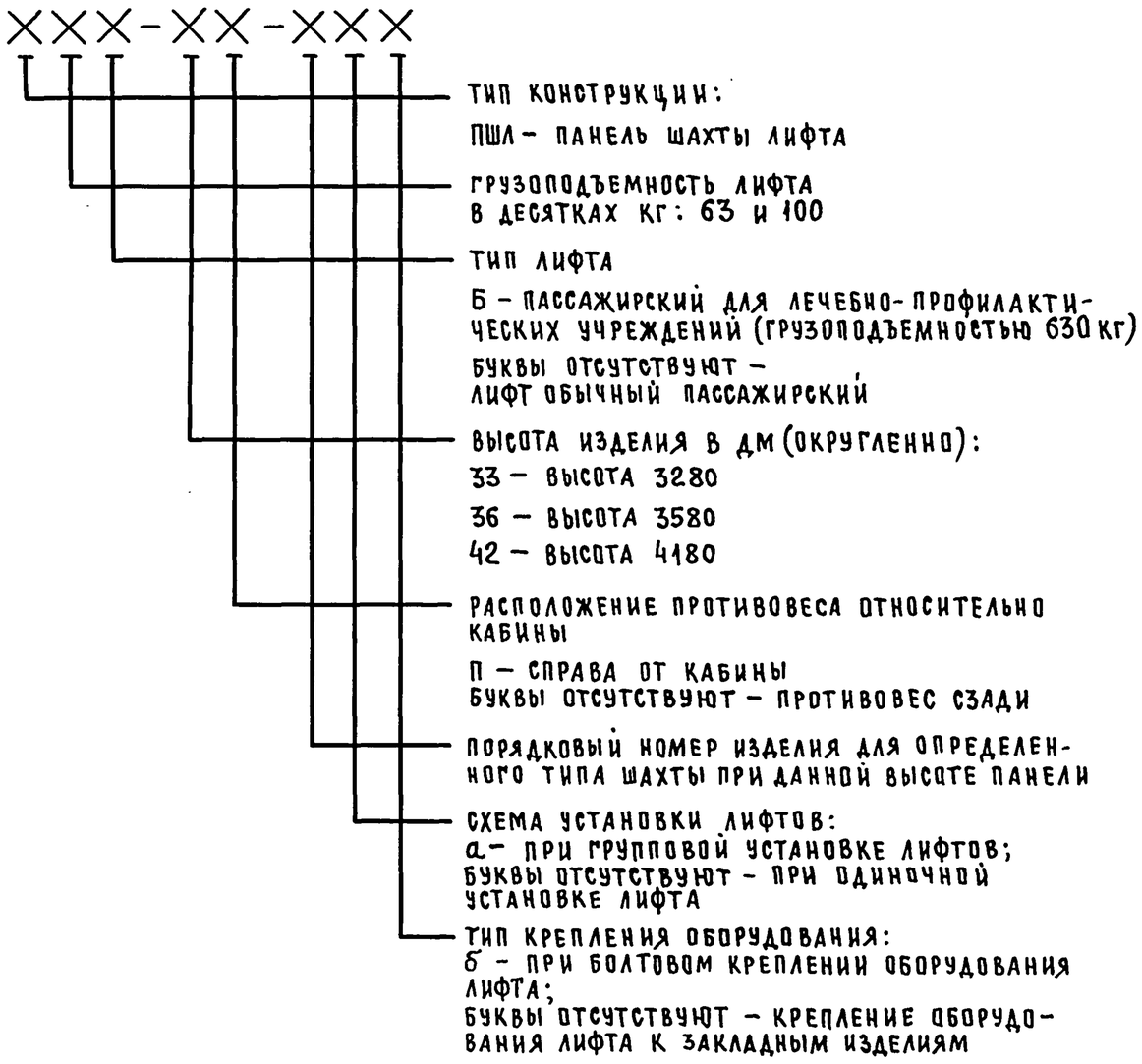

Примеры: а) ПШЛ100 – 33п – 1

– панель шахты пассажирского лифта грузоподъемностью 1000 кг, высота панели 3280 мм, расположение противовеса лифта относительно кабины – справа, номер панели – 1, крепление оборудования лифта к закладным изделиям.

б) ПШЛ100 – 33п – 1а

– то же, при групповой установке лифта

в) ПШЛ100 – 33п – 1б – панель шахты пассажирского лифта грузоподъемностью 1000 кг, высота блока 3280 мм, расположение лифта относительно кабины – справа, номер панели – 1, болтовое крепление оборудования лифта.

г) ПШЛ100 – 33п – 1аб – то же, при групповой установке лифта. Место расположения панели показано на схемах расположения элементов шахты данного лифта (чертежи 1.289.1-2.0-1-05 и 1.289.1-2.0-1-06).

Индекс „а" при групповой установке пассажирских лифтов добавляется в конце маркировки панелей при разработке конкретного проекта.

3.2. Для шахт лифтов разработаны:

панели (с дверным проемом и глухие)

высотой – 3280 мм
– 3580 мм
– 4180 мм

Номенклатура изделий шахт лифтов приведена в документе 1.289.1-2.0-1-НИ.

Плиты перекрытий над шахтой лифта разработаны в выпуске 1-1 серии 1.089.1-1.

4. УКАЗАНИЯ ПО ПРИМЕНЕНИЮ ИЗДЕЛИЙ

4.1. В настоящем выпуске приведены в виде примеров схемы расположения элементов отдельно стоящих шахт для лифтовых установок, приведенных в таблице 1.

4.2. Схемы расположения элементов выполнены в виде примеров для высот этажей 3,3 м; 3,6 м; 4,2 м с максимальным (условно) количеством этажей – 12

Инв. № подл. | Подпись и дата | Взам. инв. №

24329-01 5

4.3. Для выполнения чертежа на заказ лифта приведены также развертки стен шахт данных лифтовых установок.

В производственных зданиях промышленных предприятий высотой более 30 м (СНиП 2.09.02-85 „Производственные здания") и в общественных зданиях высотой более 9 этажей (СНиП 2.08.02-85 „Общественные здания и сооружения") в верхнем этаже шахты необходимо предусмотреть проем для воздуховода вентиляционной системы подпора воздуха. Для этого в конкретном проекте разрабатывается индивидуальная (с проемом) конструкция шахты по аналогии с типовой разработанной в настоящей серии.

4.4. Конструкции фундамента шахты, приямка ниже отм. минус 0,270 машинного помещения разрабатываются также индивидуально в конкретном проекте.

Конструкции обрамления дверного проема для лифтов по таблице 1 п. 1...6 входят в комплект поставки лифта.

В соответствии со сборником заданий на проектирование строительной части лифтовых установок АТ-7 в панелях шахт предусмотрены:

а) при креплении оборудования лифта к закладным изделиям:
закладные изделия для крепления обрамления дверей (для лифтов по таблице 1 п. 7 и 8);
закладные изделия для крепления дверей;
закладные изделия для крепления кронштейнов направляющих кабины и противовеса;
электроразводки;
отверстие для прокладки проводов при групповом управлении пассажирскими лифтами (устраивается в панелях, в обозначении марок которых на конце имеется индекс „а");
закладные изделия МН2 для крепления брусьев монтажного настила (вместо отверстий по сборнику АТ-7)

б) при болтовом креплении оборудования лифта:
отверстия для крепления дверей;
отверстия для крепления кронштейнов направляющих кабины и противовеса,
отверстие для прокладки проводов при групповом управлении пассажирскими лифтами (устраивается в панелях, в обозначении марок которых на конце имеется индекс „а");
отверстия для крепления брусьев монтажного настила (размер и конфигурация этих отверстий могут быть уточнены с местной организацией по монтажу лифтов).

4.5. Отметки чистого пола машинного помещения на схемах расположения элементов шахты даны при толщине конструкции пола 50 мм. При групповой установке пассажирских лифтов в соответствии с указаниями сборника АТ-7 (п. 3.3.11 чертеж АТ-7.01-001) толщина пола принимается 100 мм.

При несовпадении отметки пола помещений, примыкающих к машинному помещению, и отметки чистого пола перекрытия над шахтой, допускается устраивать машинное помещение с полом в двух уровнях (рис.1).

При h уст. >350 для обеспечения доступа к оборудованию, находящемуся над шахтой, необходимо предусмотреть металлическую лестницу или трапы с ограждением, а также площадку обслуживания; при компоновке машинного помещения обеспечить высоту h над шахтой (h – высота машинного помещения по альбому АТ-7).

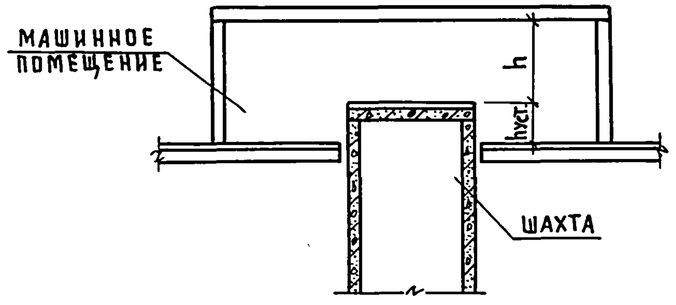

Рис. 1

Инв.№ подл. | Подпись и дата | Взам. инв.№

5. КОНСТРУКТИВНОЕ РЕШЕНИЕ

Ствол шахты представляет собой многозвеньевую пространственную тонкостенную конструкцию, составленную из плоских панелей, соединеных между собой в плане соединительными деталями. Для повышения устойчивости он шарнирно крепится к примыкающим конструкциям перекрытия (опирание междуэтажных перекрытий и стен машинного помещения на шахту не допускается). Зазор между шахтой и перекрытиями заполняется упругими звукоизолирующими прокладками – минераловатными плитами на фенольной связке (ГОСТ 9573-82).

Ввиду ослабления в месте установки лифтовых шахт диска перекрытия необходимо для обеспечения его жесткости предусмотреть конструктивные мероприятия при конкретном проектировании.

Ствол шахты рассчитан с учетом возможного раскрытия горизонтальных растворных швов как вертикальный составной стержень с податливыми связями (монтажными сварными стыками) на действие вертикальных нагрузок (собственный вес шахты и нагрузка от перекрытия над шахтой) и усилий от горизонтального перемещения ствола шахты совместно с каркасом здания при действии на здание расчетной ветровой нагрузки. Нормативное перемещение верха шахты принималось при этом 1/1000 от её высоты. Жесткость самого ствола шахты при расчете каркасного здания не учитывается. Величина упругих деформаций ствола шахты от горизонтальных ветровых нагрузок не ограничивается.

Величины вертикальных нагрузок от этажа шахты и перекрытия над ней для различных типов лифтов и разных высот этажа приведены в таблице 2.

Пользуясь данными таблицы 2 можно определить нагрузку на уровне верха приямка.

Расчетное значение нагрузки определяется по формуле

$$P = P_T \times (n-1) + P_B + P_П$$

P_T – нагрузка от собственного веса типового этажа шахты

P_B – нагрузка от собственного веса верхнего этажа шахты

$P_П$ – нагрузка от плиты перекрытия : собственный вес конструкции пола и плиты перекрытия, временная нагрузка от опоры привода

n – количество этажей шахты

Таблица 2

Тип лифта	Высота типового этажа, м	Расчетные нагрузки, тс			№ чертежа строительного задания
		Типовой этаж P_T	Верхний этаж P_B	Перекрытие над шахтой $P_П$	
Пассажирский Q = 630 кг V=1,0 м/с и V=1,6 м/с противовес сзади	3,3	9,3	10,7/12,9	10,7/11,5	АТ-7.03-004 -011
	3,6	10,2	10,7/12,9		
	4,2	12,1	12,1/12,9		
Пассажирский Q = 1000 кг V=1,0 м/с и V=1,6 м/с противовес сзади	3,3	10,6	14,0/15,0	17,1	АТ-7.03-007 -014
	3,6	11,7			
	4,2	13,8			
Пассажирский Q = 1000 кг V=1,0 м/с и V=1,6 м/с противовес справа	3,3	10,9	14,4/15,5	17,1	АТ-7.03-008 -015
	3,6	12,0			
	4,2	14,2			
Пассажирский Q=630 кг, V=1,0 м/с противовес сбоку непроходная кабина	3,3	11,4	13,4	19,4	063.00.00.0004
	3,6	12,5	13,4		
	4,2	14,8	14,8		
Пассажирский Q=630 кг, V=1,0 м/с противовес сбоку проходная кабина	3,3	10,2	12,3		
	3,6	11,4	12,3		
	4,2	13,6	13,6		

Примечание к табл. 2. В числителе дано значение нагрузки при скорости лифта V=1,0 м/с, в знаменателе – при скорости V=1,6 м/с.

Инв. № подл. | Подпись и дата | Взам. инв. №

24329-01 7

6. УКАЗАНИЯ ПО МОНТАЖУ

6.1. Панели шахт могут храниться на складе в кассетах в рабочем (вертикальном) положении с опиранием на деревянные прокладки (рис. 2). Возможно их складирование в горизонтальном положении (рис. 3).

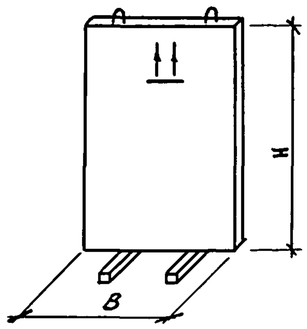

Рис. 2

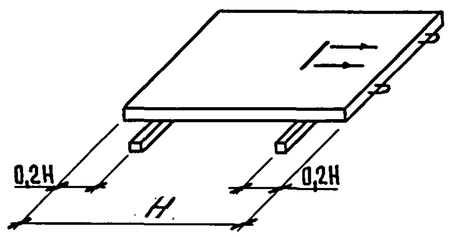

Рис.3

Ориентация панелей в плане при монтаже – закладными изделиями внутрь шахты, панелей без закладных изделий – свободная ориентация (при креплении оборудования лифта к закладным изделиям – рис.4), при болтовом креплении оборудования лифта (рис.5) – нишами для головок болтов наружу. Панелей без отверстий – свободная ориентация

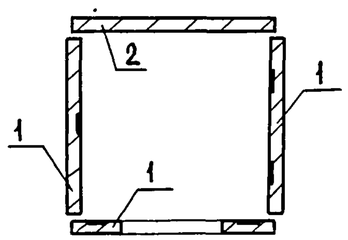

Рис.4

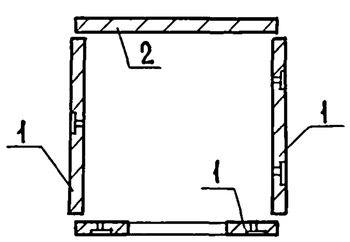

Рис.5

1 – панели с закладными изделиями
2 – панели без закладных изделий

1 – панели с отверстиями для болтов
2 – панели без отверстий

6.2. Подъем и монтаж панелей производится за 2 верхние петли (значок ⫲, обозначающий верх панели, наносится при ее изготовлении), нижние петли предварительно обрезаются. Монтаж шахты должен производиться с опережением возведения примыкающих конструкций здания не более чем на один этаж. Панели устанавливаются на цементном растворе марки 200. Толщина шва – 20мм, для обеспечения герметичности шахты швы должны быть тщательно заполнены. Отметка низа панели минус 0,250 относительно отметки чистого пола каждого этажа.

6.3. Сборка панелей в пространственный блок производится при помощи соединительных деталей, привариваемых к закладным на торцах смежных панелей. Для обеспечения большей точности монтажа необходимо нанести на панели перед их установкой в проектное положение риски осей кабины. Месторасположение осей в плане шахты приведено на сечениях 3-3 и 4-4 (см. схемы расположения элементов шахт – чертежи 1.289.1-2.0-1-01 ... 1.289.1-2.0-1-08). Сборку рекомендуется вести при помощи кондуктора с применением временного крепления панелей. При высотах панелей 3280 и 3580 мм они свариваются между собой в 2-х местах по высоте углового стыка, при высоте 4180 мм – в 3-х местах. После выполнения монтажных сварных стыков углы пространственного блока замоноличиваются цементно-песчаным раствором по сетке или бетоном (узлы VI ... VIII чертеж 1.289.1-2.0-1-Д1).

6.4. Ввиду невозможности приварки соединительных изделий МС3 и МС4 по узлам VI; VII после установки панели ПШ1, необходимо предварительно приварить эти соединительные изделия к панели ПШ1 до ее установки в проектное положение.

Сварка на монтаже ведется электродами типа Э-42 по ГОСТ 9467-75.

После сборки панелей в пространственный блок он крепится к перекрытиям в 2-х точках с каждой стороны блока. Для этого необ-

Инв.№ подл. | Подпись и дата | Взам. инв.№

ходимо на смонтированную панель установить соединительную деталь МС1, после чего приварить к ней деталь МС2, установленную вплотную к конструкции перекрытия (узел I чертеж 1.289.1-2.0-1-Д1).

6.5. Зазор между перекрытиями и шахтой заполняется упругими звукоизолирующими прокладками - минераловатными плитами на фенольной связке (ГОСТ 9573-82).

Перед монтажом панелей следующего этажа или плиты перекрытия шахты верхние петли смонтированных панелей срезаются.

6.6. При наличии монтажного крана соответствующей грузоподъемности, а также специальной траверсы, возможна укрупнительная сборка панелей в пространственный блок на уровне отметки земли в специальных кондукторах с последующим подъемом его за все 8 петель и установкой в проектное положение.

6.7. Допускаемые отклонения при монтаже панелей шахт:

- отклонение стен шахты от вертикальной плоскости не должно превышать -
  - при высоте шахты до 45м - 15мм
  - свыше 45м - 20мм
- разность длин диагоналей шахты в плане не более 25мм
- отклонения от проектных размеров шахты в плане +30мм

6.8. Плита перекрытия шахты монтируется на цементном растворе марки 200 после доставки в шахту оборудования, подлежащего монтажу. Толщина шва - 20мм. Ориентация плиты в плане выполняется по схеме расположения элементов шахт лифтов.

Расход материалов, количество соединительных изделий на монтажные стыки (на один этаж шахты) дано в таблице 3.

Таблица 3

Тип лифта	№ чертежа схемы расположения элементов шахт лифтов	Высота этажа, м	Соединительные изделия, шт.				Цементный раствор марки 200, м³	Бетон класса В15, м³
			МС1	МС2	МС3	МС4		
Пассажирский Q=630 кг, V=1,0 м/с противовес сзади	1.289.1-2.0-1-01	3,3	8	8	8		0,10	
		3,6			8		0,11	
		4,2			12		0,13	
Пассажирский Q=630 кг, V=1,6 м/с противовес сзади	1.289.1-2.0-1-02	3,3	8	8	8(12)		0,10	
		3,6			8(12)		0,11	
		4,2			12		0,13	
Пассажирский Q=1000 кг, V=1,0 м/с противовес сзади	1.289.1-2.0-1-03	3,3	8	8		8(12)		0,13
		3,6				8(12)		0,14
		4,2				12		0,16
Пассажирский Q=1000 кг, V=1,6 м/с противовес сзади	1.289.1-2.0-1-04	3,3	8	8		8(12)		0,13
		3,6				8(12)		0,14
		4,2				12		0,16
Пассажирский Q=1000 кг, V=1,0 м/с противовес справа	1.289.1-2.0-1-05	3,3	8	8	8(12)		0,04	0,14
		3,6			8(12)		0,04	0,16
		4,2			12		0,05	0,18
Пассажирский Q=1000 кг, V=1,6 м/с противовес справа	1.289.1-2.0-1-06	3,3	8	8	8(12)		0,04	0,14
		3,6			8(12)		0,04	0,16
		4,2			12		0,05	0,18
Пассажирский Q=630 кг, V=1,0 м/с противовес сбоку непроходная кабина	1.289.1-2.0-1-07	3,3	8	8	8		0,08	
		3,6			8		0,08	
		4,2			12		0,10	
Пассажирский Q=630 кг, V=1,0 м/с противовес сбоку проходная кабина	1.289.1-2.0-1-08	3,3	8	8	8		0,08	
		3,6			8		0,08	
		4,2			12		0,10	

Примечание к табл. 3. В скобках приведены значения для верхних этажей шахт.

Инв. № подл. | Подпись и дата | Взам. инв. №

6.9. Болты для крепления оборудования лифта в комплект поставки лифта не входят, и должны быть учтены в конкретном случае.

При невозможности установки болтов после монтажа стен шахты (из-за непосредственного примыкания к шахте перекрытий, перегородок, стен, рядом стоящих шахт и т.д.) рекомендуется предварительно устанавливать болты в предназначенные для них гнезда до монтажа панелей шахты.

Требуемое количество болтов для крепления оборудования лифта (на один этаж шахты) приведено в таблице 4.

Таблица 4

Тип лифта	№ чертежа схемы расположения элементов шахт лифтов	Высота этажа, м	Количество болтовых соединений, шт
Пассажирский Q=630 кг, V=1,0 м/с противовес сзади	1.289.1-2.0-1-01 л.3	3,3	20
		3,6	20
		4,2	20 (28)
Пассажирский Q=630 кг, V=1,6 м/с противовес сзади	1.289.1-2.0-1-02 л.3	3,3	20 (28)
		3,6	20 (28)
		4,2	20 (28)
Пассажирский Q=1000 кг, V=1,0 м/с противовес сзади	1.289.1-2.0-1-03 л.3	3,3	16 (24)
		3,6	16 (24)
		4,2	24
Пассажирский Q=1000 кг, V=1,6 м/с противовес сзади	1.289.1-2.0-1-04 л.3	3,3	16 (24)
		3,6	16 (24)
		4,2	24
Пассажирский Q=1000 кг, V=1,0 м/с противовес справа	1.289.1-2.0-1-05 л.3	3,3	16 (22)
		3,6	16 (22)
		4,2	16 (22)
Пассажирский Q=1000 кг, V=1,6 м/с противовес справа	1.289.1-2.0-1-06 л.3	3,3	16 (22)
		3,6	16 (22)
		4,2	16 (22)

Продолжение табл. 4

Тип лифта	№ чертежа схемы расположения элементов шахт лифтов	Высота этажа, м	Количество болтовых соединений, шт
Пассажирский Q=630 кг, V=1,0 м/с противовес сбоку непроходная кабина	1.289.1-2.0-1-07 л.3	3,3	16 (22)
		3,6	16 (22)
		4,2	16 (22)
Пассажирский Q=630 кг, V=1,0 м/с противовес сбоку проходная кабина	1.289.1-2.0-1-08 л.3	3,3	20 (26)
		3,6	20 (26)
		4,2	20 (26)

Примечания к табл. 4 1. В скобках приведены значения для верхних этажей шахт.

2. В комплект болтового соединения входят:

Болт М12×170 ГОСТ 7798-70, гайка М12 ГОСТ 5915-70, шайба увеличенная 12 ГОСТ 6958-78, шайба пружинная 12 ГОСТ6402-70

При монтаже панелей шахты и плит перекрытия необходимо выполнять указания:

СНиП 3.03.01-87 „Несущие и ограждающие конструкции."

ГОСТ 22845-85 „Лифты электрические пассажирские и грузовые. Правила организации, производства и приемки монтажных работ."

Закладные изделия для крепления брусьев настила рассчитаны на нагрузки в соответствии с указаниями ГОСТ 24258-80 "Средства подмащивания. Классификация и общие технические требования." на следующие нагрузки:

а) собственный вес настила

б) временная нормативная нагрузка - 250 кгс/м^2

Инв.№ подл. | Подпись и дата | Взам.инв.№

Эскиз	Обозначение	Марка	Размеры, мм			Класс бетона	Расход материалов			Масса, кг
			ℓ	h	b		Бетон, м³	Сталь, кг натур.	Сталь, кг прив. к кл. А-I	
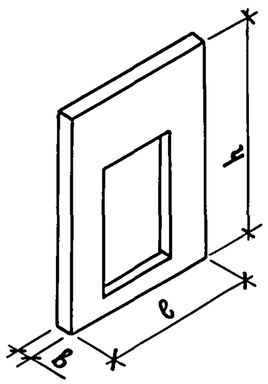	Панели шахт лифтов с закладными изделиями для крепления оборудования лифта									
	1.289.1-2.1-1-01	ПШЛ 63 - 33 - 1	1960	3280	140	В25	0,56	96,10	121,19	1400
	1.289.1-2.1-1-01	ПШЛ 63 - 36 - 1		3580			0,64	104,72	131,69	1600
	1.289.1-2.1-1-01	ПШЛ 63 - 42 - 1		4180			0,80	127,08	158,75	2010
	1.289.1-2.1-1-13	ПШЛ100 - 33 - 1	2510	3280			0,72	110,96	143,84	1800
	1.289.1-2.1-1-13	ПШЛ100 - 36 - 1		3580			0,82	128,22	165,67	2060
	1.289.1-2.1-1-13	ПШЛ100 - 42 - 1		4180			1,04	147,48	191,45	2600
	1.289.1-2.1-1-29	ПШЛ63Б - 33 - 1	2160	3280			0,57	104,13	130,04	1420
	1.289.1-2.1-1-29	ПШЛ63Б - 36 - 1		3580			0,66	113,79	141,58	1650
	1.289.1-2.1-1-29	ПШЛ63Б - 42 - 1		4180			0,84	137,89	170,38	2100
	1.289.1-2.1-1-30	ПШЛ63Б - 33 - 5	2160	3280			0,57	104,13	130,04	1420
	1.289.1-2.1-1-30	ПШЛ63Б - 36 - 7		3580			0,66	113,79	141,58	1650
	1.289.1-2.1-1-30	ПШЛ63Б - 42 - 7		4180			0,84	137,89	170,38	2100

Инв.№ подл. | Подпись и дата | Взам.инв.№

Нач.отд.	Новичков		
Н.контр.	Некритин		
ГИП	Некритин		
Рук.гр.	Домахина		

1.289.1 - 2.0-1-НИ

Номенклатура изделий

Стадия	Лист	Листов
Р	1	8

ГИПРОНИИ ЗДРАВ

24329-01 11

Продолжение

Эскиз	Обозначение	Марка	Размеры, мм ℓ	Размеры, мм h	Размеры, мм в	Класс бетона	Расход материалов: бетон, м³	Расход материалов: сталь, кг натур.	Расход материалов: сталь, кг прив. к кл. А-I	Масса, кг
	1.289.1-2.1-1-02	ПШЛ 63 – 33 – 2 *		3280			0,90	71,64	79,56	2250
	1.289.1-2.1-1-03	ПШЛ 63 – 36 – 2 *		3580			0,98	79,40	87,98	2460
	1.289.1-2.1-1-04	ПШЛ 63 – 42 – 2 *		4180			1,15	102,58	117,09	2870
	1.289.1-2.1-1-05	ПШЛ 63 – 33 – 3		3280			0,90	70,84	78,84	2250
	1.289.1-2.1-1-06	ПШЛ 63 – 36 – 3		3580			0,98	74,90	83,42	2460
	1.289.1-2.1-1-06	ПШЛ 63 – 42 – 3		4180			1,15	98,08	112,53	2870
	1.289.1-2.1-1-02	ПШЛ 63 – 33 – 4 *		3280			0,90	71,64	79,56	2250
	1.289.1-2.1-1-03	ПШЛ 63 – 36 – 4 *		3580			0,98	79,40	87,98	2460
	1.289.1-2.1-1-04	ПШЛ 63 – 42 – 4 *		4180			1,15	102,58	117,09	2870
	1.289.1-2.1-1-07	ПШЛ 63 – 36 – 5 *						75,70	84,14	
	1.289.1-2.1-1-08	ПШЛ 63 – 36 – 6	1960	3580	140	815	0,98	74,90	83,42	2460
	1.289.1-2.1-1-07	ПШЛ 63 – 36 – 7 *						75,70	84,14	
	1.289.1-2.1-1-09	ПШЛ 63 – 42 – 5 *						101,03	115,51	
	1.289.1-2.1-1-10	ПШЛ 63 – 42 – 6						101,68	116,35	
	1.289.1-2.1-1-09	ПШЛ 63 – 42 – 7 *		4180			1,15	101,03	115,51	2870
	1.289.1-2.1-1-11	ПШЛ 63 – 42 – 8 *						101,03	115,51	
	1.289.1-2.1-1-12	ПШЛ 63 – 42 – 9						101,68	116,35	
	1.289.1-2.1-1-11	ПШЛ 63 – 42 – 10 *						101,03	115,51	

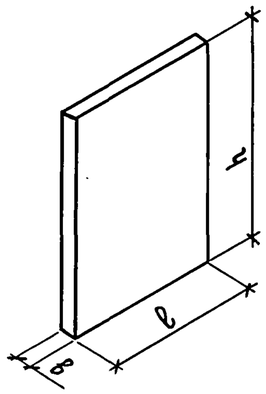

* При групповой установке лифтов к марке панели добавляется индекс „а"

Инв.№ подл. | Подпись и дата | Взам. инв.№

Продолжение

Эскиз	Обозначение	Марка	Размеры, мм			Класс бетона	Расход материалов			Масса, кг
			ℓ	h	в		бетон, м³	сталь, кг натур.	сталь, кг прив. к кл. А-I	
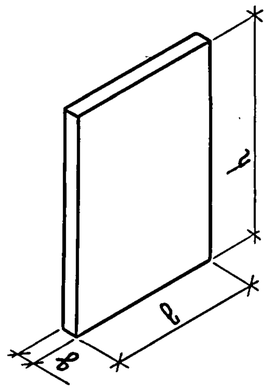	1.289.1-2.1-1-14	ПШЛ100 – 33 – 2 *	1960	3280	140	В15	0,90	69,49	77,30	2250
	1.289.1-2.1-1-15	ПШЛ100 – 36 – 2 *		3580			0,98	77,25	85,72	2460
	1.289.1-2.1-1-16	ПШЛ100 – 42 – 2 *		4180			1,15	102,58	117,09	2870
	1.289.1-2.1-1-17	ПШЛ100 – 33 – 3	2510	3280			1,15	83,13	92,46	2870
	1.289.1-2.1-1-17	ПШЛ100 – 36 – 3		3580			1,26	88,69	98,68	3150
	1.289.1-2.1-1-18	ПШЛ100 – 42 – 3		4180			1,47	120,47	138,12	3670
	1.289.1-2.1-1-14	ПШЛ100 – 33 – 4 *	1960	3280			0,90	69,49	77,30	2250
	1.289.1-2.1-1-15	ПШЛ100 – 36 – 4 *		3580			0,98	77,25	85,72	2460
	1.289.1-2.1-1-16	ПШЛ100 – 42 – 4 *		4180			1,15	102,58	117,09	2870
	1.289.1-2.1-1-19	ПШЛ100 – 42 – 5 *	1960	4180			1,15	98,88	113,25	2870
	1.289.1-2.1-1-20	ПШЛ100 – 42 – 6	2510				1,47	120,47	138,12	3670
	1.289.1-2.1-1-19	ПШЛ100 – 42 – 7 *	1960				1,15	98,88	113,25	2870
	1.289.1-2.1-1-21	ПШЛ100 – 42 – 8 *	1960				1,15	98,88	113,25	2870
	1.289.1-2.1-1-20	ПШЛ100 – 42 – 9	2510				1,47	120,47	138,12	3670
	1.289.1-2.1-1-21	ПШЛ100 – 42 – 10 *	1960				1,15	98,88	113,25	2870
	1.289.1-2.1-1-22	ПШЛ100 – 33п – 2 *	2510	3280			1,15	87,53	99,00	2870
	1.289.1-2.1-1-23	ПШЛ100 – 36п – 2 *		3580			1,26	96,79	107,06	3150
	1.289.1-2.1-1-23	ПШЛ100 – 42п – 2 *		4180			1,47	124,97	142,68	3670

Инв. № подл. | Подпись и дата | Взам. инв. №

Продолжение

Эскиз	Обозначение	Марка	Размеры, мм			Класс бетона	Расход материалов			Масса, кг
			ℓ	h	в		бетон, м³	сталь, кг натур.	сталь, кг прив. ккл. А-I	
	1.289.1-2.1-1-24	ПШЛ100 - 33п - 3	1960	3280	140	В15	0,90	63,64	71,20	2250
	1.289.1-2.1-1-24	ПШЛ100 - 36п - 3		3580			0,98	67,70	75,78	2460
	1.289.1-2.1-1-24	ПШЛ100 - 42п - 3		4180			1,15	90,88	104,89	2870
	1.289.1-2.1-1-25	ПШЛ100 - 33п - 4 *	2510	3280			1,15	90,43	102,12	2870
	1.289.1-2.1-1-26	ПШЛ100 - 36п - 4 *		3580			1,26	99,69	110,18	3150
	1.289.1-2.1-1-26	ПШЛ100 - 42п - 4 *		4180			1,47	127,87	145,80	3670
	1.289.1-2.1-1-27	ПШЛ100 - 42п - 5 *	2510	4180			1,47	123,42	141,10	3670
	1.289.1-2.1-1-28	ПШЛ100 - 42п - 6 *						127,77	145,78	
	1.289.1-2.1-1-27	ПШЛ100 - 42п - 7 *						123,42	141,10	
	1.289.1-2.1-1-28	ПШЛ100 - 42п - 8 *						127,77	145,78	
	1.289.1-2.1-1-31	ПШЛ63Б - 33 - 2	2660	3280			1,22	100,52	110,98	3050
	1.289.1-2.1-1-32	ПШЛ63Б - 36 - 2		3580			1,33	109,80	121,12	3330
	1.289.1-2.1-1-32	ПШЛ63Б - 42 - 2		4180			1,56	139,43	158,68	3890
	1.289.1-2.1-1-33	ПШЛ63Б - 33 - 3	2160	3280			0,99	69,12	77,12	2480
	1.289.1-2.1-1-33	ПШЛ63Б - 36 - 3		3580			1,08	76,26	84,82	2710
	1.289.1-2.1-1-33	ПШЛ63Б - 42 - 3		4180			1,26	101,35	116,35	3160
	1.289.1-2.1-1-34	ПШЛ63Б - 33 - 4	2660	3280			1,22	90,92	100,94	3050
	1.289.1-2.1-1-35	ПШЛ63Б - 36 - 4		3580			1,33	100,20	111,08	3330
	1.289.1-2.1-1-35	ПШЛ63Б - 42 - 4		4180			1,56	129,83	148,64	3890

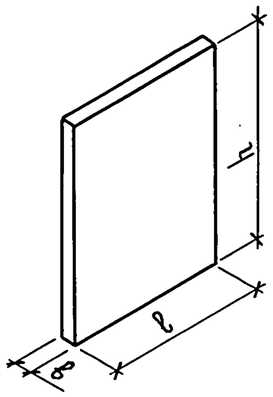

Инв. № подл. | Подпись и дата | Взам. инв. №

Продолжение

Эскиз	Обозначение	Марка	Размеры, мм			Класс бетона	Расход материалов			Масса, кг
			ℓ	h	б		бетон, м³	сталь, кг натур.	сталь, кг прив. к кл. А-I	
см. выше	1.289.1-2.1-1-36	ПШЛ63Б - 36 - 5	2660	3580	140	В15	1,33	106,10	117,28	3330
	1.289.1-2.1-1-37	ПШЛ63Б - 36 - 6								
	1.289.1-2.1-1-36	ПШЛ63Б - 42 - 5		4180			1,56	135,73	154,84	3890
	1.289.1-2.1-1-37	ПШЛ63Б - 42 - 6						128,53	147,31	
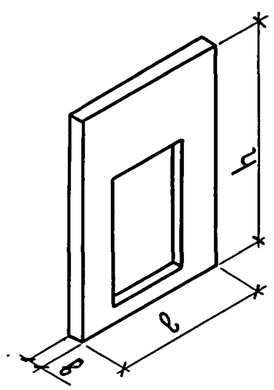	Панели шахт лифтов с отверстиями для болтового крепления оборудования лифта									
	1.289.1-2.1-1-38	ПШЛ 63 - 33 - 1б	1960	3280	140	825	0,56	90,98	115,78	1400
	1.289.1-2.1-1-38	ПШЛ 63 - 36 - 1б		3580			0,64	99.60	126,28	1600
	1.289.1-2.1-1-38	ПШЛ 63 - 42 - 1б		4180			0,80	121,96	153,34	2010
	1.289.1-2.1-1-50	ПШЛ100 - 33 - 1б	2510	3280			0,72	105,84	138,43	1800
	1.289.1-2.1-1-50	ПШЛ100 - 36 - 1б		3580			0,82	116,48	152,69	2060
	1.289.1-2.1-1-50	ПШЛ100 - 42 - 1б		4180			1,04	142,36	186,04	2600
	1.289.1-2.1-1-65	ПШЛ63Б - 33 - 1б	2160	3280			0,57	95,71	121,12	1420
	1.289.1-2.1-1-65	ПШЛ63Б - 36 - 1б		3580			0,66	105,37	132,66	1650
	1.289.1-2.1-1-65	ПШЛ63Б - 42 - 1б		4180			0,84	129,47	161,46	2100
	1.289.1-2.1-1-66	ПШЛ63Б - 33 - 5б	2160	3280			0,57	95,71	121,12	1420
	1.289.1-2.1-1-66	ПШЛ63Б - 36 - 7б		3580			0,66	105,37	132,66	1650
	1.289.1-2.1-1-66	ПШЛ63Б - 42 - 7б		4180			0,84	129,47	161,46	2100

Инв.№ подл. | Подпись и дата | Взам.инв.№

Продолжение

Эскиз	Обозначение	Марка	Размеры, мм			Класс бетона	Расход материалов			Масса, кг
			b	h	в		Бетон, $м^3$	Сталь, кг натур.	Сталь, кг прив. к кл. А-I	
	1.289.1-2.1-1-39	ПШЛ 63 – 33 – 2б *		3280			0,90	63,64	71,20	2250
	1.289.1-2.1-1-40	ПШЛ 63 – 36 – 2б *		3580			0,98	67,70	75,78	2460
	1.289.1-2.1-1-41	ПШЛ 63 – 42 – 2б *		4180			1,15	90,88	104,89	2870
	1.289.1-2.1-1-42	ПШЛ 63 – 33 – 3б		3280			0,90	63,64	71,20	2250
	1.289.1-2.1-1-43	ПШЛ 63 – 36 – 3б		3580			0,98	67,70	75,78	2460
	1.289.1-2.1-1-43	ПШЛ 63 – 42 – 3б		4180			1,15	90,88	104,89	2870
	1.289.1-2.1-1-39	ПШЛ 63 – 33 – 4б *		3280			0,90	63,64	71,20	2250
	1.289.1-2.1-1-40	ПШЛ 63 – 36 – 4б *		3580			0,98	67,70	75,78	2460
	1.289.1-2.1-1-41	ПШЛ 63 – 42 – 4б *		4180			1,15	90,88	104,89	2870
	1.289.1-2.1-1-44	ПШЛ 63 – 36 – 5б *								
	1.289.1-2.1-1-45	ПШЛ 63 – 36 – 6б	1960	3580	140	815	0,98	67,70	75,78	2460
	1.289.1-2.1-1-44	ПШЛ 63 – 36 – 7б *								
	1.289.1-2.1-1-46	ПШЛ 63 – 42 – 5б *								
	1.289.1-2.1-1-47	ПШЛ 63 – 42 – 6б								
	1.289.1-2.1-1-46	ПШЛ 63 – 42 – 7б *								
	1.289.1-2.1-1-48	ПШЛ 63 – 42 – 8б *		4180			1,15	90,88	104,89	2870
	1.289.1-2.1-1-49	ПШЛ 63 – 42 – 9б								
	1.289.1-2.1-1-48	ПШЛ 63 – 42 – 10б *								

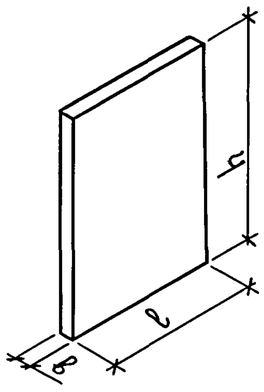

Инв. № подл. | Подпись и дата | Взам. инв. №

Продолжение

Эскиз	Обозначение	Марка	Размеры, мм ℓ	Размеры, мм h	Размеры, мм в	Класс бетона	Расход материалов: бетон, м³	Расход материалов: сталь, кг натур.	Расход материалов: сталь, кг прив. к кл. А-I	Масса, кг
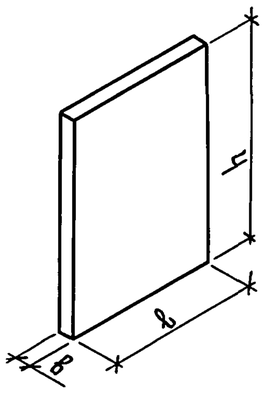	1.289.1-2.1-1-51	ПШЛ100 – 33 – 2б*	1960	3280	140	815	0,90	63,64	71,20	2250
	1.289.1-2.1-1-52	ПШЛ100 – 36 – 2б*		3580			0,98	67,70	75,78	2460
	1.289.1-2.1-1-53	ПШЛ100 – 42 – 2б*		4180			1,15	90,88	104,89	2870
	1.289.1-2.1-1-54	ПШЛ100 – 33 – 3б	2510	3280			1,15	79,53	90,64	2870
	1.289.1-2.1-1-54	ПШЛ100 – 36 – 3б		3580			1,26	85,09	94,86	3150
	1.289.1-2.1-1-55	ПШЛ100 – 42 – 3б		4180			1,47	113,27	130,48	3670
	1.289.1-2.1-1-51	ПШЛ100 – 33 – 4б*	1960	3280			0,90	63,64	71,20	2250
	1.289.1-2.1-1-52	ПШЛ100 – 36 – 4б*		3580			0,98	67,70	75,78	2460
	1.289.1-2.1-1-53	ПШЛ100 – 42 – 4б*		4180			1,15	90,88	104,89	2870
	1.289.1-2.1-1-56	ПШЛ100 – 42 – 5б*	1960	4180			1,15	90,88	104,89	2870
	1.289.1-2.1-1-57	ПШЛ100 – 42 – 6б	2510				1,47	113,27	130,48	3670
	1.289.1-2.1-1-56	ПШЛ100 – 42 – 7б*	1960				1,15	90,88	104,89	2870
	1.289.1-2.1-1-58	ПШЛ100 – 42 – 8б*	1960				1,15	90,88	104,89	2870
	1.289.1-2.1-1-57	ПШЛ100 – 42 – 9б	2510				1,47	113,27	130,48	3670
	1.289.1-2.1-1-58	ПШЛ100 – 42 – 10б*	1960				1,15	90,88	104,89	2870
	1.289.1-2.1-1-59	ПШЛ100 – 33п – 2б*	2510	3280			1,15	79,53	90,64	2870
	1.289.1-2.1-1-60	ПШЛ100 – 36п – 2б*		3580			1,26	85,09	94,86	3150
	1.289.1-2.1-1-60	ПШЛ100 – 42п – 2б*		4180			1,47	113,27	130,48	3670

Инв. № подл. | Подпись и дата | Взам. инв. №

Продолжение

Эскиз	Обозначение	Марка	Размеры, мм ℓ	Размеры, мм h	Размеры, мм в	Класс бетона	Расход материалов: бетон, м³	Расход материалов: сталь, кг натур.	Расход материалов: сталь, кг прив. к кл. А-I	Масса, кг
	1.289.1-2.1-1-61	ПШЛ100 – 33п – 4б*		3280			1,15	79,53	90,64	2870
	1.289.1-2.1-1-62	ПШЛ100 – 36п – 4б*		3580			1,26	85,09	94,86	3150
	1.289.1-2.1-1-62	ПШЛ100 – 42п – 4б*		4180			1,47	113,27	130,48	3670
	1.289.1-2.1-1-63	ПШЛ100 – 42п – 5б*								
	1.289.1-2.1-1-64	ПШЛ100 – 42п – 6б*								
	1.289.1-2.1-1-63	ПШЛ100 – 42п – 7б*	2510	4180			1,47	113,27	130,48	3670
	1.289.1-2.1-1-64	ПШЛ100 – 42п – 8б*								
	1.289.1-2.1-1-67	ПШЛ63б – 33 – 2б		3280			1,22	82,42	92,08	3050
	1.289.1-2.1-1-68	ПШЛ63б – 36 – 2б	2660	3580	140	В15	1,33	88,00	98,38	3330
	1.289.1-2.1-1-68	ПШЛ63б – 42 – 2б		4180			1,56	117,63	135,94	3890
	1.289.1-2.1-1-69	ПШЛ63б – 33 – 4б		3280			1,22	82,42	92,08	3050
	1.289.1-2.1-1-70	ПШЛ63б – 36 – 4б		3580			1,33	88,00	98,38	3330
	1.289.1-2.1-1-70	ПШЛ63б – 42 – 4б		4180			1,56	117,63	135,94	3890
	1.289.1-2.1-1-71	ПШЛ63б – 36 – 5б		3580			1,33	88,00	98,38	3330
	1.289.1-2.1-1-72	ПШЛ63б – 36 – 6б								
	1.289.1-2.1-1-71	ПШЛ63б – 42 – 5б		4180			1,56	117,63	135,94	3890
	1.289.1-2.1-1-72	ПШЛ63б – 42 – 6б								

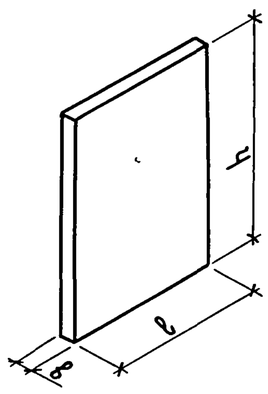

Инв.№ подл. | Подпись и дата | Взам. инв.№

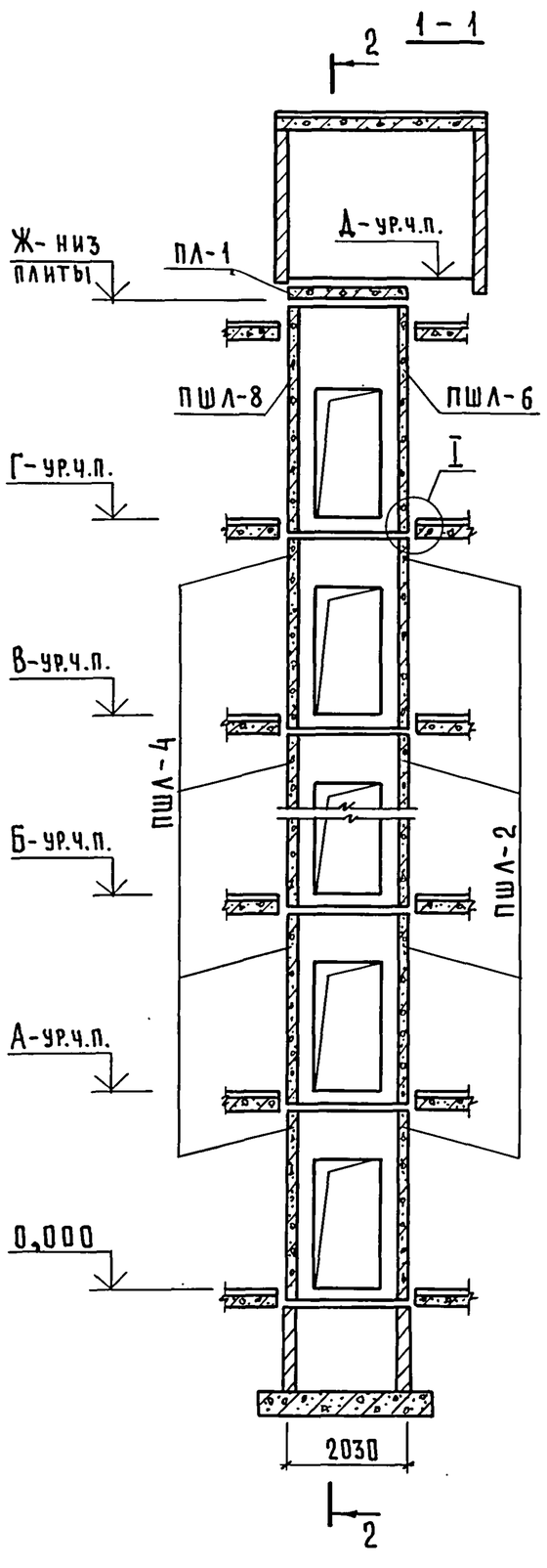

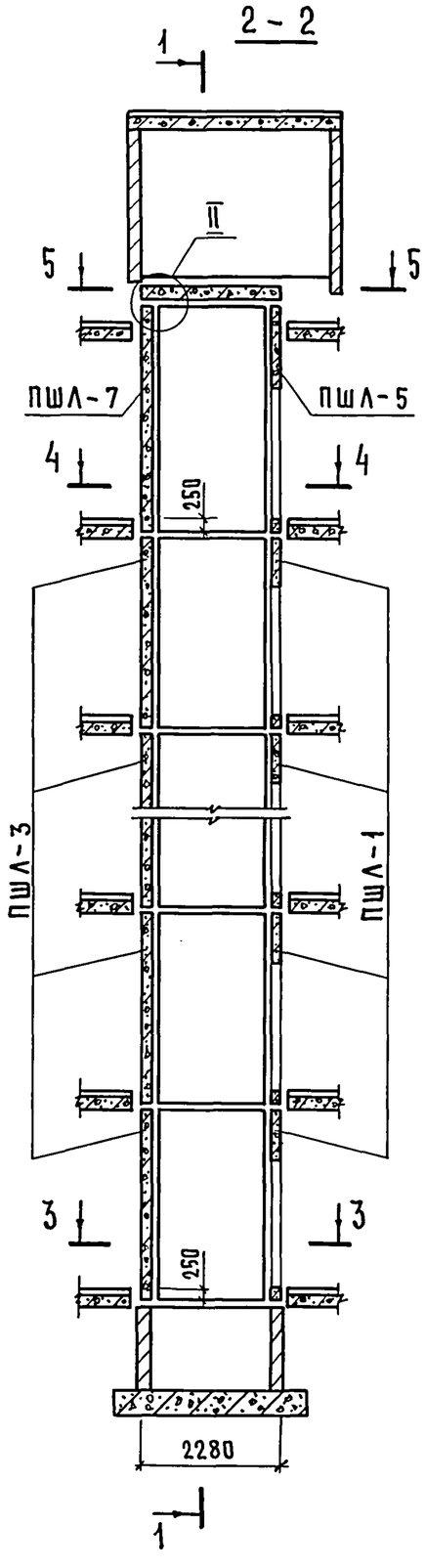

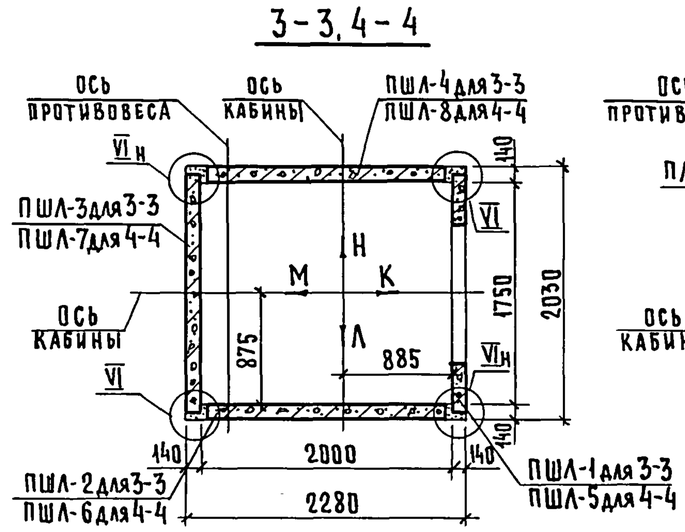

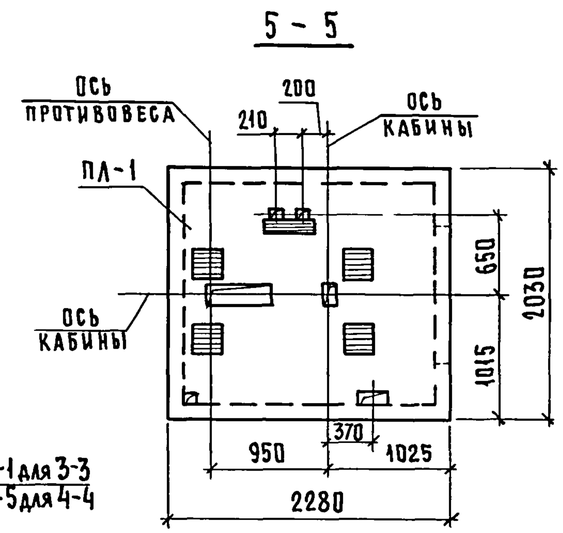

Высота этажа, мм		Отметки уровня чистого пола, м						Отметка низа плиты ПЛ-1, м	Примеч.
типовой	верхн.	2 этаж	3 этаж	4...10 этажи	11 этаж	12 этаж	маш.пом.		
h	$h_в$	А	Б		В	Г	Д	Ж	
3300	3500	3,300	6,600	9,900...29,700	33,000	36,300	40,050	39,800	
3600	3500	3,600	7,200	10,800...32,400	36,000	39,600	43,350	43,100	
4200	3950	4,200	8,400	12,600...37,800	42,000	46,200	50,400	50,150	

1. Монтажные узлы смотри чертеж 1.289.1-2.0-1-Д1.
2. Спецификацию к схемам и развертку стен шахт для I варианта смотри лист 2, для II варианта - лист 3

Нач. отд.	Новичков		
Н.контр.	Некритин		
ГИП	Некритин		
Рук.гр.	Домахина		

1.289.1-2.0-1-01

Схемы расположения элементов шахт пассажирского лифта Q=630 кг, V=1,0 м/с, противовес сзади

Стадия	Лист	Листов
Р	1	3

ГИПРОНИИЗДРАВ

24329-01 19

Инв.№ подл. | Подпись и дата | Взам. инв.№

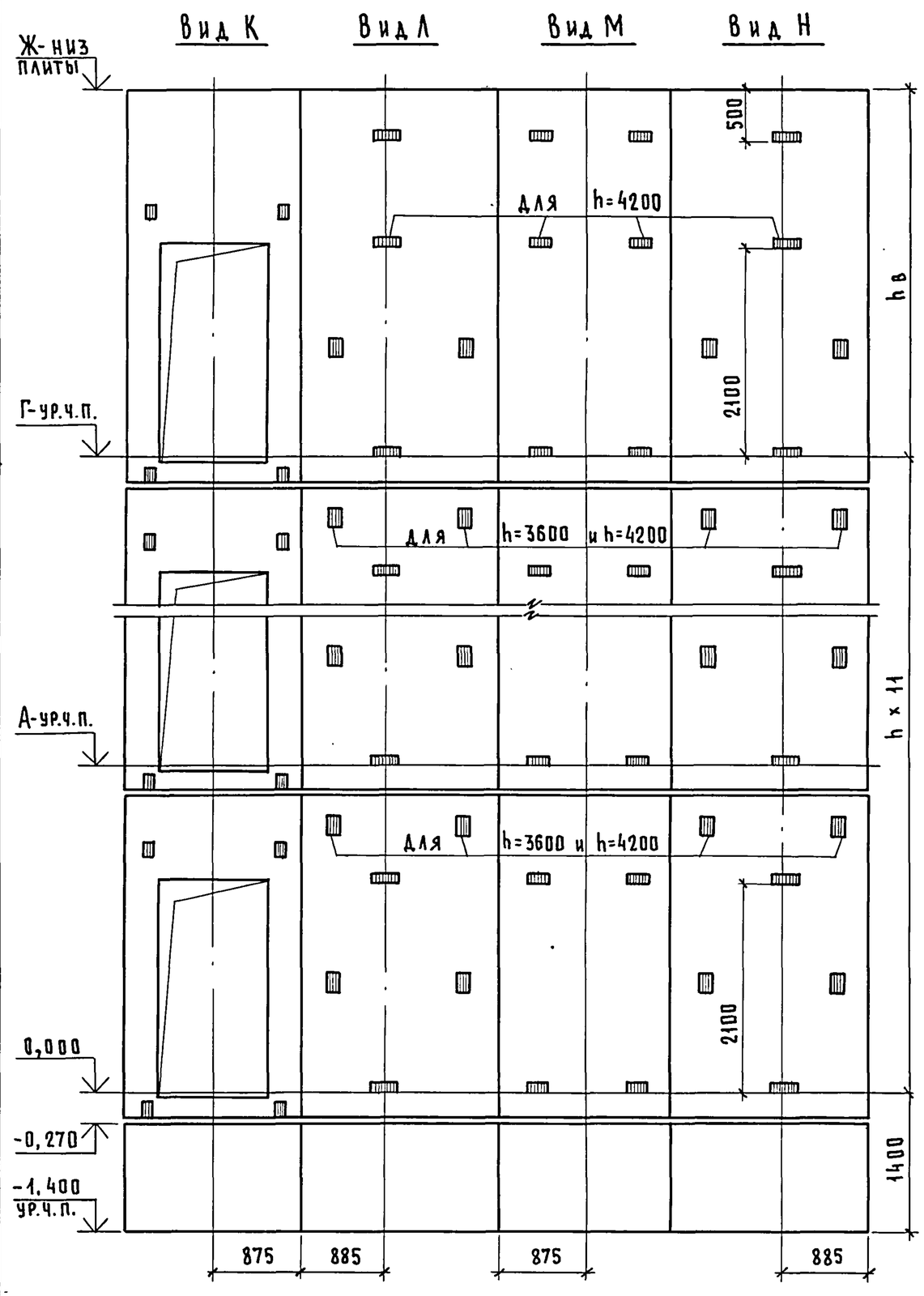

Марка, поз.	Обозначение	Наименование	Кол. при h, м 3,3	3,6	4,2	Масса ед., кг	Примечание
		Панели шахт лифтов					
ПШЛ-1	1.289.1-2.1-1 – 01	ПШЛ 63 – 33 – 1	11			1400	
	1.289.1-2.1-1 – 01	ПШЛ 63 – 36 – 1		11		1600	
	1.289.1-2.1-1 – 01	ПШЛ 63 – 42 – 1			11	2010	
ПШЛ-2	1.289.1-2.1-1 – 02	ПШЛ 63 – 33 – 2	11			2250	
	1.289.1-2.1-1 – 03	ПШЛ 63 – 36 – 2		11		2460	
	1.289.1-2.1-1 – 04	ПШЛ 63 – 42 – 2			11	2870	
ПШЛ-3	1.289.1-2.1-1 – 05	ПШЛ 63 – 33 – 3	11			2250	
	1.289.1-2.1-1 – 06	ПШЛ 63 – 36 – 3		11		2460	
	1.289.1-2.1-1 – 06	ПШЛ 63 – 42 – 3			11	2870	
ПШЛ-4	1.289.1-2.1-1 – 02	ПШЛ 63 – 33 – 4	11			2250	
	1.289.1-2.1-1 – 03	ПШЛ 63 – 36 – 4		11		2460	
	1.289.1-2.1-1 – 04	ПШЛ 63 – 42 – 4			11	2870	
ПШЛ-5	1.289.1-2.1-1 – 01	ПШЛ 63 – 36 – 1	1	1		1600	
	1.289.1-2.1-1 – 01	ПШЛ 63 – 42 – 1			1	2010	
ПШЛ-6	1.289.1-2.1-1 – 07	ПШЛ 63 – 36 – 5	1	1		2460	
	1.289.1-2.1-1 – 09	ПШЛ 63 – 42 – 5			1	2870	
ПШЛ-7	1.289.1-2.1-1 – 08	ПШЛ 63 – 36 – 6	1	1		2460	
	1.289.1-2.1-1 – 10	ПШЛ 63 – 42 – 6			1	2870	
ПШЛ-8	1.289.1-2.1-1 – 07	ПШЛ 63 – 36 – 7	1	1		2460	
	1.289.1-2.1-1 – 09	ПШЛ 63 – 42 – 7			1	2870	
		Плита перекрытия					
ПЛ-1	1.089.1-1.1-1 – 54	ПЛ 63 – 20.23.2	1	1	1	2210	
	1.289.1-2.0-1 – 09	Участок монолитный Ум1	1	1			0,17 м³

Монолитный участок Ум1 смотри узел III чертеж 1.289.1-2.0-1-Д1.

Инв. № подл.	Подпись и дата	Взам. инв. №

24329-01 20

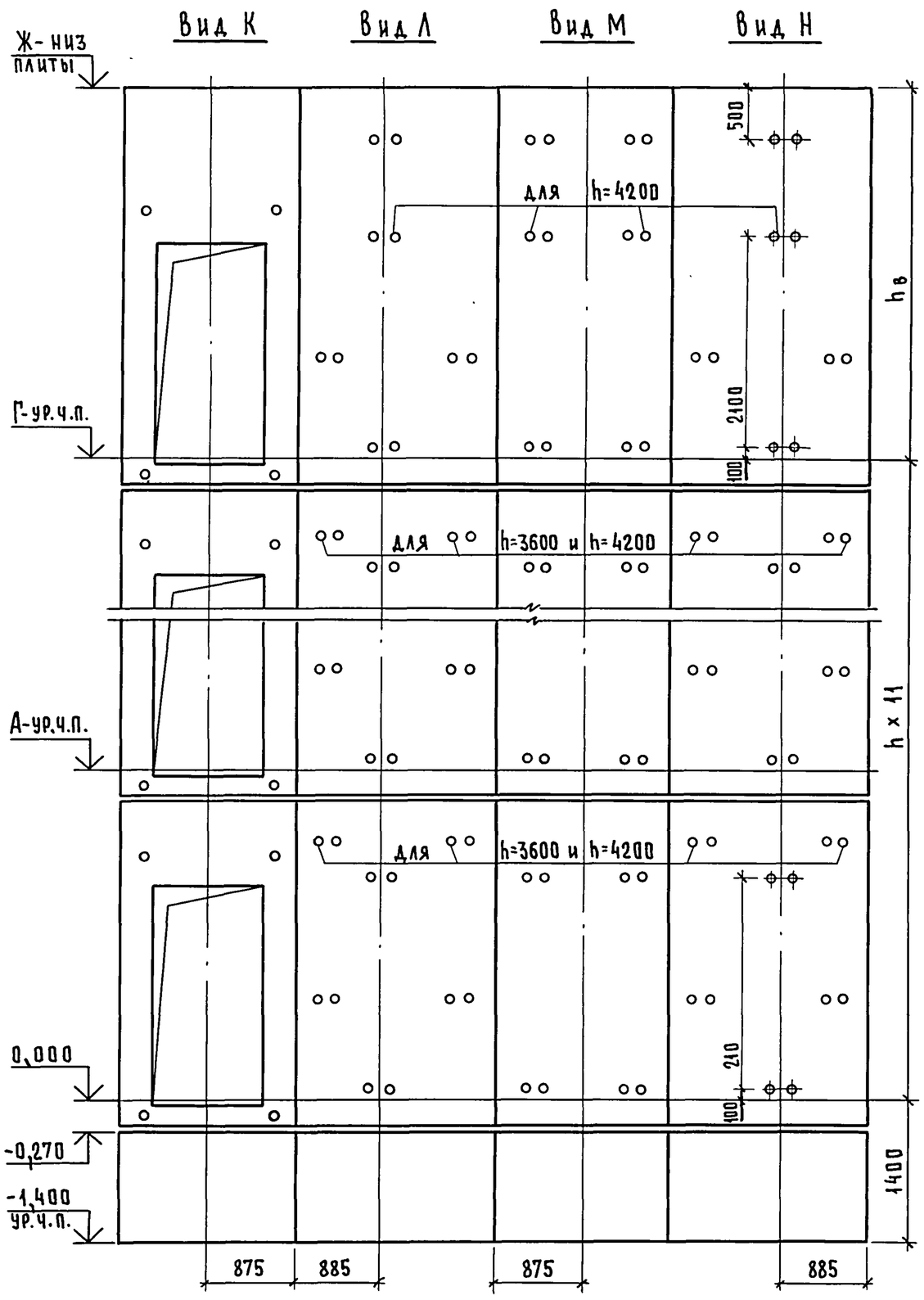

Марка, поз.	Обозначение	Наименование	Кол. при h, м 3,3	3,6	4,2	Масса ед., кг	Примечание
		Панели шахт лифтов					
ПШЛ-1	1.289.1-2.1-1 - 38	ПШЛ 63 - 33 - 1б	11			1400	
	1.289.1-2.1-1 - 38	ПШЛ 63 - 36 - 1б		11		1600	
	1.289.1-2.1-1 - 38	ПШЛ 63 - 42 - 1б			11	2010	
ПШЛ-2	1.289.1-2.1-1 - 39	ПШЛ 63 - 33 - 2б	11			2250	
	1.289.1-2.1-1 - 40	ПШЛ 63 - 36 - 2б		11		2460	
	1.289.1-2.1-1 - 41	ПШЛ 63 - 42 - 2б			11	2870	
ПШЛ-3	1.289.1-2.1-1 - 42	ПШЛ 63 - 33 - 3б	11			2250	
	1.289.1-2.1-1 - 43	ПШЛ 63 - 36 - 3б		11		2460	
	1.289.1-2.1-1 - 43	ПШЛ 63 - 42 - 3б			11	2870	
ПШЛ-4	1.289.1-2.1-1 - 39	ПШЛ 63 - 33 - 4б	11			2250	
	1.289.1-2.1-1 - 40	ПШЛ 63 - 36 - 4б		11		2460	
	1.289.1-2.1-1 - 41	ПШЛ 63 - 42 - 4б			11	2870	
ПШЛ-5	1.289.1-2.1-1 - 38	ПШЛ 63 - 36 - 1б	1	1		1600	
	1.289.1-2.1-1 - 38	ПШЛ 63 - 42 - 1б			1	2010	
ПШЛ-6	1.289.1-2.1-1 - 44	ПШЛ 63 - 36 - 5б	1	1		2460	
	1.289.1-2.1-1 - 46	ПШЛ 63 - 42 - 5б			1	2870	
ПШЛ-7	1.289.1-2.1-1 - 45	ПШЛ 63 - 36 - 6б	1	1		2460	
	1.289.1-2.1-1 - 47	ПШЛ 63 - 42 - 6б			1	2870	
ПШЛ-8	1.289.1-2.1-1 - 44	ПШЛ 63 - 36 - 7б	1	1		2460	
	1.289.1-2.1-1 - 46	ПШЛ 63 - 42 - 7б			1	2870	
		Плита перекрытия					
ПЛ-1	1.089.1-1.1-1 - 54	ПЛ 63 - 20.23.2	1	1	1	2210	
	1.289.1-2.0-1 - 09	Участок монолитный Ум1	1	1			0,17 м³

Монолитный участок Ум1 смотри узел II чертеж 1.289.1-2.0-1 - Д1.

Инв.№ подл. | Подпись и дата | Взам.инв.№

1.289.1-2.0-1-01

Лист 3

24329-01 21

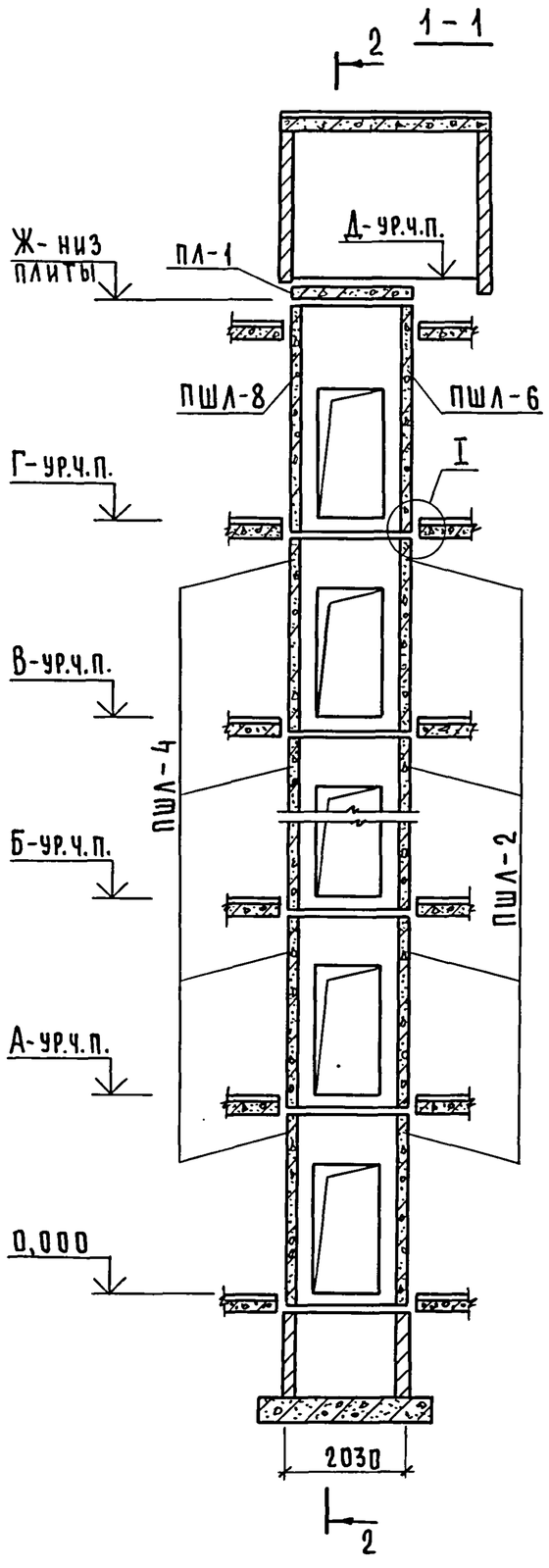

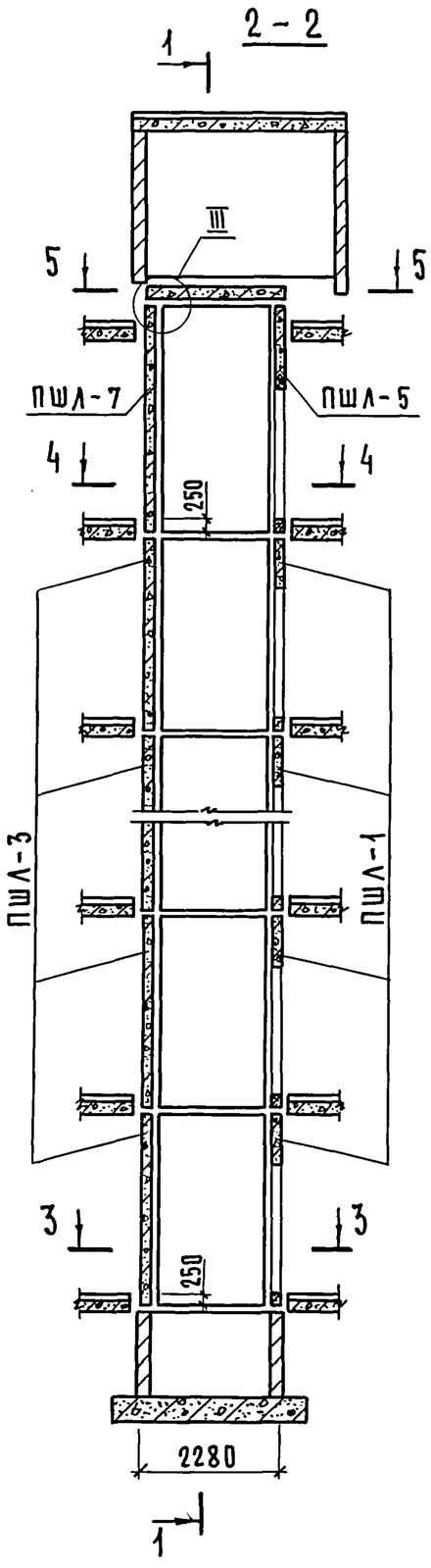

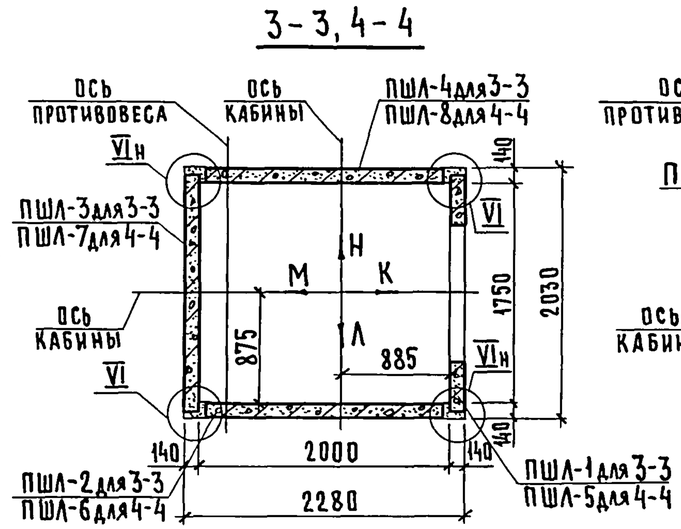

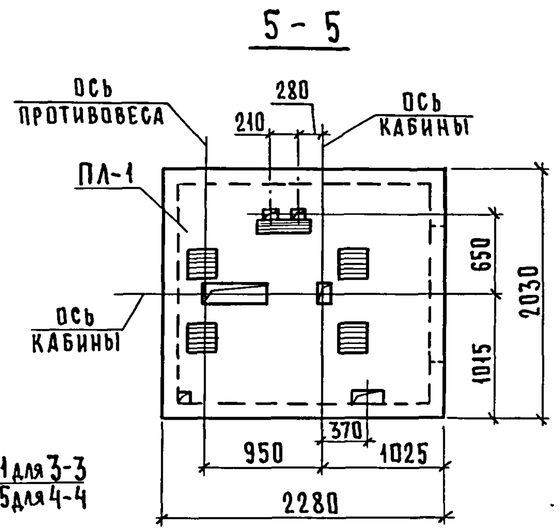

Высота этажа, мм		Отметки уровня чистого пола, м						Отметка низа плиты ПЛ-1, м	Примеч.
типовой	верхн.	2 этаж	3 этаж	4...10 этажи	11 этаж	12 этаж	маш.пом.		
h	hв	А	Б		В	Г	Д	Ж	
3300	4200	3,300	6,600	9,900...29,700	33,000	36,300	40,750	40,500	
3600	4200	3,600	7,200	10,800...32,400	36,000	39,600	44,050	43,800	
4200	4200	4,200	8,400	12,600...37,800	42,000	46,200	50,650	50,400	

1. Монтажные узлы смотри чертеж 1.289.1-2.0-1-Д1.
2. Спецификацию к схемам и развертку стен шахт для I варианта смотри лист 2, для II варианта - лист 3.

Нач.отд.	Новичков	
Н.контр.	Некритин	
ГИП	Некритин	
Рук.гр.	Домахина	

1.289.1-2.0-1-02

Схемы расположения элементов шахт пассажирского лифта Q=630 кг, V=1,6 м/с, противовес сзади

Стадия	Лист	Листов
Р	1	3

ГИПРОНИИЗДРАВ

Инв.№ подл. | Подпись и дата | Взам.инв.№

24329-01 22

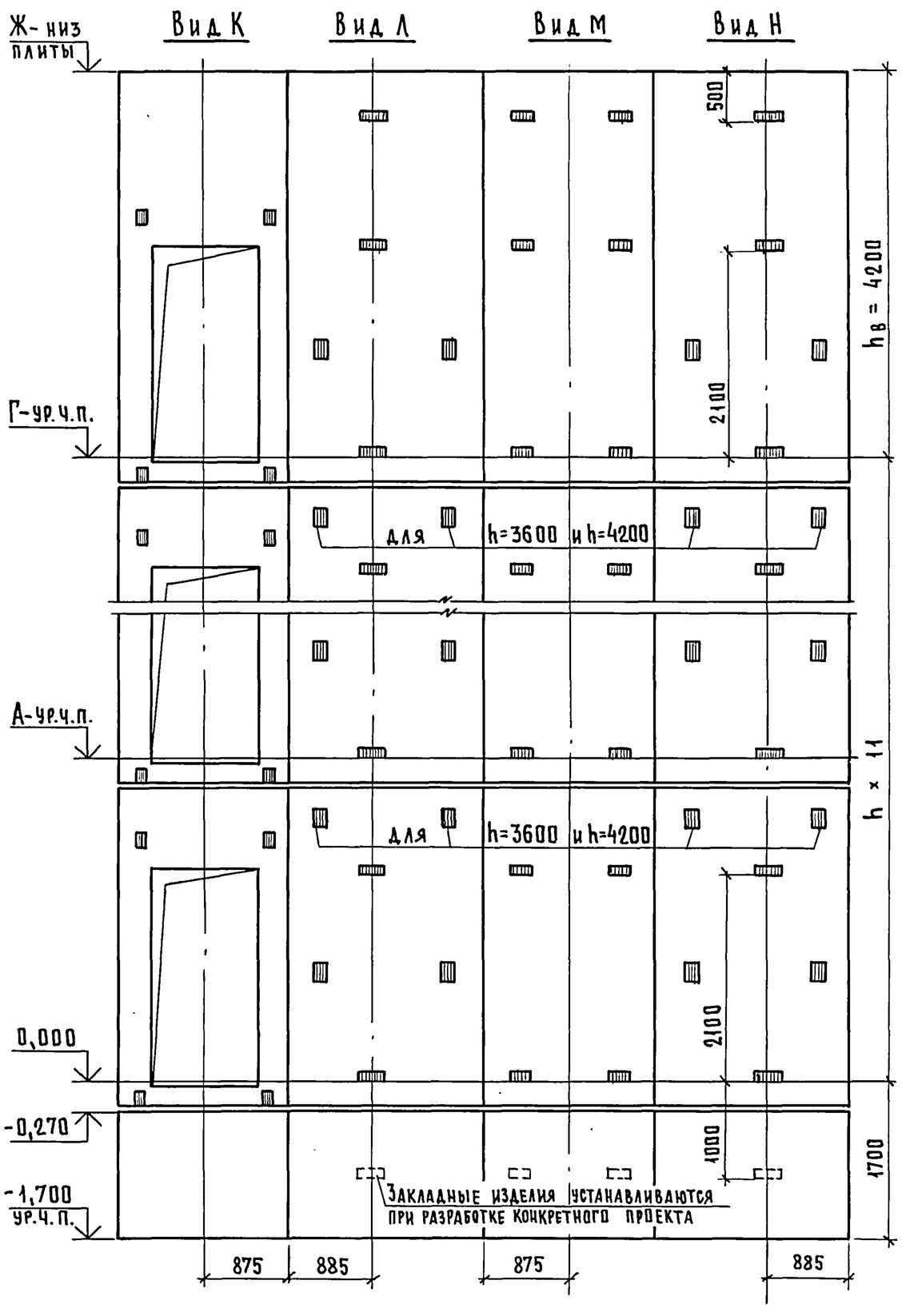

Марка, поз.	Обозначение	Наименование	Кол. при h, м 3,3	3,6	4,2	Масса ед., кг	Примечание
		Панели шахт лифтов					
ПШЛ-1	1.289.1-2.1-1 - 01	ПШЛ 63 - 33 - 1	11			1400	
	1.289.1-2.1-1 - 01	ПШЛ 63 - 36 - 1		11		1600	
	1.289.1-2.1-1 - 01	ПШЛ 63 - 42 - 1			11	2010	
ПШЛ-2	1.289.1-2.1-1 - 02	ПШЛ 63 - 33 - 2	11			2250	
	1.289.1-2.1-1 - 03	ПШЛ 63 - 36 - 2		11		2460	
	1.289.1-2.1-1 - 04	ПШЛ 63 - 42 - 2			11	2870	
ПШЛ-3	1.289.1-2.1-1 - 05	ПШЛ 63 - 33 - 3	11			2250	
	1.289.1-2.1-1 - 06	ПШЛ 63 - 36 - 3		11		2460	
	1.289.1-2.1-1 - 06	ПШЛ 63 - 42 - 3			11	2870	
ПШЛ-4	1.289.1-2.1-1 - 02	ПШЛ 63 - 33 - 4	11			2250	
	1.289.1-2.1-1 - 03	ПШЛ 63 - 36 - 4		11		2460	
	1.289.1-2.1-1 - 04	ПШЛ 63 - 42 - 4			11	2870	
ПШЛ-5	1.289.1-2.1-1 - 01	ПШЛ 63 - 42 - 1	1	1	1	2010	
ПШЛ-6	1.289.1-2.1-1 - 11	ПШЛ 63 - 42 - 8	1	1	1	2870	
ПШЛ-7	1.289.1-2.1-1 - 12	ПШЛ 63 - 42 - 9	1	1	1	2870	
ПШЛ-8	1.289.1-2.1-1 - 11	ПШЛ 63 - 42 - 10	1	1	1	2870	
		Плита перекрытия					
ПЛ-1	1.089.1-1.1-1 - 55	ПЛ 63 - 20.23.2 - 1	1	1	1	2210	
	1.289.1-2.0-1 - 10	Участок монолитный Ум2	1	1	1		0,28 м³

Монолитный участок Ум2 смотри узел III чертеж 1.289.1-2.0-1-Д1.

Инв.№ подл. | Подпись и дата | Взам.инв.№

1.289.1-2.0-1-02

Лист 2

24329-01 23

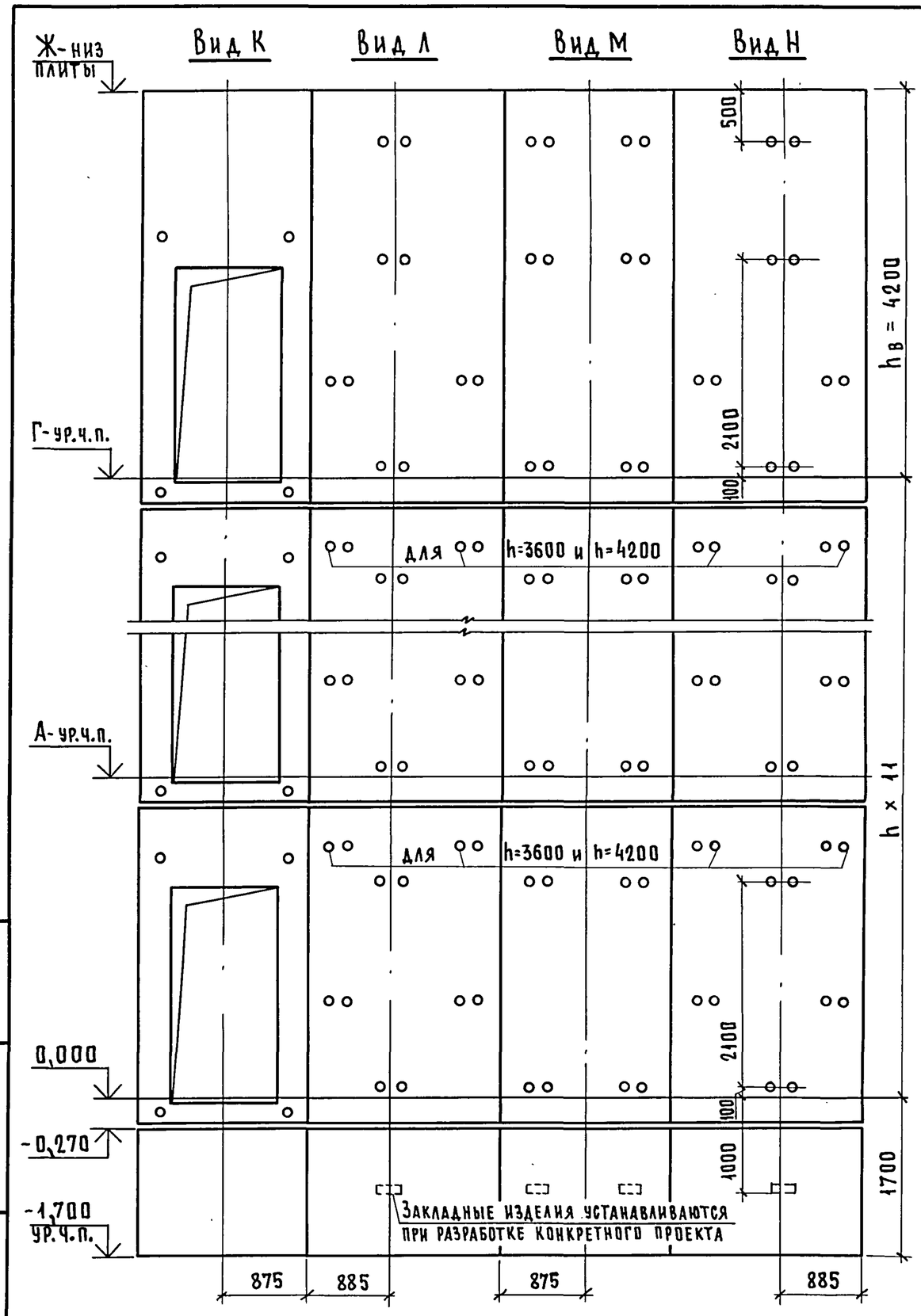

Марка, поз.	Обозначение	Наименование	Кол. при h, м 3,3	3,6	4,2	Масса ед., кг	Примечание
		Панели шахт лифтов					
ПШЛ-1	1.289.1-2.1-1 - 38	ПШЛ 63 - 33 - 1б	11			1400	
	1.289.1-2.1-1 - 38	ПШЛ 63 - 36 - 1б		11		1600	
	1.289.1-2.1-1 - 38	ПШЛ 63 - 42 - 1б			11	2010	
ПШЛ-2	1.289.1-2.1-1 - 39	ПШЛ 63 - 33 - 2б	11			2250	
	1.289.1-2.1-1 - 40	ПШЛ 63 - 36 - 2б		11		2460	
	1.289.1-2.1-1 - 41	ПШЛ 63 - 42 - 2б			11	2870	
ПШЛ-3	1.289.1-2.1-1 - 42	ПШЛ 63 - 33 - 3б	11			2250	
	1.289.1-2.1-1 - 43	ПШЛ 63 - 36 - 3б		11		2460	
	1.289.1-2.1-1 - 43	ПШЛ 63 - 42 - 3б			11	2870	
ПШЛ-4	1.289.1-2.1-1 - 39	ПШЛ 63 - 33 - 4б	11			2250	
	1.289.1-2.1-1 - 40	ПШЛ 63 - 36 - 4б		11		2460	
	1.289.1-2.1-1 - 41	ПШЛ 63 - 42 - 4б			11	2870	
ПШЛ-5	1.289.1-2.1-1 - 38	ПШЛ 63 - 42 - 1б	1	1	1	2010	
ПШЛ-6	1.289.1-2.1-1 - 48	ПШЛ 63 - 42 - 8б	1	1	1	2870	
ПШЛ-7	1.289.1-2.1-1 - 49	ПШЛ 63 - 42 - 9б	1	1	1	2870	
ПШЛ-8	1.289.1-2.1-1 - 48	ПШЛ 63 - 42 - 10б	1	1	1	2870	
		Плита перекрытия					
ПЛ-1	1.089.1-1.1-1 - 55	ПЛ 63 - 20.23.2 - 1	1	1	1	2210	
	1.289.1-2.0-1 - 10	Участок монолитный Ум2	1	1	1		0,28 м³

Монолитный участок Ум2 смотри узел III чертеж 1.289.1-2.0-1-Д1.

Инв. № подл. | Подпись и дата | Взам. инв. №

24329-01 24

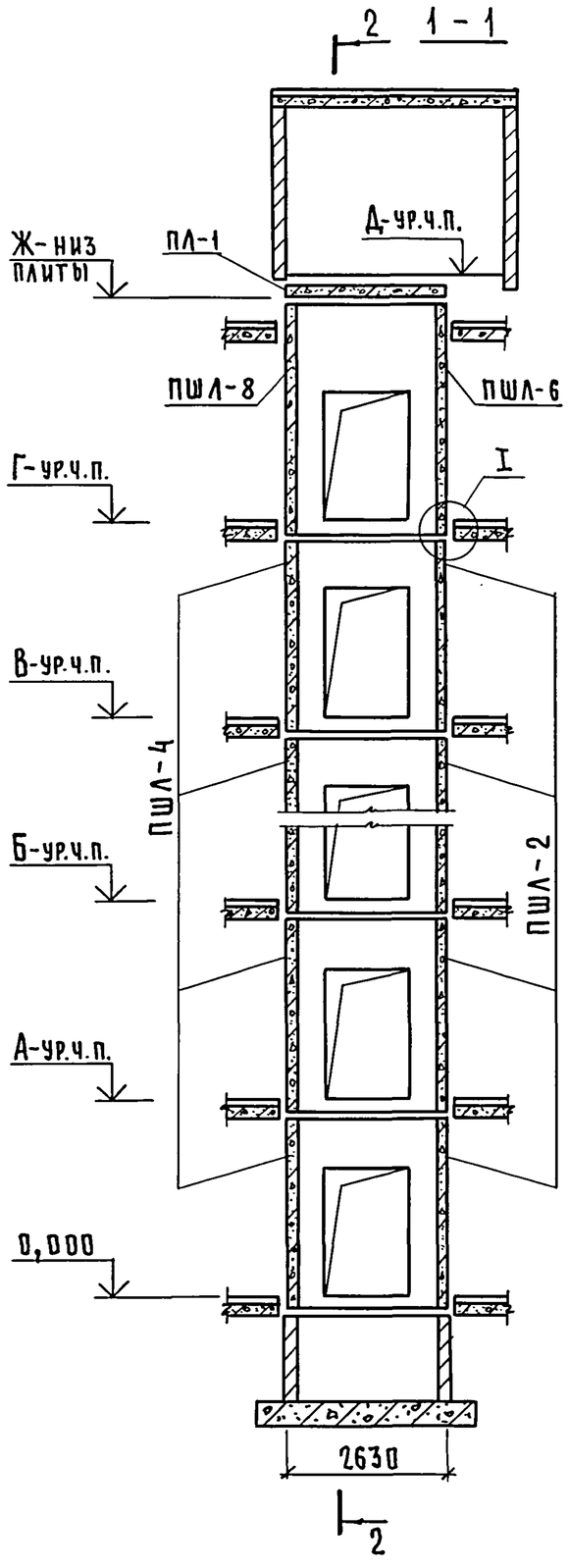

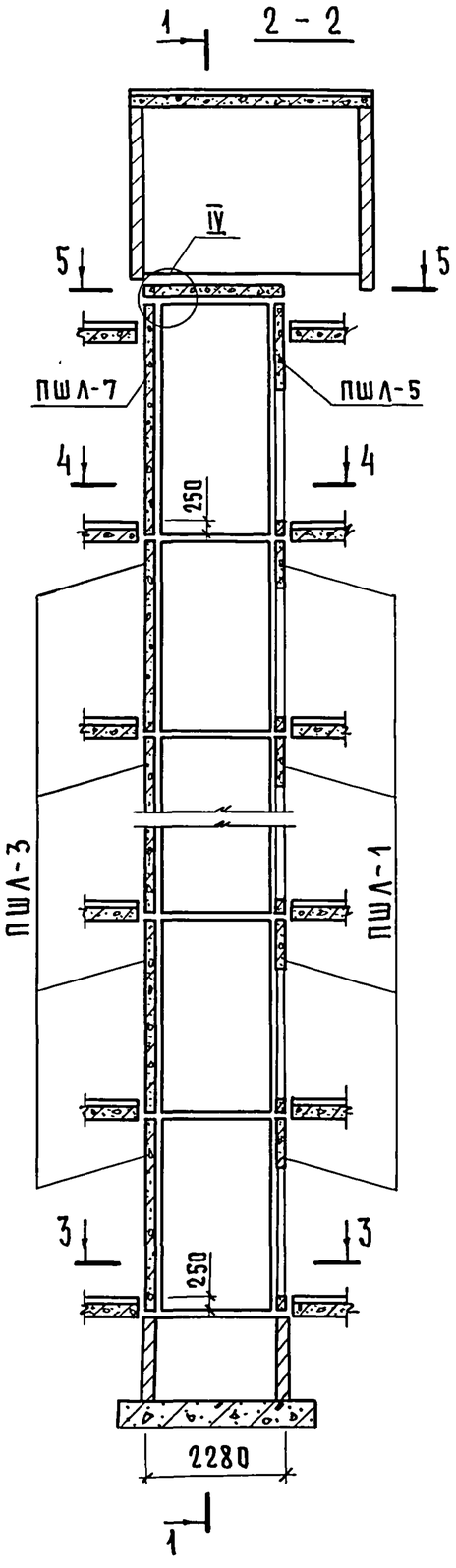

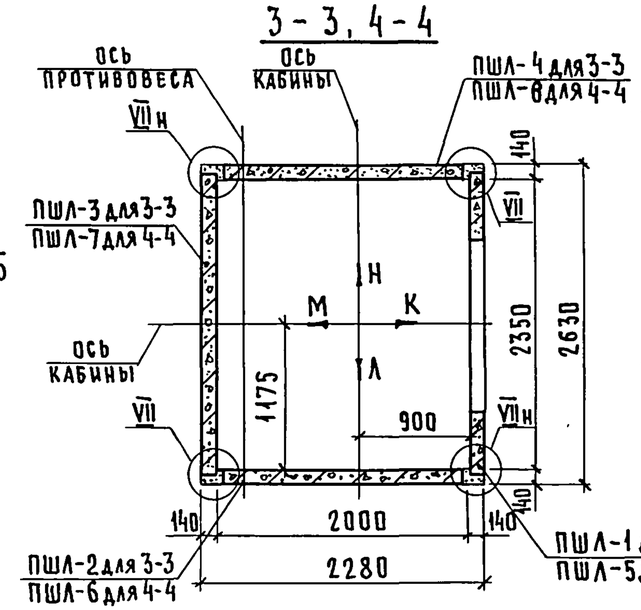

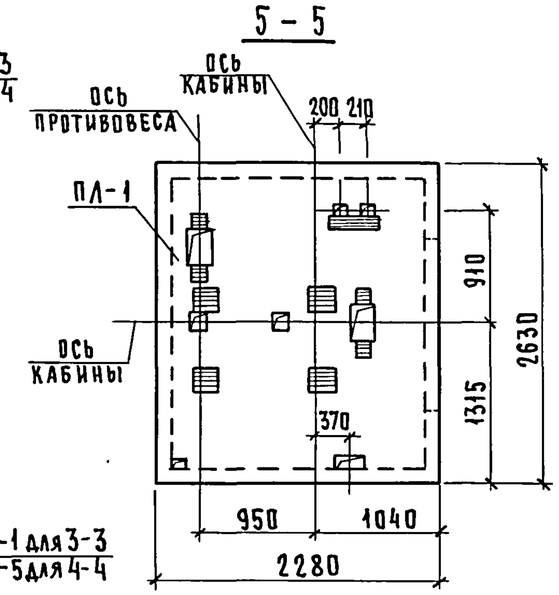

Высота этажа, мм		Отметки уровня чистого пола, м						Отметка низа плиты ПЛ-1, м	Примеч.
типовой	верхн.	2 этаж	3 этаж	4...10 этажи	11 этаж	12 этаж	маш.пом.		
h	$h_в$	А	Б		В	Г	Д	Ж	
3300	4000	3,300	6,600	9,900...29,700	33,000	36,300	40,550	40,300	
3600	4000	3,600	7,200	10,800...32,400	36,000	39,600	43,850	43,600	
4200	4000	4,200	8,400	12,600...37,800	42,000	46,200	50,450	50,200	

1. Монтажные узлы смотри чертеж 1.289.1-2.0-1-Д1.
2. Спецификацию к схемам и развертку стен шахт для I варианта смотри лист 2, для II варианта - лист 3.

Нач.отд.	Новичков		
Н.контр.	Некритин		
ГИП	Некритин		
Рук.гр.	Домахина		

1.289.1-2.0-1-03

Схемы расположения элементов шахт пассажирского лифта Q = 1000 кг, V = 1,0 м/с, противовес сзади

Стадия	Лист	Листов
Р	1	3

ГИПРОНИИЗДРАВ

Инв.№ подл. | Подпись и дата | Взам.инв.№

24329-01 25

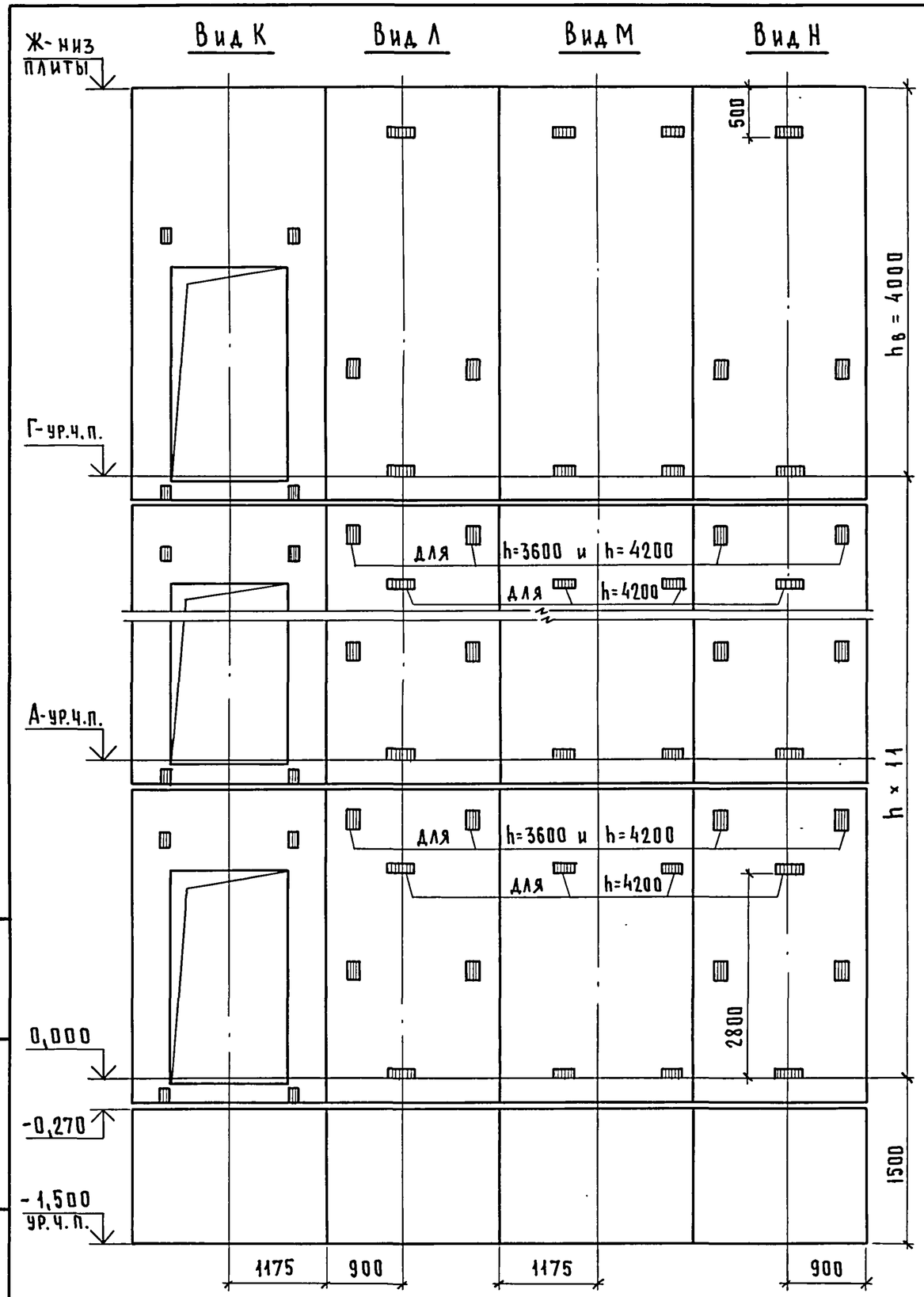

Марка, поз.	Обозначение	Наименование	Кол. при h, м 3,3	3,6	4,2	Масса ед., кг	Примечание
		Панели шахт лифтов					
ПШЛ-1	1.289.1-2.1-1 - 13	ПШЛ 100 - 33 - 1	11			1800	
	1.289.1-2.1-1 - 13	ПШЛ 100 - 36 - 1		11		2060	
	1.289.1-2.1-1 - 13	ПШЛ 100 - 42 - 1			11	2600	
ПШЛ-2	1.289.1-2.1-1 - 14	ПШЛ 100 - 33 - 2	11			2250	
	1.289.1-2.1-1 - 15	ПШЛ 100 - 36 - 2		11		2460	
	1.289.1-2.1-1 - 16	ПШЛ 100 - 42 - 2			11	2870	
ПШЛ-3	1.289.1-2.1-1 - 17	ПШЛ 100 - 33 - 3	11			2870	
	1.289.1-2.1-1 - 17	ПШЛ 100 - 36 - 3		11		3150	
	1.289.1-2.1-1 - 18	ПШЛ 100 - 42 - 3			11	3670	
ПШЛ-4	1.289.1-2.1-1 - 14	ПШЛ 100 - 33 - 4	11			2250	
	1.289.1-2.1-1 - 15	ПШЛ 100 - 36 - 4		11		2460	
	1.289.1-2.1-1 - 16	ПШЛ 100 - 42 - 4			11	2870	
ПШЛ-5	1.289.1-2.1-1 - 13	ПШЛ 100 - 42 - 1	1	1	1	2600	
ПШЛ-6	1.289.1-2.1-1 - 19	ПШЛ 100 - 42 - 5	1	1	1	2870	
ПШЛ-7	1.289.1-2.1-1 - 20	ПШЛ 100 - 42 - 6	1	1	1	3670	
ПШЛ-8	1.289.1-2.1-1 - 19	ПШЛ 100 - 42 - 7	1	1	1	2870	
		Плита перекрытия					
ПЛ-1	1.089.1-1.1-1 - 56	ПЛ 100 - 26.23.2	1	1	1	2880	
	1.289.1-2.0-1 - 11	Участок монолитный Ум3	1	1	1		0,06 м³

Монолитный участок Ум3 смотри узел IV чертеж 1.289.1-2.0-1 - Д1.

Взам. инв. № | Подпись и дата | Инв. № подл.

1.289.1 - 2.0 - 1 - 03

Лист 2

24329-01 26

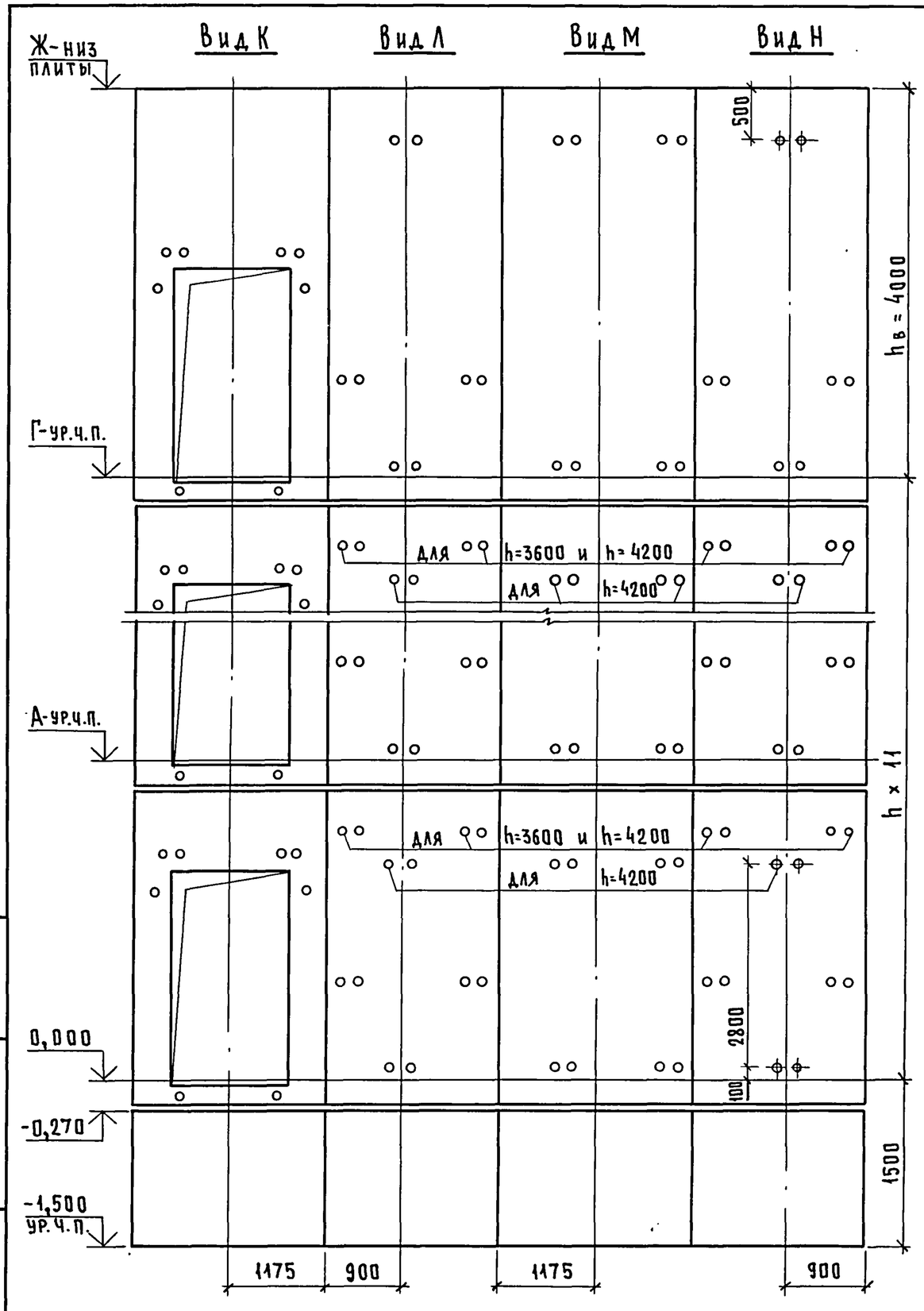

Марка, поз.	Обозначение	Наименование	Кол. при h, м 3,3	3,6	4,2	Масса ед., кг	Примечание
		Панели шахт лифтов					
ПШЛ-1	1.289.1-2.1-1 – 50	ПШЛ 100 – 33 – 1б	11			1800	
	1.289.1-2.1-1 – 50	ПШЛ 100 – 36 – 1б		11		2060	
	1.289.1-2.1-1 – 50	ПШЛ 100 – 42 – 1б			11	2600	
ПШЛ-2	1.289.1-2.1-1 – 51	ПШЛ 100 – 33 – 2б	11			2250	
	1.289.1-2.1-1 – 52	ПШЛ 100 – 36 – 2б		11		2460	
	1.289.1-2.1-1 – 53	ПШЛ 100 – 42 – 2б			11	2870	
ПШЛ-3	1.289.1-2.1-1 – 54	ПШЛ 100 – 33 – 3б	11			2870	
	1.289.1-2.1-1 – 54	ПШЛ 100 – 36 – 3б		11		3150	
	1.289.1-2.1-1 – 55	ПШЛ 100 – 42 – 3б			11	3670	
ПШЛ-4	1.289.1-2.1-1 – 51	ПШЛ 100 – 33 – 4б	11			2250	
	1.289.1-2.1-1 – 52	ПШЛ 100 – 36 – 4б		11		2460	
	1.289.1-2.1-1 – 53	ПШЛ 100 – 42 – 4б			11	2870	
ПШЛ-5	1.289.1-2.1-1 – 59	ПШЛ 100 – 42 – 1б	1	1	1	2600	
ПШЛ-6	1.289.1-2.1-1 – 56	ПШЛ 100 – 42 – 5б	1	1	1	2870	
ПШЛ-7	1.289.1-2.1-1 – 57	ПШЛ 100 – 42 – 6б	1	1	1	3670	
ПШЛ-8	1.289.1-2.1-1 – 56	ПШЛ 100 – 42 – 7б	1	1	1	2870	
		Плита перекрытия					
ПЛ-1	1.089.1-1.1-1 – 56	ПЛ 100 – 26.23.2	1	1	1	2880	
	1.289.1-2.0-1 – 11	Участок монолитный Ум3	1	1	1		0,06 м³

Монолитный участок Ум3 смотри узел IV чертеж 1.289.1-2.0-1 -Д1.

Взам. инв. № | Подпись и дата | Инв. № подл.

1.289.1 - 2.0-1 - 03

Лист 3

24329-01 27

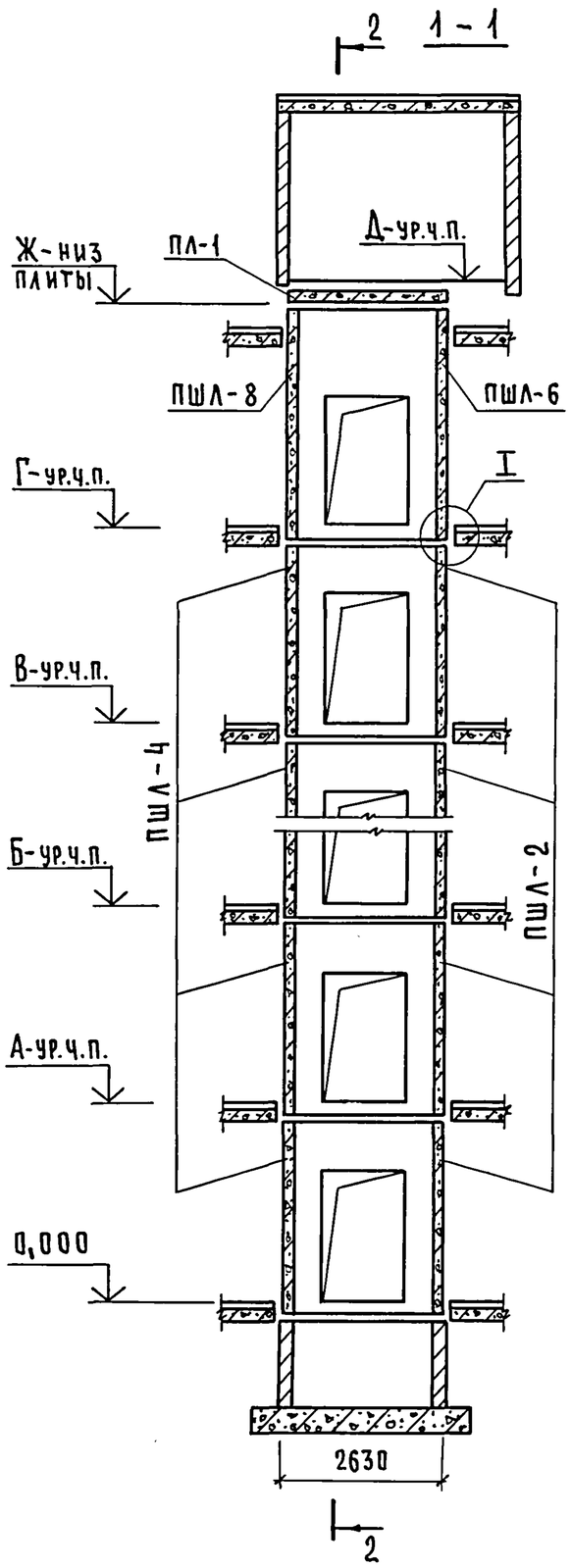

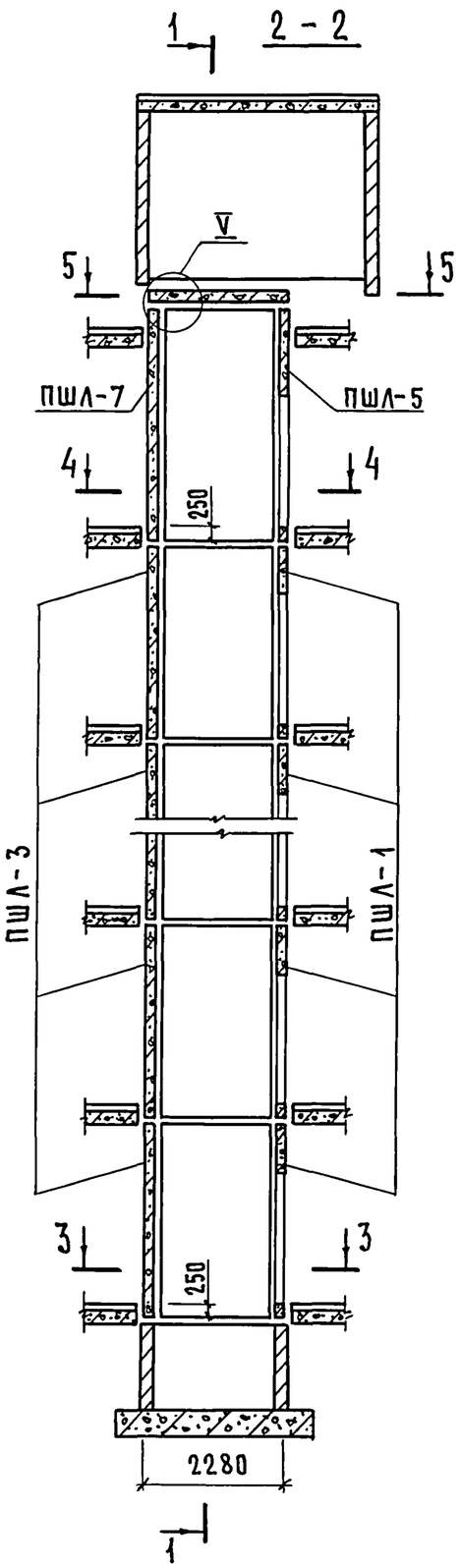

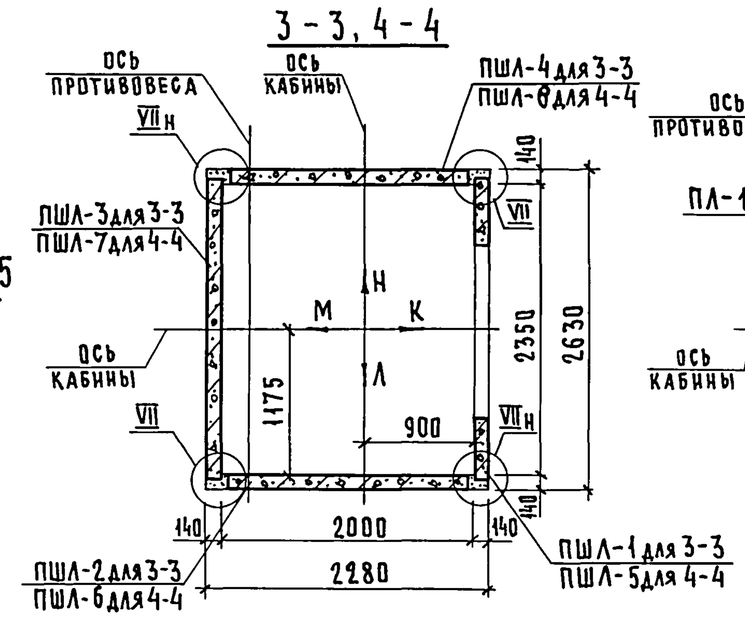

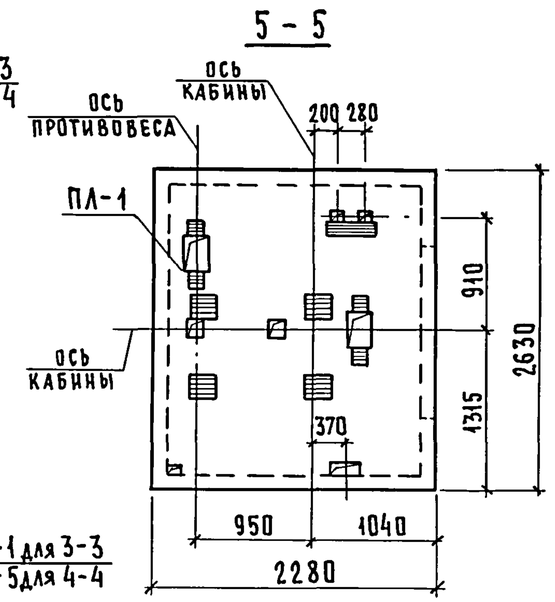

Высота этажа, мм		Отметки уровня чистого пола, м						Отметка низа плиты ПЛ-1, м	Примеч.
типовой	верхн.	2 этаж	3 этаж	4...10 этажи	11 этаж	12 этаж	маш. пом.		
h	$h_в$	А	Б		В	Г	Д	Ж	
3300	4300	3,300	6,600	9,900...29,700	33,000	36,300	40,850	40,600	
3600	4300	3,600	7,200	10,800...32,400	36,000	39,600	44,150	43,900	
4200	4300	4,200	8,400	12,600...37,800	42,000	46,200	50,750	50,500	

1. Монтажные узлы смотри чертеж 1.289.1-2.0-1-Д1.
2. Спецификацию к схемам и развертку стен шахт для I варианта смотри лист 2, для II варианта - лист 3.

Нач. отд.	Новичков		
Н. контр.	Некритин		
ГИП	Некритин		
Рук. гр.	Домахина		

1.289.1-2.0-1-04

Схемы расположения элементов шахт пассажирского лифта Q = 1000 кг, V = 1,6 м/с, противовес сзади

Стадия	Лист	Листов
Р	1	3

ГИПРОНИИЗДРАВ

Инв. № подл. | Подпись и дата | Взам. инв. №

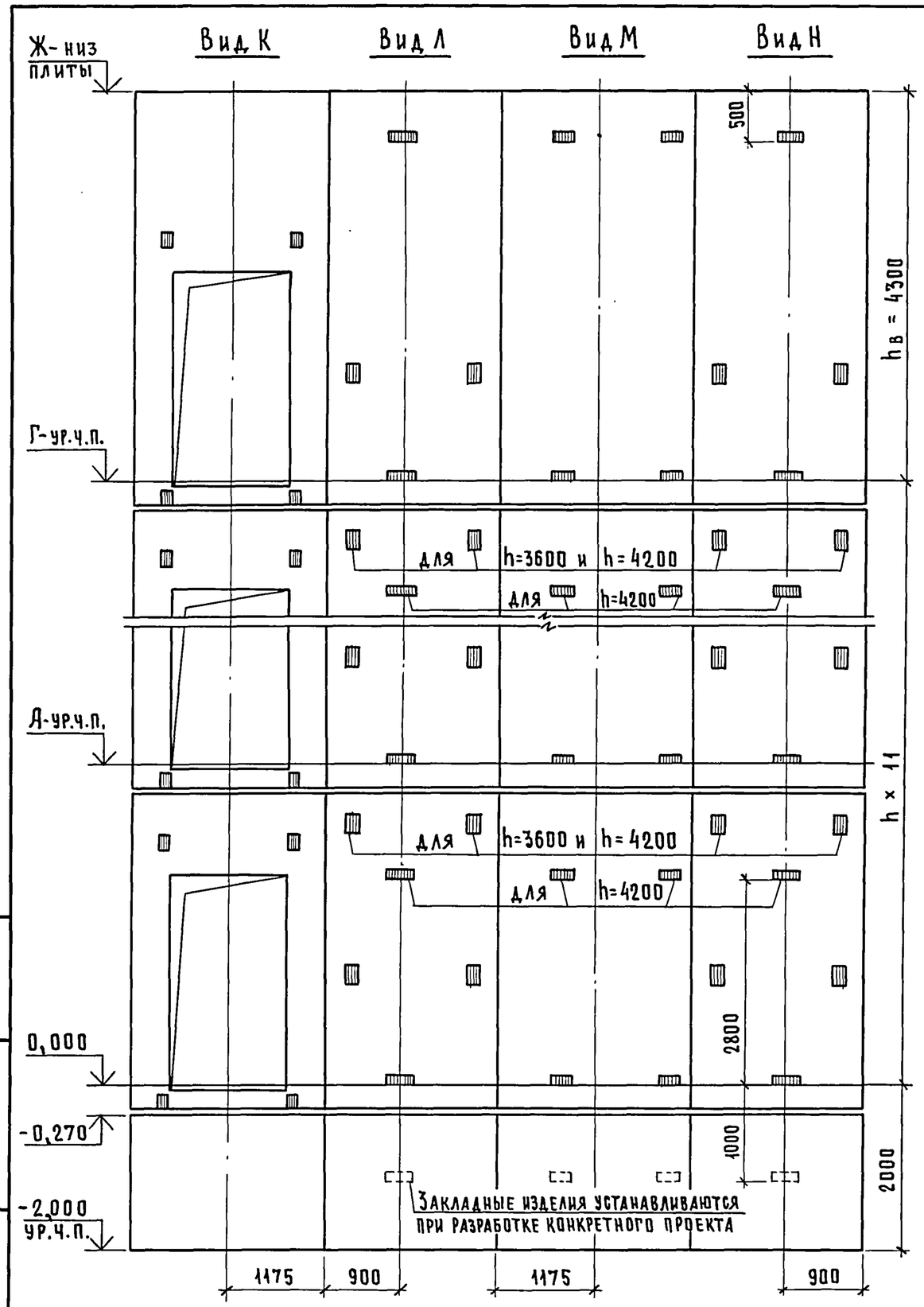

Марка, поз.	Обозначение	Наименование	Кол. при h, м 3,3	3,6	4,2	Масса ед., кг	Примечание
		Панели шахт лифтов					
ПШЛ-1	1.289.1-2.1-1 - 13	ПШЛ 100 - 33 - 1	11			1800	
	1.289.1-2.1-1 - 13	ПШЛ 100 - 36 - 1		11		2060	
	1.289.1-2.1-1 - 13	ПШЛ 100 - 42 - 1			11	2600	
ПШЛ-2	1.289.1-2.1-1 - 14	ПШЛ 100 - 33 - 2	11			2250	
	1.289.1-2.1-1 - 15	ПШЛ 100 - 36 - 2		11		2460	
	1.289.1-2.1-1 - 16	ПШЛ 100 - 42 - 2			11	2870	
ПШЛ-3	1.289.1-2.1-1 - 17	ПШЛ 100 - 33 - 3	11			2870	
	1.289.1-2.1-1 - 17	ПШЛ 100 - 36 - 3		11		3150	
	1.289.1-2.1-1 - 18	ПШЛ 100 - 42 - 3			11	3670	
ПШЛ-4	1.289.1-2.1-1 - 14	ПШЛ 100 - 33 - 4	11			2250	
	1.289.1-2.1-1 - 15	ПШЛ 100 - 36 - 4		11		2460	
	1.289.1-2.1-1 - 16	ПШЛ 100 - 42 - 4			11	2870	
ПШЛ-5	1.289.1-2.1-1 - 13	ПШЛ 100 - 42 - 1	1	1	1	2600	
ПШЛ-6	1.289 1-2.1-1 - 21	ПШЛ 100 - 42 - 8	1	1	1	2870	
ПШЛ-7	1.289.1-2.1-1 - 20	ПШЛ 100 - 42 - 9	1	1	1	3670	
ПШЛ-8	1.289.1-2.1-1 - 21	ПШЛ 100 - 42 - 10	1	1	1	2870	
		Плита перекрытия					
ПЛ-1	1.089.1-1.1-1 - 57	ПЛ 100 - 26.23.2-1	1	1	1	2880	
	1.289.1-2.0-1 - 12	Участок монолитный Ум4	1	1	1		0,45 $м^3$

Монолитный участок Ум4 смотри узел V чертеж 1.289.1-2.0-1 - Д1.

Инв.№ подл.	Подпись и дата	Взам.инв.№

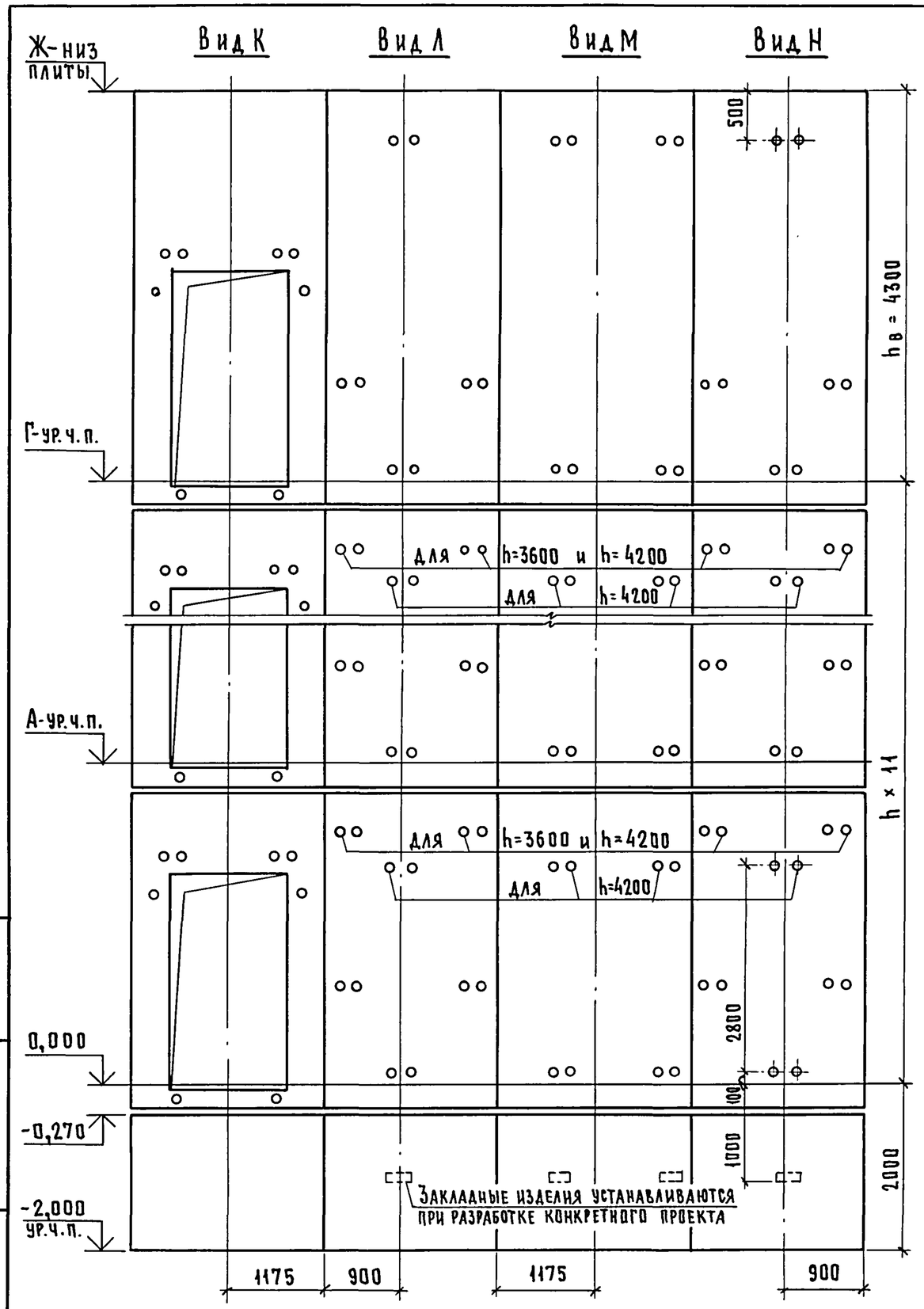

Марка, поз.	Обозначение	Наименование	Кол. при h, м 3,3	3,6	4,2	Масса ед., кг	Примечание
		Панели шахт лифтов					
ПШЛ-1	1.289.1-2.1-1 – 50	ПШЛ 100 – 33 – 1б	11			1800	
	1.289.1-2.1-1 – 50	ПШЛ 100 – 36 – 1б		11		2060	
	1.289.1-2.1-1 – 50	ПШЛ 100 – 42 – 1б			11	2600	
ПШЛ-2	1.289.1-2.1-1 – 51	ПШЛ 100 – 33 – 2б	11			2250	
	1.289.1-2.1-1 – 52	ПШЛ 100 – 36 – 2б		11		2460	
	1.289.1-2.1-1 – 53	ПШЛ 100 – 42 – 2б			11	2870	
ПШЛ-3	1.289.1-2.1-1 – 54	ПШЛ 100 – 33 – 3б	11			2870	
	1.289.1-2.1-1 – 54	ПШЛ 100 – 36 – 3б		11		3150	
	1.289.1-2.1-1 – 55	ПШЛ 100 – 42 – 3б			11	3670	
ПШЛ-4	1.289.1-2.1-1 – 51	ПШЛ 100 – 33 – 4б	11			2250	
	1.289.1-2.1-1 – 52	ПШЛ 100 – 36 – 4б		11		2460	
	1.289.1-2.1-1 – 53	ПШЛ 100 – 42 – 4б			11	2870	
ПШЛ-5	1.289.1-2.1-1 – 59	ПШЛ 100 – 42 – 1б	1	1	1	2600	
ПШЛ-6	1.289.1-2.1-1 – 58	ПШЛ 100 – 42 – 8б	1	1	1	2870	
ПШЛ-7	1.289.1-2.1-1 – 57	ПШЛ 100 – 42 – 9б	1	1	1	3670	
ПШЛ-8	1.289.1-2.1-1 – 58	ПШЛ 100 – 42 – 10б	1	1	1	2870	
		Плита перекрытия					
ПЛ-1	1.089.1-1.1-1 – 57	ПЛ 100 – 26.23.2-1	1	1	1	2880	
	1.289.1-2.0-1 – 12	Участок монолитный Ум4	1	1	1		0,45 м³

Монолитный участок Ум4 смотри узел V чертеж 1.289.1-2.0-1-Д1.

Инв.№ подл. | Подпись и дата | Взам.инв.№

1.289.1-2.0-1-04

Лист 3

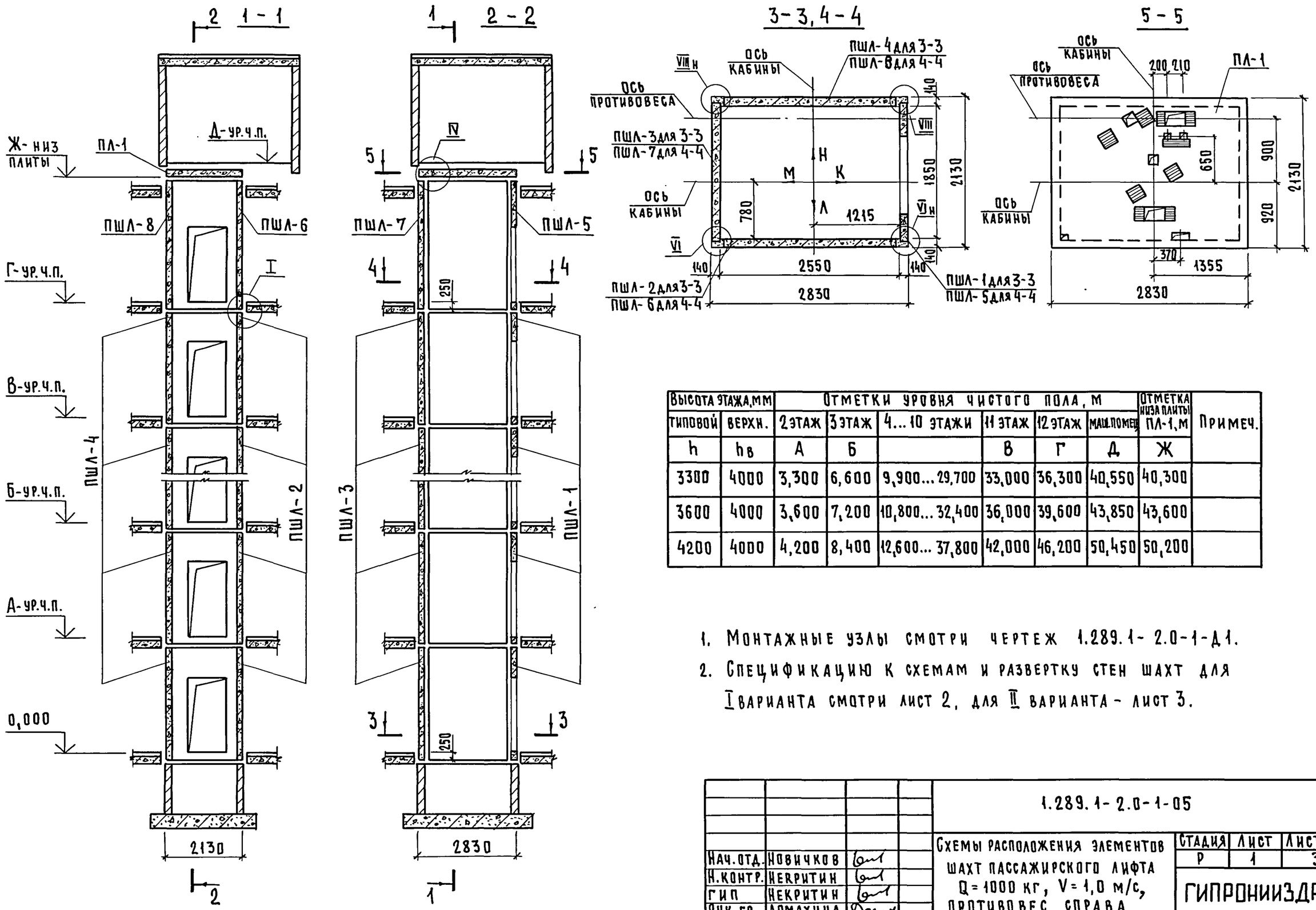

Высота этажа, мм		Отметки уровня чистого пола, м						Отметка низа плиты ПЛ-1, м	Примеч.
типовой	верхн.	2 этаж	3 этаж	4...10 этажи	11 этаж	12 этаж	маш. помещ.		
h	$h_в$	А	Б		В	Г	Д	Ж	
3300	4000	3,300	6,600	9,900...29,700	33,000	36,300	40,550	40,300	
3600	4000	3,600	7,200	10,800...32,400	36,000	39,600	43,850	43,600	
4200	4000	4,200	8,400	12,600...37,800	42,000	46,200	50,450	50,200	

1. Монтажные узлы смотри чертеж 1.289.1-2.0-1-Д1.
2. Спецификацию к схемам и развертку стен шахт для I варианта смотри лист 2, для II варианта - лист 3.

Нач.отд.	Новичков		
Н.контр.	Некритин		
ГИП	Некритин		
Рук.гр.	Домахина		

1.289.1-2.0-1-05

Схемы расположения элементов шахт пассажирского лифта Q=1000 кг, V=1,0 м/с, противовес справа

Стадия	Лист	Листов
Р	1	3

ГИПРОНИИЗДРАВ

Инв.№ подл. | Подпись и дата | Взам. инв.№

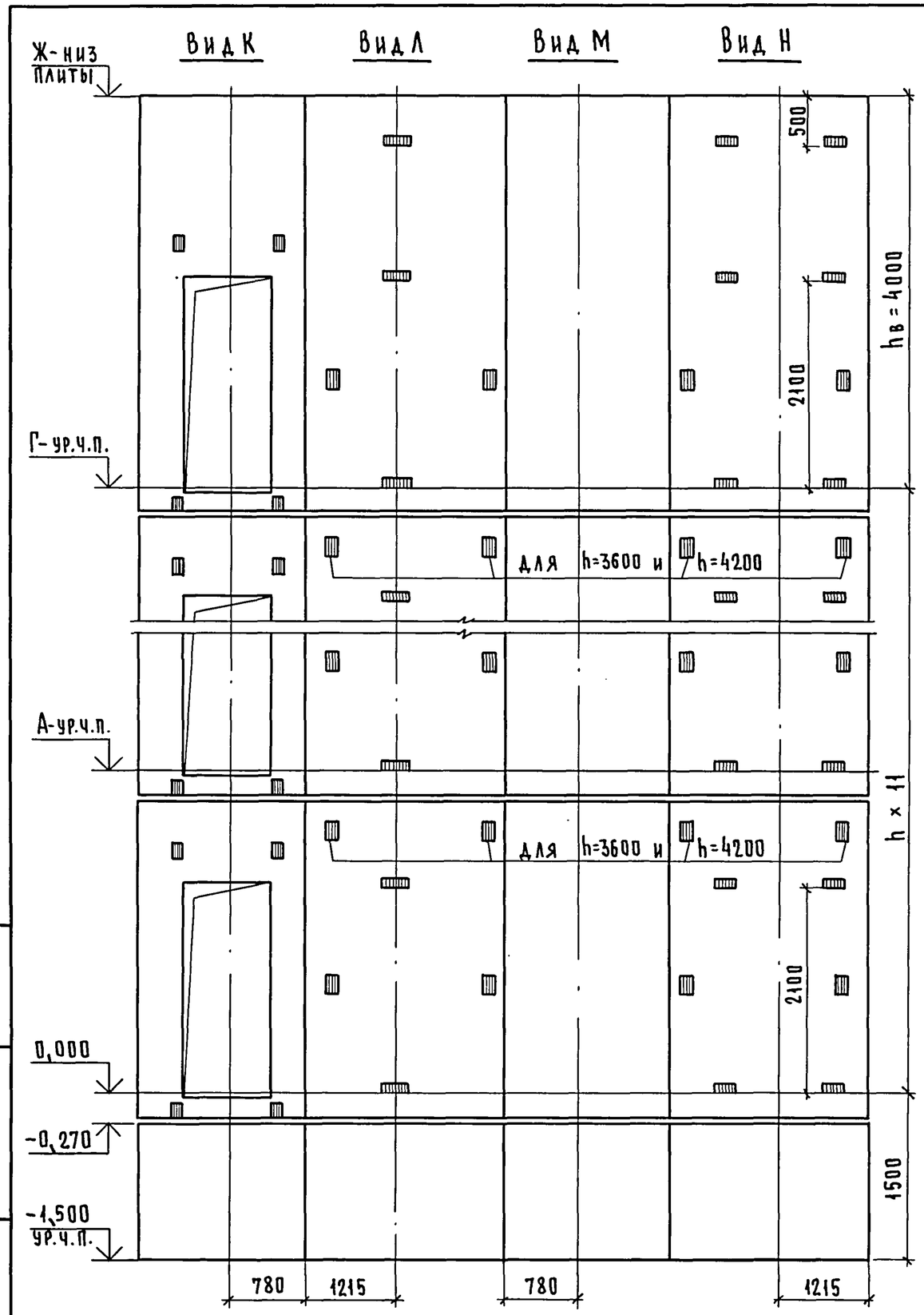

Марка, поз.	Обозначение	Наименование	Кол. при h, м 3,3	3,6	4,2	Масса ед., кг	Примечание
		Панели шахт лифтов					
ПШЛ-1	1.289.1-2.1-1 – 01	ПШЛ 63 – 33 – 1	11			1400	
	1.289.1-2.1-1 – 01	ПШЛ 63 – 36 – 1		11		1600	
	1.289.1-2.1-1 – 01	ПШЛ 63 – 42 – 1			11	2010	
ПШЛ-2	1.289.1-2.1-1 – 22	ПШЛ 100 – 33п – 2	11			2870	
	1.289.1-2.1-1 – 23	ПШЛ 100 – 36п – 2		11		3150	
	1.289.1-2.1-1 – 23	ПШЛ 100 – 42п – 2			11	3670	
ПШЛ-3	1.289.1-2.1-1 – 24	ПШЛ 100 – 33п – 3	11			2250	
	1.289.1-2.1-1 – 24	ПШЛ 100 – 36п – 3		11		2460	
	1.289.1-2.1-1 – 24	ПШЛ 100 – 42п – 3			11	2870	
ПШЛ-4	1.289.1-2.1-1 – 25	ПШЛ 100 – 33п – 4	11			2870	
	1.289.1-2.1-1 – 26	ПШЛ 100 – 36п – 4		11		3150	
	1.289.1-2.1-1 – 26	ПШЛ 100 – 42п – 4			11	3670	
ПШЛ-5	1.289.1-2.1-1 – 01	ПШЛ 63 – 42 – 1	1	1	1	2010	
ПШЛ-6	1.289.1-2.1-1 – 27	ПШЛ 100 – 42п – 5	1	1	1	3670	
ПШЛ-7	1.289.1-2.1-1 – 24	ПШЛ 100 – 42п – 3	1	1	1	2870	
ПШЛ-8	1.289.1-2.1-1 – 28	ПШЛ 100 – 42п – 6	1	1	1	3670	
		Плита перекрытия					
ПЛ-1	1.089.1-1.1-1 – 58	ПЛ 100 – 21.28.2п	1	1	1	2900	
	1.289.1-2.0-1 – 11	Участок монолитный Ум5	1	1	1		0,06 м³

Монолитный участок Ум5 смотри узел IV чертеж 1.289.1-2.0-1 – Д1.

Инв. № подл. | Подпись и дата | Взам. инв. №

1.289.1-2.0-1-05

Лист 2

24329-01 32

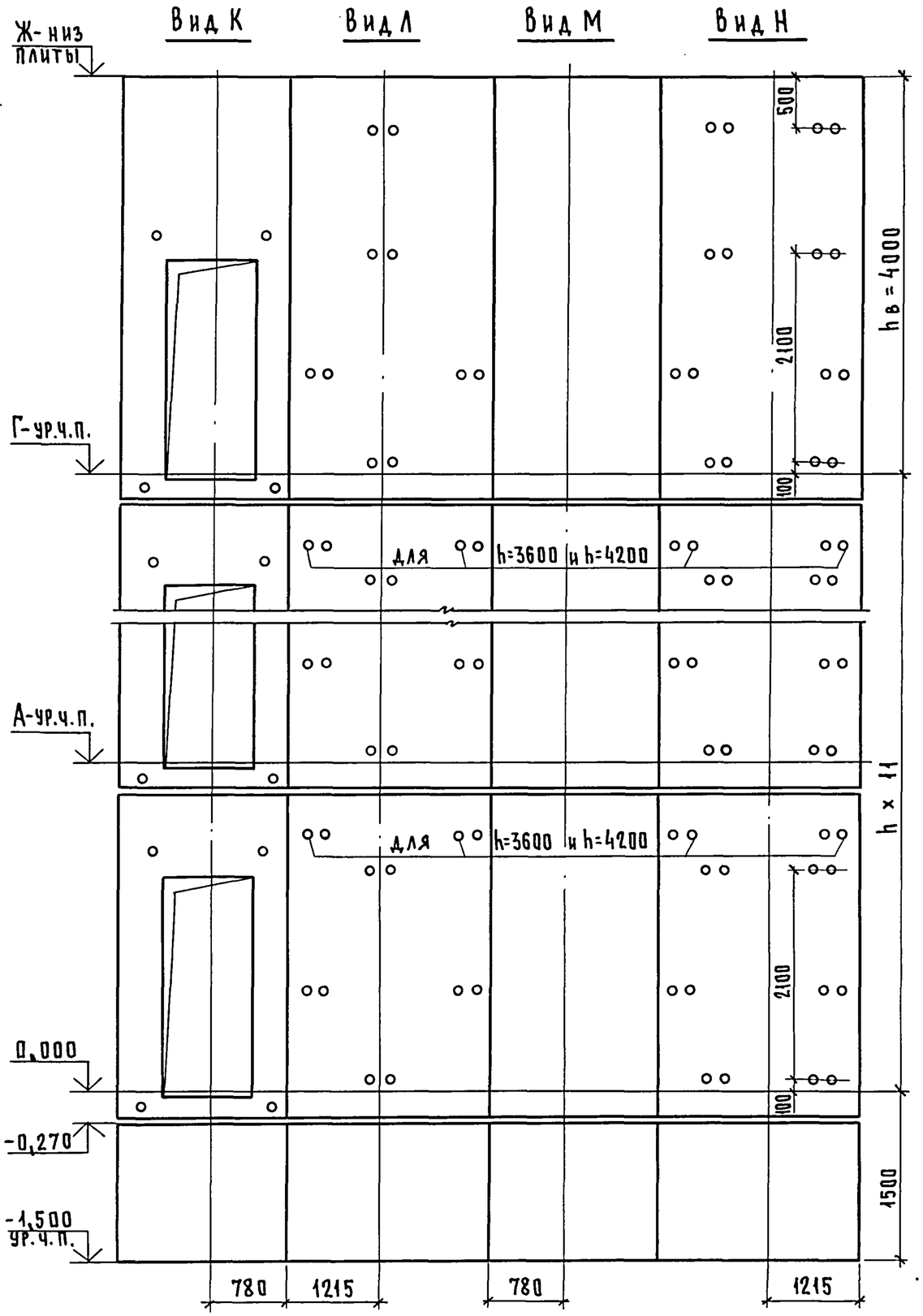

Марка, поз.	Обозначение	Наименование	Кол. при h, м 3,3	3,6	4,2	Масса ед., кг	Примечание
		Панели шахт лифтов					
ПШЛ-1	1.289.1-2.1-1 – 38	ПШЛ 63 – 33 – 1б	11			1400	
	1.289.1-2.1-1 – 38	ПШЛ 63 – 36 – 1б		11		1600	
	1.289.1-2.1-1 – 38	ПШЛ 63 – 42 – 1б			11	2010	
ПШЛ-2	1.289.1-2.1-1 – 59	ПШЛ 100 – 33п – 2б	11			2870	
	1.289.1-2.1-1 – 60	ПШЛ 100 – 36п – 2б		11		3150	
	1.289.1-2.1-1 – 60	ПШЛ 100 – 42п – 2б			11	3670	
ПШЛ-3	1.289.1-2.1-1 – 24	ПШЛ 100 – 33п – 3	11			2250	
	1.289.1-2.1-1 – 24	ПШЛ 100 – 36п – 3		11		2460	
	1.289.1-2.1-1 – 24	ПШЛ 100 – 42п – 3			11	2870	
ПШЛ-4	1.289.1-2.1-1 – 61	ПШЛ 100 – 33п – 4б	11			2870	
	1.289.1-2.1-1 – 62	ПШЛ 100 – 36п – 4б		11		3150	
	1.289.1-2.1-1 – 62	ПШЛ 100 – 42п – 4б			11	3670	
ПШЛ-5	1.289.1-2.1-1 – 38	ПШЛ 63 – 42 – 1б	1	1	1	2010	
ПШЛ-6	1.289.1-2.1-1 – 63	ПШЛ 100 – 42п – 5б	1	1	1	3670	
ПШЛ-7	1.289.1-2.1-1 – 24	ПШЛ 100 – 42п – 3	1	1	1	2870	
ПШЛ-8	1.289.1-2.1-1 – 64	ПШЛ 100 – 42п – 6б	1	1	1	3670	
		Плита перекрытия					
ПЛ-1	1.089.1-1.1-1 – 58	ПЛ 100 – 21.28.2п	1	1	1	2900	
	1.289.1-2.0-1 – 11	Участок монолитный Ум5	1	1	1		0,06 м³

Монолитный участок Ум5 смотри узел IV чертеж 1.289.1-2.0-1 – Д1.

Инв.№ подл.	Подпись и дата	Взам.инв.№

1.289.1-2.0-1-05

Лист 3

24329-01 33

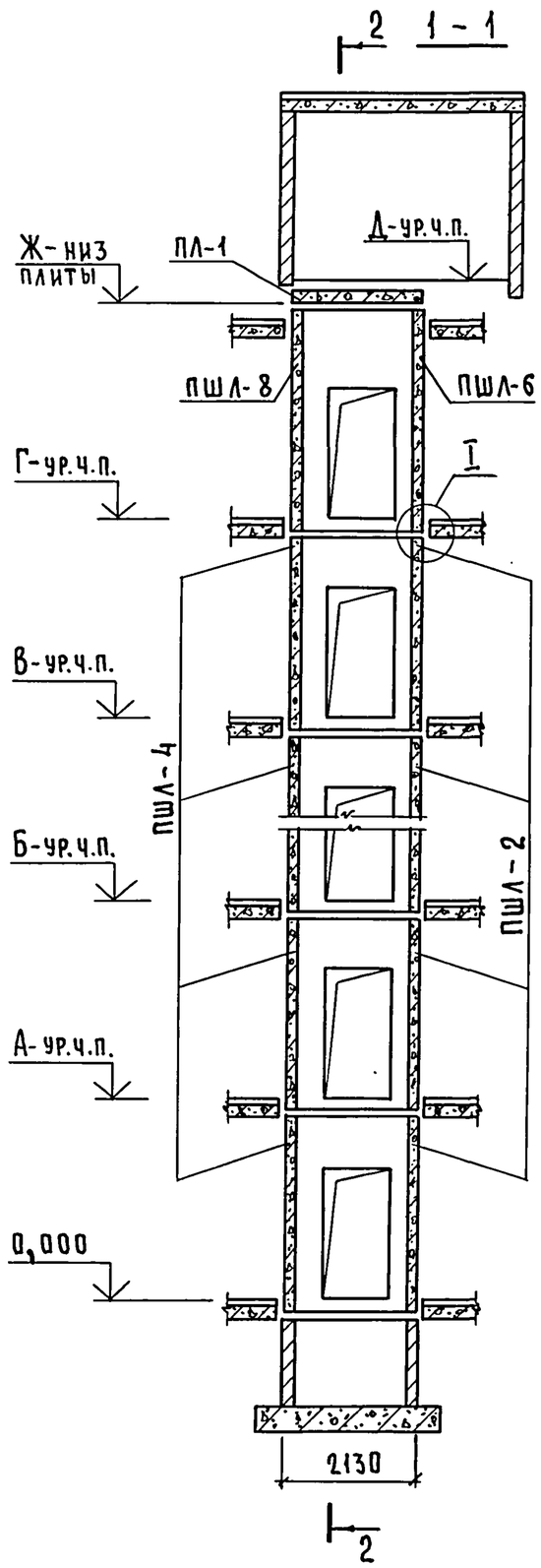

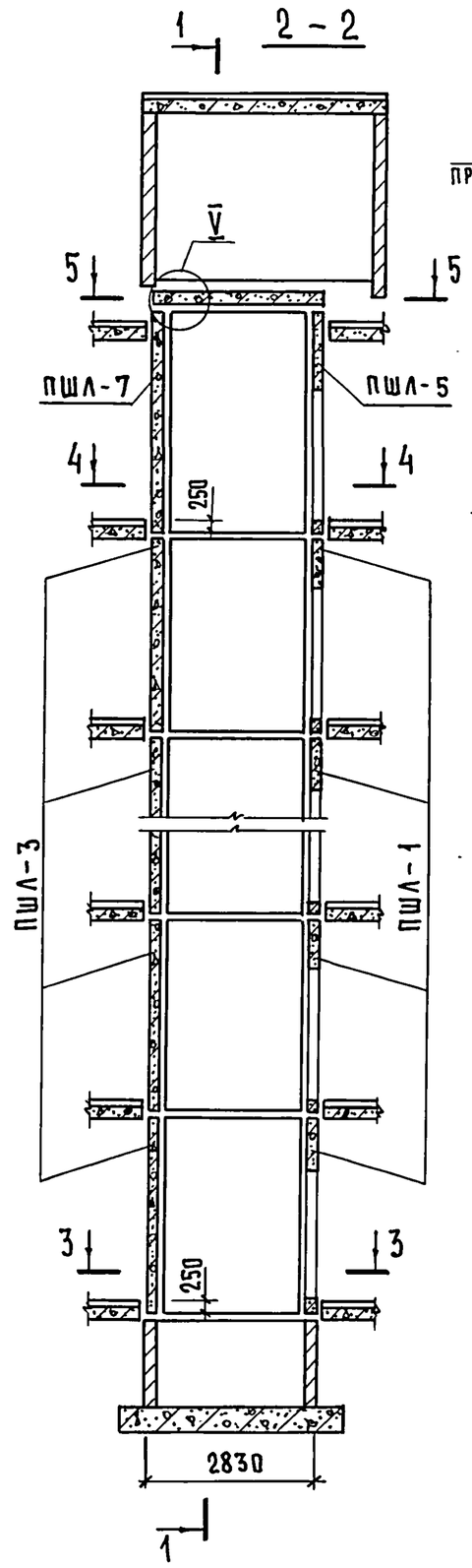

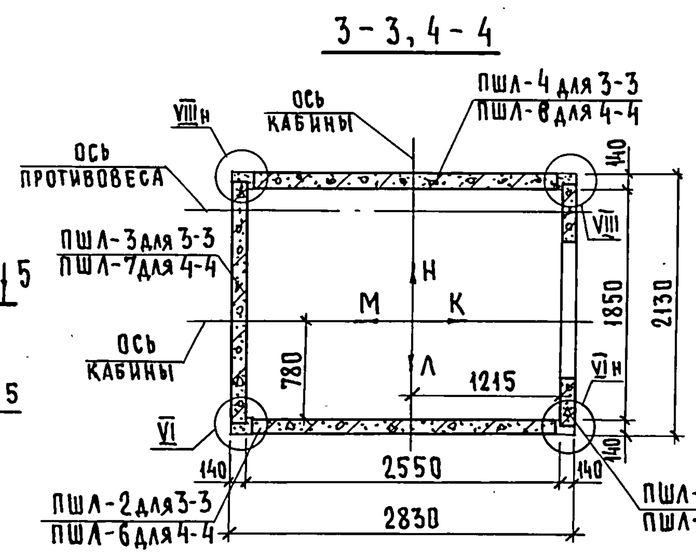

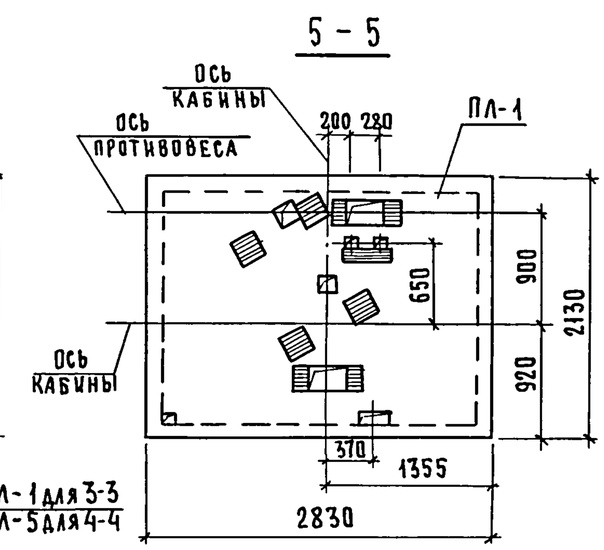

Высота этажа, мм		Отметки уровня чистого пола, м						Отметка низа плиты ПЛ-1, м	Примеч.
Типовой	Верхн.	2 этаж	3 этаж	4...10 этажи	11 этаж	12 этаж	маш.помещ.		
h	$h_в$	А	Б		В	Г	Д	Ж	
3300	4300	3,300	6,600	9,900...29,700	33,000	36,300	40,850	40,600	
3600	4300	3,600	7,200	10,800...32,400	36,000	39,600	44,150	43,900	
4200	4300	4,200	8,400	12,600...37,800	42,000	46,200	50,750	50,500	

1. Монтажные узлы смотри чертеж 1.289.1-2.0-1-Д1.
2. Спецификацию к схемам и развертку стен шахт для I варианта смотри лист 2, для II варианта - лист 3.

Нач.отд.	Новичков		
Н.контр.	Некритин		
ГИП	Некритин		
Рук.гр.	Домахина		

1.289.1-2.0-1-06

Схемы расположения элементов шахт пассажирского лифта Q=1000 кг, V=1.6 м/с, противовес справа

Стадия	Лист	Листов
Р	1	3

ГИПРОНИИЗДРАВ

Инв.№ подл. | Подпись и дата | Взам.инв.№

24329-01 34

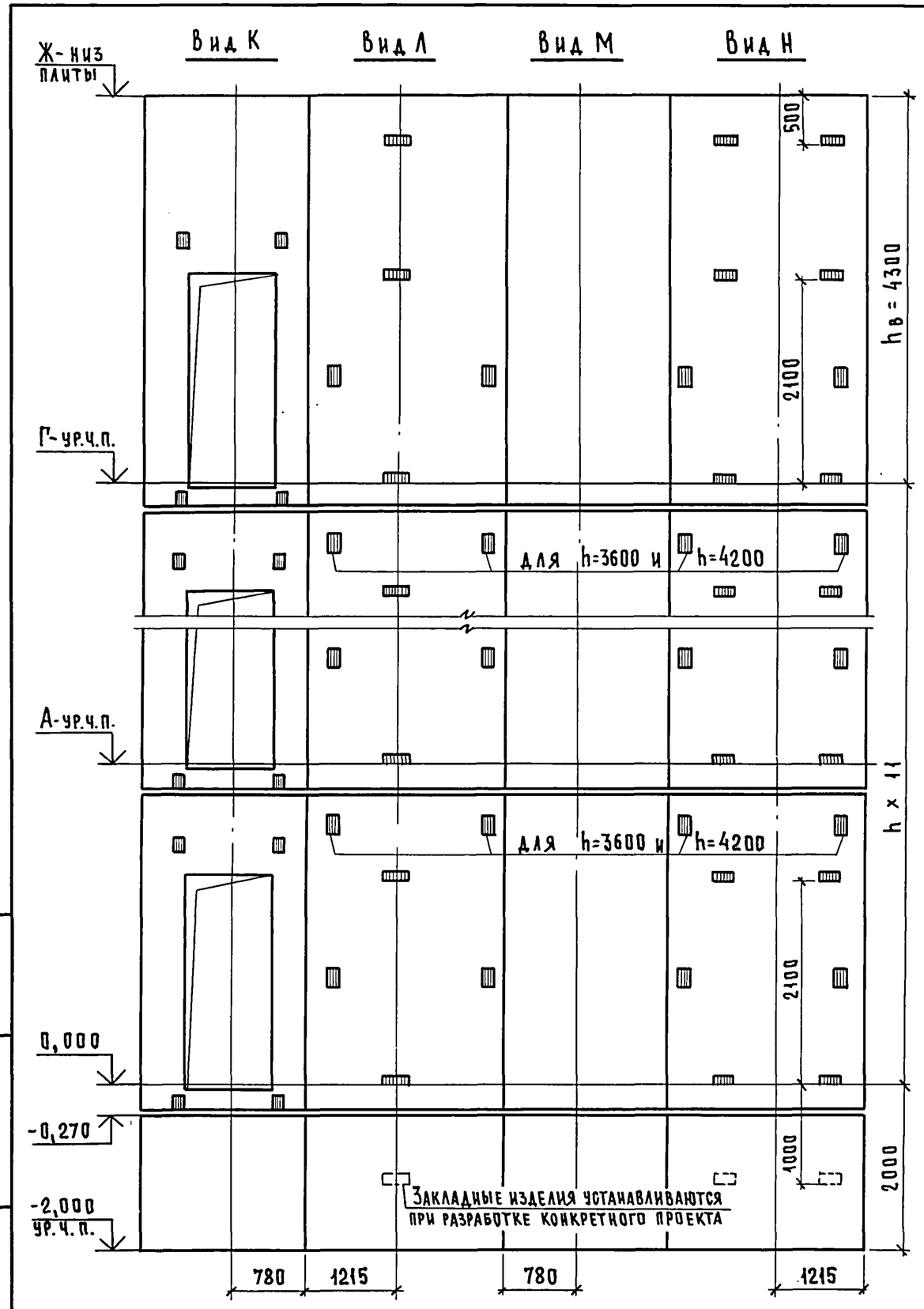

Марка, поз.	Обозначение	Наименование	Кол. при h, м 3,3	3,6	4,2	Масса ед., кг	Примечание
		Панели шахт лифтов					
ПШЛ-1	1.289.1-2.1-1 - 01	ПШЛ 63 - 33 - 1	11			1400	
	1.289.1-2.1-1 - 01	ПШЛ 63 - 36 - 1		11		1600	
	1.289.1-2.1-1 - 01	ПШЛ 63 - 42 - 1			11	2010	
ПШЛ-2	1.289.1-2.1-1 - 22	ПШЛ 100 - 33п - 2	11			2870	
	1.289.1-2.1-1 - 23	ПШЛ 100 - 36п - 2		11		3150	
	1.289.1-2.1-1 - 23	ПШЛ 100 - 42п - 2			11	3670	
ПШЛ-3	1.289.1-2.1-1 - 24	ПШЛ 100 - 33п - 3	11			2250	
	1.289.1-2.1-1 - 24	ПШЛ 100 - 36п - 3		11		2460	
	1.289.1-2.1-1 - 24	ПШЛ 100 - 42п - 3			11	2870	
ПШЛ-4	1.289.1-2.1-1 - 25	ПШЛ 100 - 33п - 4	11			2870	
	1.289.1-2.1-1 - 26	ПШЛ 100 - 36п - 4		11		3150	
	1.289.1-2.1-1 - 26	ПШЛ 100 - 42п - 4			11	3670	
ПШЛ-5	1.289.1-2.1-1 - 01	ПШЛ 63 - 42 - 1	1	1	1	2010	
ПШЛ-6	1.289.1-2.1-1 - 27	ПШЛ 100 - 42п - 7	1	1	1	3670	
ПШЛ-7	1.289.1-2.1-1 - 24	ПШЛ 100 - 42п - 3	1	1	1	2870	
ПШЛ-8	1.289.1-2.1-1 - 28	ПШЛ 100 - 42п - 8	1	1	1	3670	
		Плита перекрытия					
ПЛ-1	1.089.1-1.1-1 - 59	ПЛ 100 - 21.28.2п-1	1	1	1	2900	
	1.289.1-2.0-1 - 12	Участок монолитный Ум6	1	1	1		0,46 м³

Монолитный участок Ум6 смотри узел V чертеж 1.289.1-2.0-1 - Д1.

Инв.№ подл. | Подпись и дата | Взам. инв.№

24329-01 35

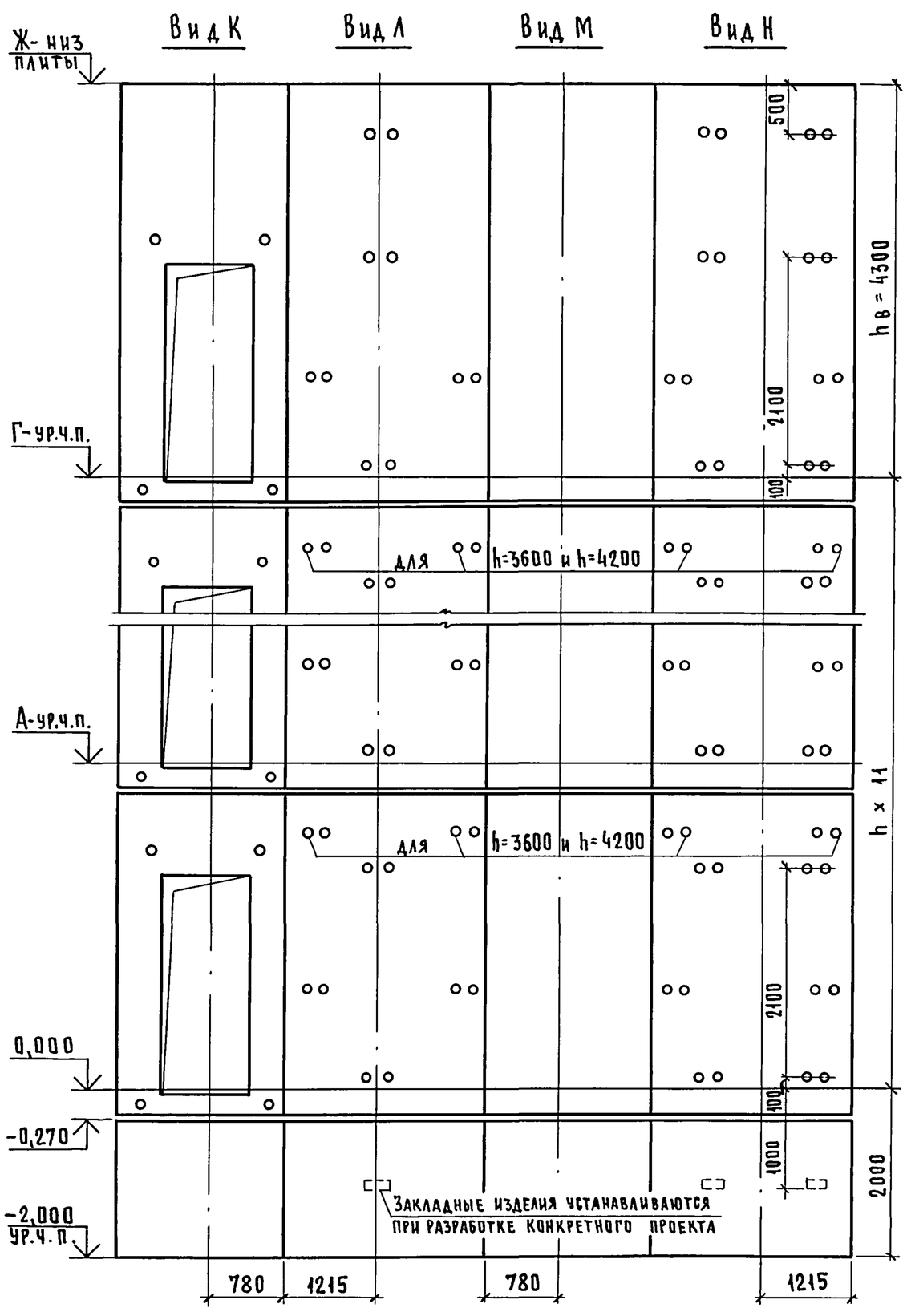

Марка. поз.	Обозначение	Наименование	Кол. при h, м 3,3	3,6	4,2	Масса ед., кг	Примечание
		Панели шахт лифтов					
ПШЛ-1	1.289.1-2.1-1 – 38	ПШЛ 63 – 33 – 1б	11			1400	
	1.289.1-2.1-1 – 38	ПШЛ 63 – 36 – 1б		11		1600	
	1.289.1-2.1-1 – 38	ПШЛ 63 – 42 – 1б			11	2010	
ПШЛ-2	1.289.1-2.1-1 – 59	ПШЛ 100 – 33п – 2б	11			2870	
	1.289.1-2.1-1 – 60	ПШЛ 100 – 36п – 2б		11		3150	
	1.289.1-2.1-1 – 60	ПШЛ 100 – 42п – 2б			11	3670	
ПШЛ-3	1.289.1-2.1-1 – 24	ПШЛ 100 – 33п – 3	11			2250	
	1.289.1-2.1-1 – 24	ПШЛ 100 – 36п – 3		11		2460	
	1.289.1-2.1-1 – 24	ПШЛ 100 – 42п – 3			11	2870	
ПШЛ-4	1.289.1-2.1-1 – 61	ПШЛ 100 – 33п – 4б	11			2870	
	1.289.1-2.1-1 – 62	ПШЛ 100 – 36п – 4б		11		3150	
	1.289.1-2.1-1 – 62	ПШЛ 100 – 42п – 4б			11	3670	
ПШЛ-5	1.289.1-2.1-1 – 38	ПШЛ 63 – 42 – 1б	1	1	1	2010	
ПШЛ-6	1.289.1-2.1-1 – 63	ПШЛ 100 – 42п – 7б	1	1	1	3670	
ПШЛ-7	1.289.1-2.1-1 – 24	ПШЛ 100 – 42п – 3	1	1	1	2870	
ПШЛ-8	1.289.1-2.1-1 – 64	ПШЛ 100 – 42п – 8б	1	1	1	3670	
		Плита перекрытия					
ПЛ-1	1.089.1-1.1-1 – 59	ПЛ 100 – 21.28.2п – 1	1	1	1	2900	
	1.289.1-2.0-1 – 12	Участок монолитный Ум6	1	1	1		0,46 м³

Монолитный участок Ум6 смотри узел V чертеж 1.289.1-2.0-1 – Д1.

Инв. № подл.	Подпись и дата	Взам. инв. №

24329-01 36

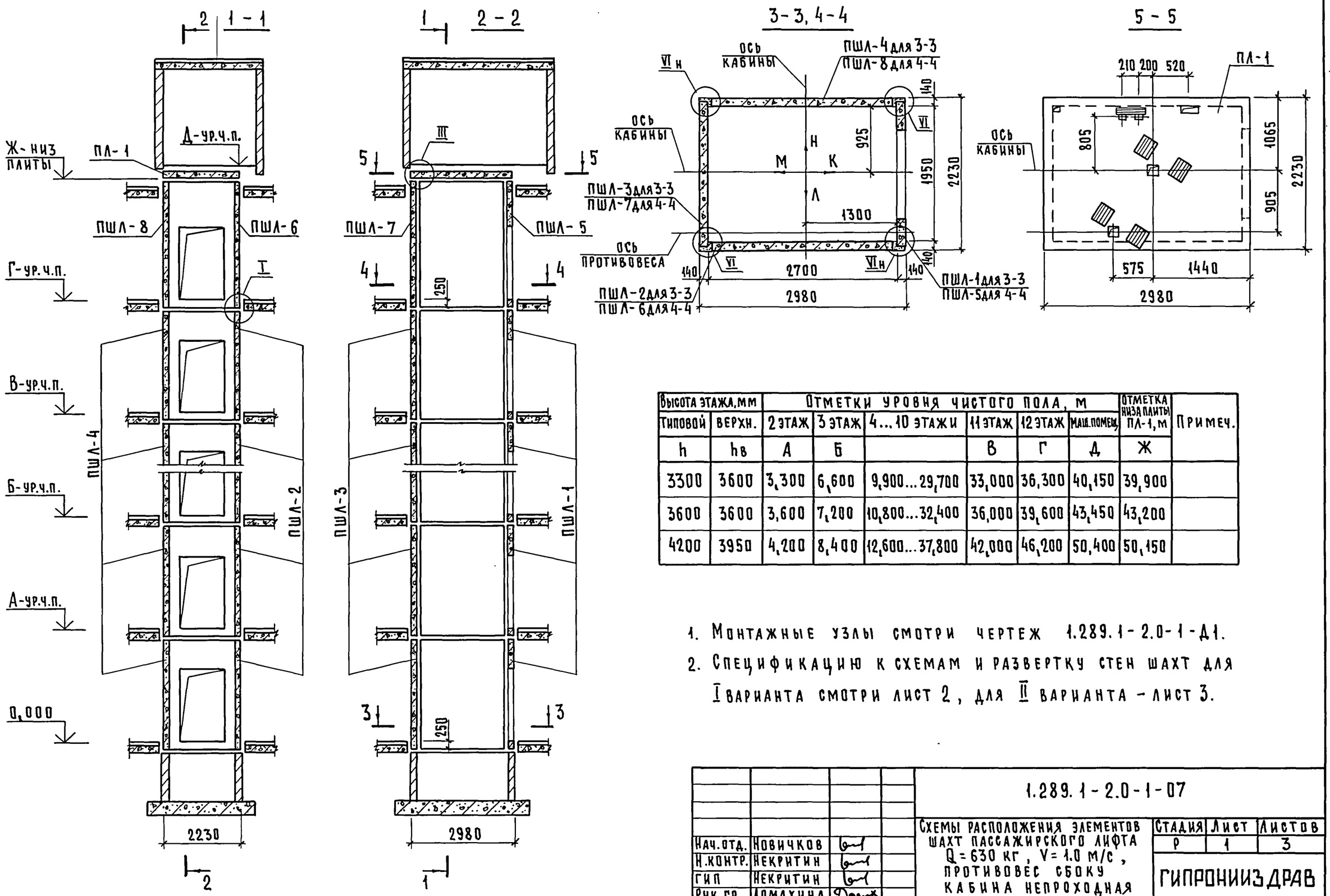

Высота этажа, мм		Отметки уровня чистого пола, м						Отметка низа плиты ПЛ-1, м	Примеч.
Типовой	Верхн.	2 этаж	3 этаж	4...10 этажи	11 этаж	12 этаж	Маш. помещ.		
h	hв	А	Б		В	Г	Д	Ж	
3300	3600	3,300	6,600	9,900...29,700	33,000	36,300	40,150	39,900	
3600	3600	3,600	7,200	10,800...32,400	36,000	39,600	43,450	43,200	
4200	3950	4,200	8,400	12,600...37,800	42,000	46,200	50,400	50,150	

1. Монтажные узлы смотри чертеж 1.289.1-2.0-1-Д1.
2. Спецификацию к схемам и развертку стен шахт для I варианта смотри лист 2, для II варианта - лист 3.

Нач.отд.	Новичков		
Н.контр.	Некритин		
ГИП	Некритин		
Рук.гр.	Домахина		

1.289.1-2.0-1-07

Схемы расположения элементов шахт пассажирского лифта Q=630 кг, V=1.0 м/с, противовес сбоку кабина непроходная

Стадия	Лист	Листов
Р	1	3

ГИПРОНИИЗДРАВ

Инв.№ подл. | Подпись и дата | Взам. инв.№

24329-01 37

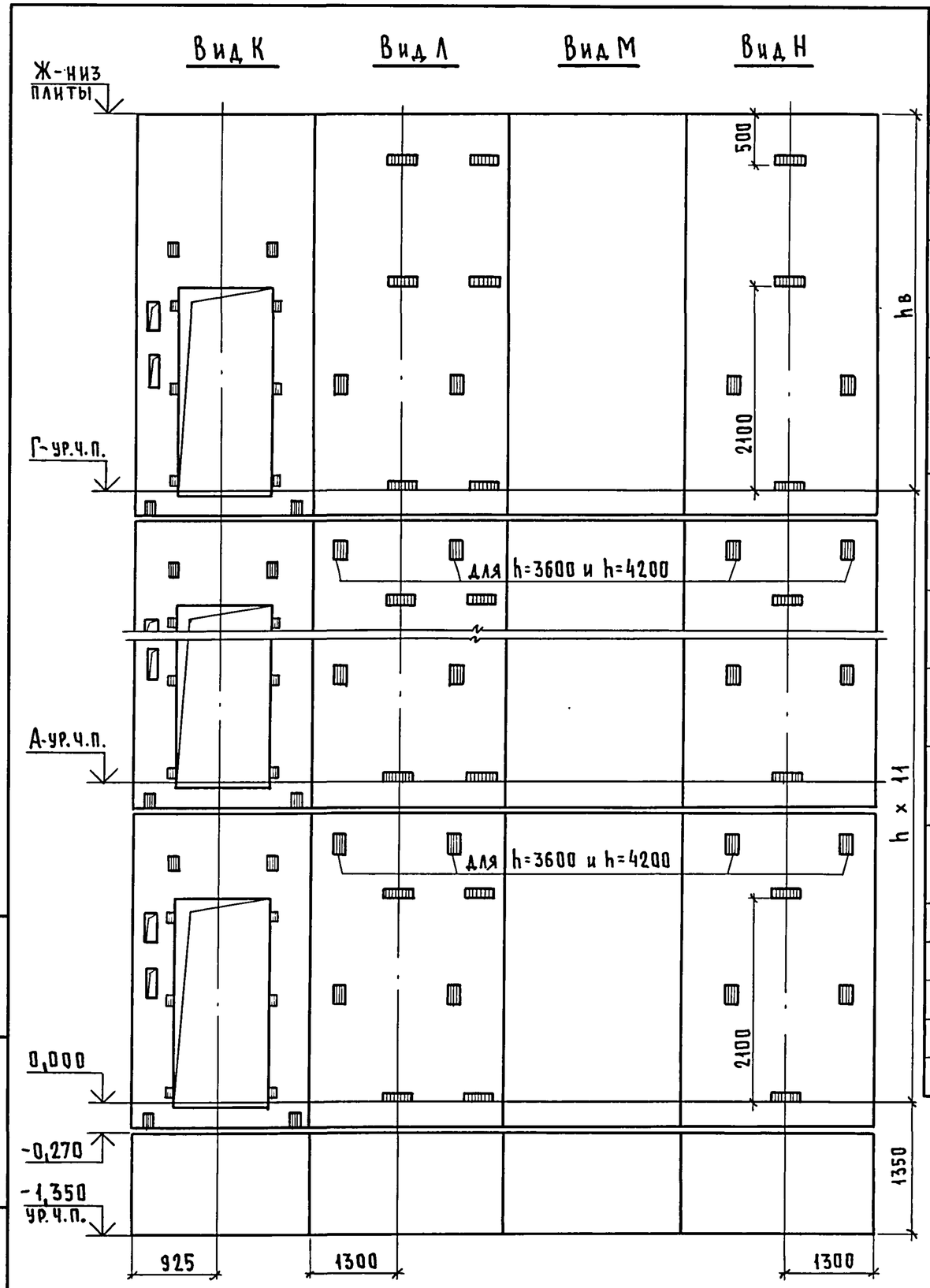

Марка, поз.	Обозначение	Наименование	Кол. при h, м 3,3	3,6	4,2	Масса ед., кг	Примечание
		Панели шахт лифтов					
ПШЛ-1	1.289.1-2.1-1 – 29	ПШЛ 63Б – 33 – 1	11			1420	
	1.289.1-2.1-1 – 29	ПШЛ 63Б – 36 – 1		11		1650	
	1.289.1-2.1-1 – 29	ПШЛ 63Б – 42 – 1			11	2100	
ПШЛ-2	1.289.1-2.1-1 – 31	ПШЛ 63Б – 33 – 2	11			3050	
	1.289.1-2.1-1 – 32	ПШЛ 63Б – 36 – 2		11		3330	
	1.289.1-2.1-1 – 32	ПШЛ 63Б – 42 – 2			11	3890	
ПШЛ-3	1.289.1-2.1-1 – 33	ПШЛ 63Б – 33 – 3	11			2480	
	1.289.1-2.1-1 – 33	ПШЛ 63Б – 36 – 3		11		2710	
	1.289.1-2.1-1 – 33	ПШЛ 63Б – 42 – 3			11	3160	
ПШЛ-4	1.289.1-2.1-1 – 34	ПШЛ 63Б – 33 – 4	11			3050	
	1.289.1-2.1-1 – 35	ПШЛ 63Б – 36 – 4		11		3330	
	1.289.1-2.1-1 – 35	ПШЛ 63Б – 42 – 4			11	3890	
ПШЛ-5	1.289.1-2.1-1 – 29	ПШЛ 63Б – 36 – 1	1	1		1650	
	1.289.1-2.1-1 – 29	ПШЛ 63Б – 42 – 1			1	2100	
ПШЛ-6	1.289.1-2.1-1 – 36	ПШЛ 63Б – 36 – 5	1	1		3330	
	1.289.1-2.1-1 – 36	ПШЛ 63Б – 42 – 5			1	3890	
ПШЛ-7	1.289.1-2.1-1 – 33	ПШЛ 63Б – 36 – 3	1	1		2710	
	1.289.1-2.1-1 – 33	ПШЛ 63Б – 42 – 3			1	3160	
ПШЛ-8	1.289.1-2.1-1 – 37	ПШЛ 63Б – 36 – 6	1	1		3330	
	1.289.1-2.1-1 – 37	ПШЛ 63Б – 42 – 6			1	3890	
		Плита перекрытия					
ПЛ-1	1.089.1-1.1-1 – 61	ПЛ 63Б – 22.30.2	1	1	1	3260	
	1.289.1-2.0-1 – 10	Участок монолитный Ум7	1	1			0,34 м³

Монолитный участок Ум7 смотри узел III чертеж 1.289.1-2.0-1-Д1.

Инв.№ подл. | Подпись и дата | Взам.инв.№

1.289.1-2.0-1-07

Лист 2

24329-01 38

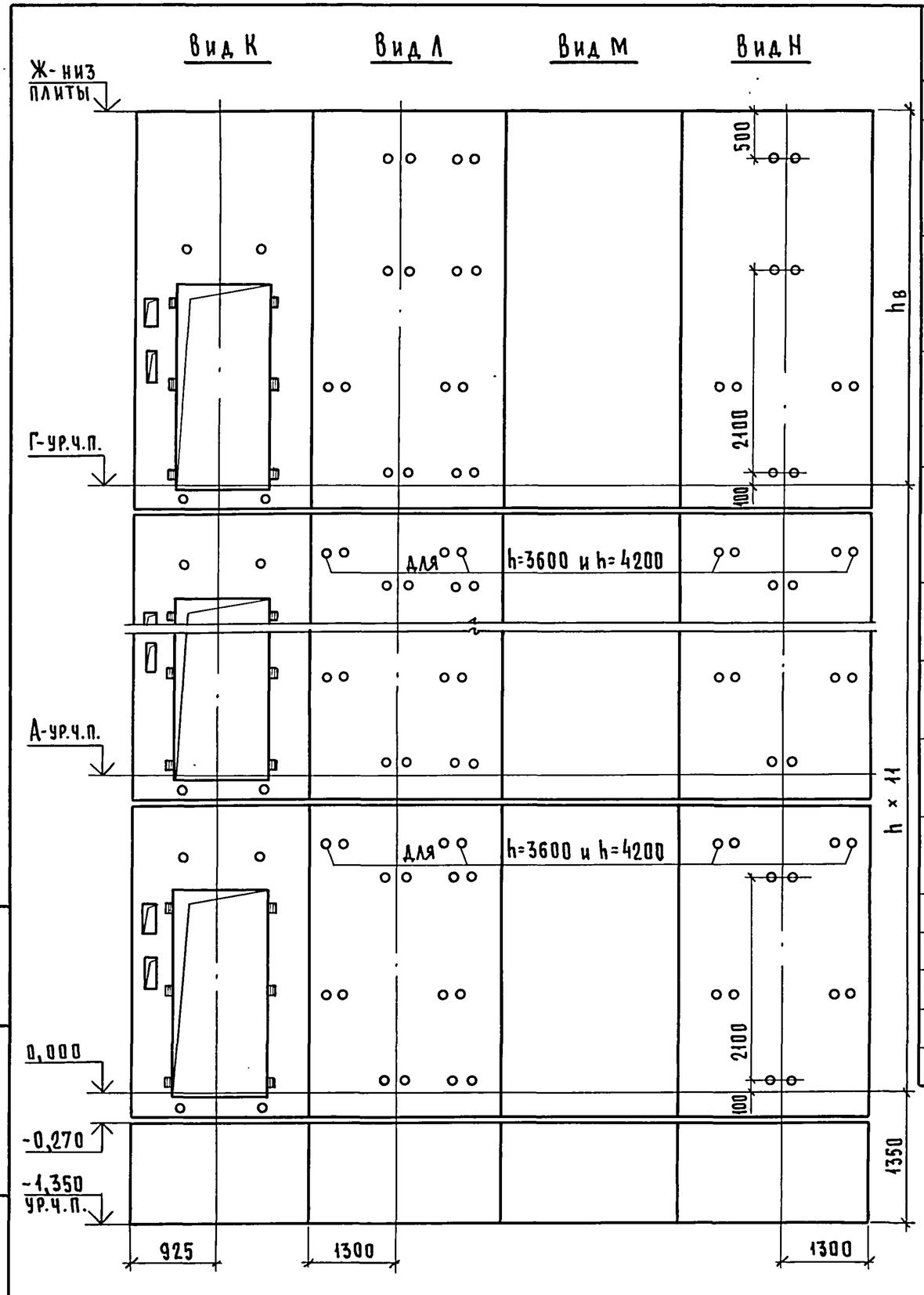

Марка, поз.	Обозначение	Наименование	Кол. при h, м 3,3	3,6	4,2	Масса ед., кг	Примечание
		Панели шахт лифтов					
ПШЛ-1	1.289.1-2.1-1 – 65	ПШЛ 63Б – 33 – 1б	11			1420	
	1.289.1-2.1-1 – 65	ПШЛ 63Б – 36 – 1б		11		1650	
	1.289.1-2.1-1 – 65	ПШЛ 63Б – 42 – 1б			11	2100	
ПШЛ-2	1.289.1-2.1-1 – 67	ПШЛ 63Б – 33 – 2б	11			3050	
	1.289.1-2.1-1 – 68	ПШЛ 63Б – 36 – 2б		11		3330	
	1.289.1-2.1-1 – 68	ПШЛ 63Б – 42 – 2б			11	3890	
ПШЛ-3	1.289.1-2.1-1 – 33	ПШЛ 63Б – 33 – 3	11			2480	
	1.289.1-2.1-1 – 33	ПШЛ 63Б – 36 – 3		11		2710	
	1.289.1-2.1-1 – 33	ПШЛ 63Б – 42 – 3			11	3160	
ПШЛ-4	1.289.1-2.1-1 – 69	ПШЛ 63Б – 33 – 4б	11			3050	
	1.289.1-2.1-1 – 70	ПШЛ 63Б – 36 – 4б		11		3330	
	1.289.1-2.1-1 – 70	ПШЛ 63Б – 42 – 4б			11	3890	
ПШЛ-5	1.289.1-2.1-1 – 65	ПШЛ 63Б – 36 – 1б	1	1		1650	
	1.289.1-2.1-1 – 65	ПШЛ 63Б – 42 – 1б			1	2100	
ПШЛ-6	1.289.1-2.1-1 – 71	ПШЛ 63Б – 36 – 5б	1	1		3330	
	1.289.1-2.1-1 – 71	ПШЛ 63Б – 42 – 5б			1	3890	
ПШЛ-7	1.289.1-2.1-1 – 33	ПШЛ 63Б – 36 – 3	1	1		2710	
	1.289.1-2.1-1 – 33	ПШЛ 63Б – 42 – 3			1	3160	
ПШЛ-8	1.289.1-2.1-1 – 72	ПШЛ 63Б – 36 – 6б	1	1		3330	
	1.289.1-2.1-1 – 72	ПШЛ 63Б – 42 – 6б			1	3890	
		Плита перекрытия					
ПЛ-1	1.089.1-1.1-1 – 61	ПЛ 63Б – 22.30.2	1	1	1	3260	
	1.289.1-2.0-1 – 10	Участок монолитный Ум7	1	1			0,34 м³

Монолитный участок Ум7 смотри узел III чертеж 1.289.1-2.0-1 - Д1.

Инв. № подл.	Подпись и дата	Взам. инв. №

24329-01 39

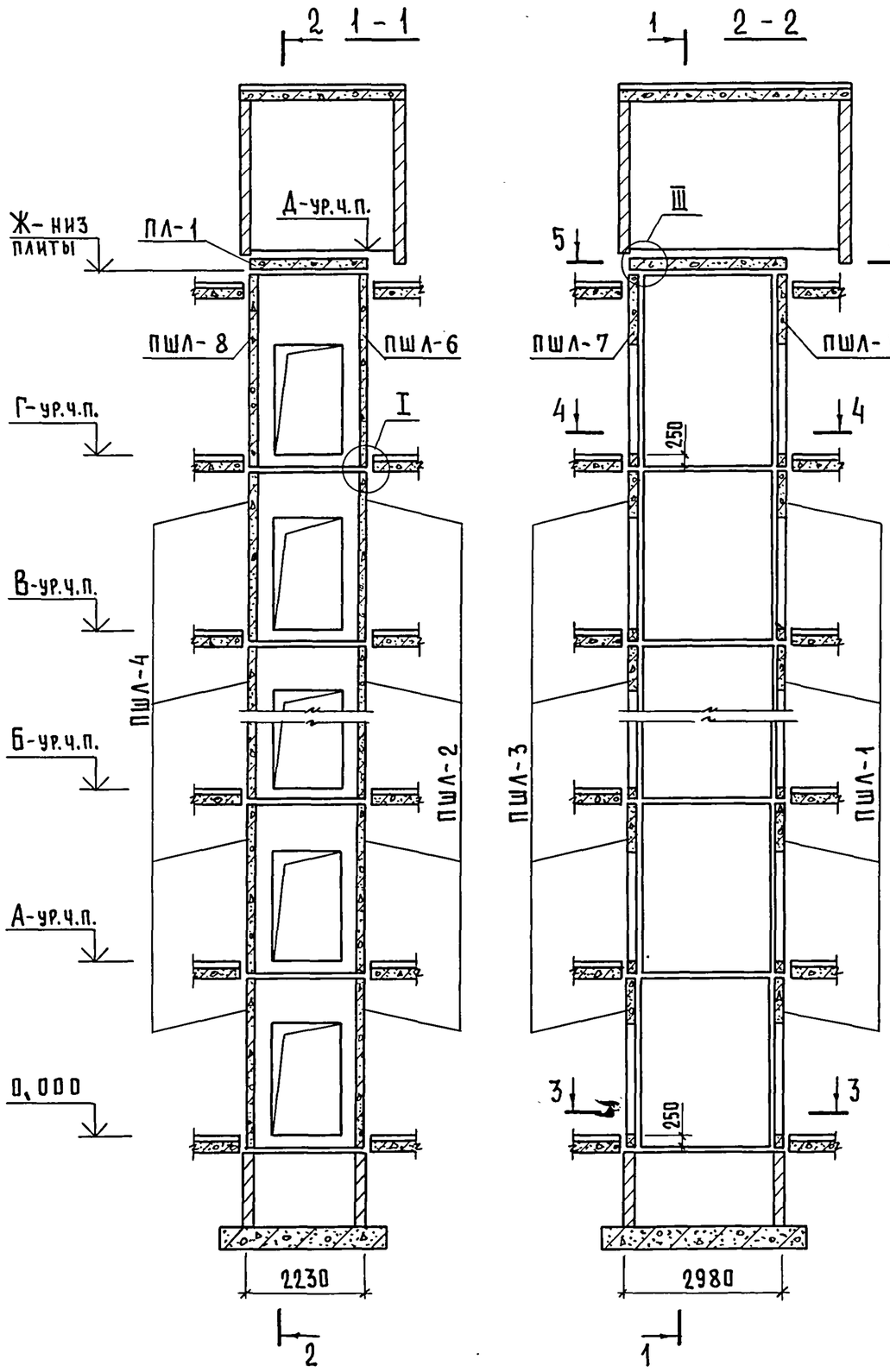

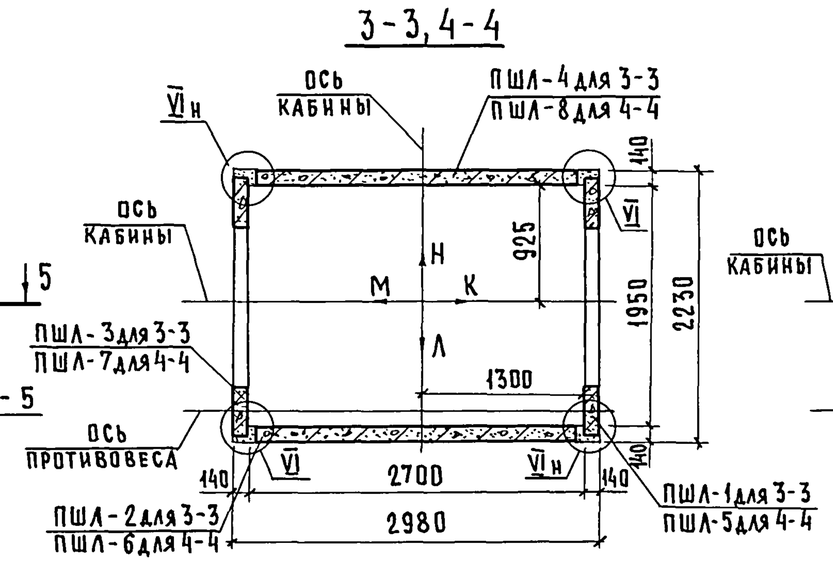

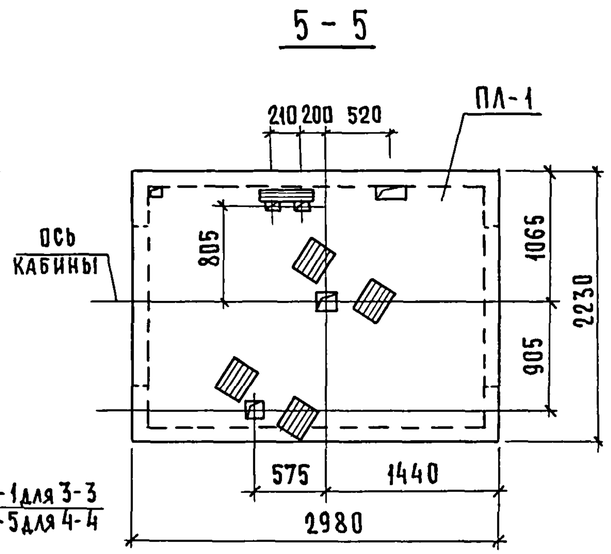

Высота этажа, мм		Отметки уровня чистого пола, м						Отметка низа плиты ПЛ-1, м	Примеч.
Типовой	Верхн.	2 этаж	3 этаж	4...10 этажи	11 этаж	12 этаж	маш.помещ.		
h	$h_в$	А	Б		В	Г	Д	Ж	
3300	3600	3,300	6,600	9,900...29,700	33,000	36,300	40,150	39,900	
3600	3600	3,600	7,200	10,800...32,400	36,000	39,600	43,450	43,200	
4200	3950	4,200	8,400	12,600...37,800	42,000	46,200	50,400	50,150	

1. Монтажные узлы смотри чертеж 1.289.1-2.0-1-Д1.
2. Спецификацию к схемам и развертку стен шахт для I варианта смотри лист 2, для II варианта - лист 3.

Нач. отд.	Новичков		
Н.контр.	Некритин		
ГИП	Некритин		
Рук. гр.	Домахина		

1.289.1-2.0-1-08

Схемы расположения элементов шахт пассажирского лифта Q=630 кг, V=1,0 м/с, противовес сбоку кабина проходная

Стадия	Лист	Листов
Р	1	3

ГИПРОНИИЗДРАВ

Инв.№ подл. | Подпись и дата | Взам.инв.№

24329-01 40

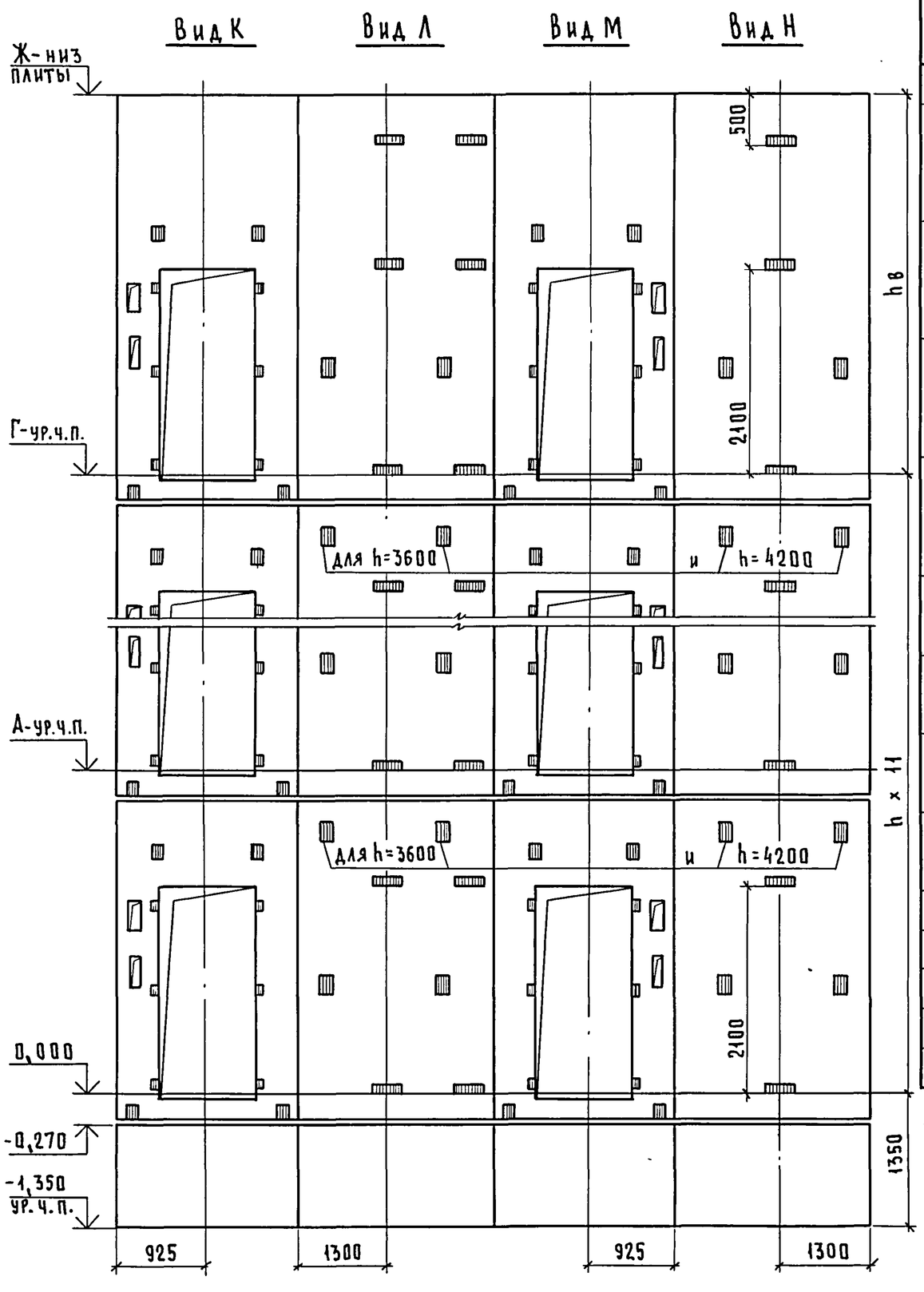

Марка, поз.	Обозначение	Наименование	Кол. при h, м 3,3	3,6	4,2	Масса ед., кг	Примечание
		Панели шахт лифтов					
ПШЛ-1	1.289.1-2.1-1 – 29	ПШЛ 63Б – 33 – 1	11			1420	
	1.289.1-2.1-1 – 29	ПШЛ 63Б – 36 – 1		11		1650	
	1.289.1-2.1-1 – 29	ПШЛ 63Б – 42 – 1			11	2100	
ПШЛ-2	1.289.1-2.1-1 – 31	ПШЛ 63Б – 33 – 2	11			3050	
	1.289.1-2.1-1 – 32	ПШЛ 63Б – 36 – 2		11		3330	
	1.289.1-2.1-1 – 32	ПШЛ 63Б – 42 – 2			11	3890	
ПШЛ-3	1.289.1-2.1-1 – 30	ПШЛ 63Б – 33 – 5	11			1420	
	1.289.1-2.1-1 – 30	ПШЛ 63Б – 36 – 7		11		1650	
	1.289.1-2.1-1 – 30	ПШЛ 63Б – 42 – 7			11	2100	
ПШЛ-4	1.289.1-2.1-1 – 34	ПШЛ 63Б – 33 – 4	11			3050	
	1.289.1-2.1-1 – 35	ПШЛ 63Б – 36 – 4		11		3330	
	1.289.1-2.1-1 – 35	ПШЛ 63Б – 42 – 4			11	3890	
ПШЛ-5	1.289.1-2.1-1 – 29	ПШЛ 63Б – 36 – 1	1	1		1650	
	1.289.1-2.1-1 – 29	ПШЛ 63Б – 42 – 1			1	2100	
ПШЛ-6	1.289.1-2.1-1 – 36	ПШЛ 63Б – 36 – 5	1	1		3330	
	1.289.1-2.1-1 – 36	ПШЛ 63Б – 42 – 5			1	3890	
ПШЛ-7	1.289.1-2.1-1 – 30	ПШЛ 63Б – 36 – 7	1	1		1650	
	1.289.1-2.1-1 – 30	ПШЛ 63Б – 42 – 7			1	2100	
ПШЛ-8	1.289.1-2.1-1 – 37	ПШЛ 63Б – 36 – 6	1	1		3330	
	1.289.1-2.1-1 – 37	ПШЛ 63Б – 42 – 6			1	3890	
		Плита перекрытия					
ПЛ-1	1.089.1-1.1-1 – 61	ПЛ 63Б – 22.30.2	1	1	1	3260	
	1.289.1-2.0-1 – 10	Участок монолитный Ум7	1	1			0,34 м³

Монолитный участок Ум7 смотри узел III чертеж 1.289.1-2.0-1 - Д1.

Инв.№ подл. | Подпись и дата | Взам. инв.№

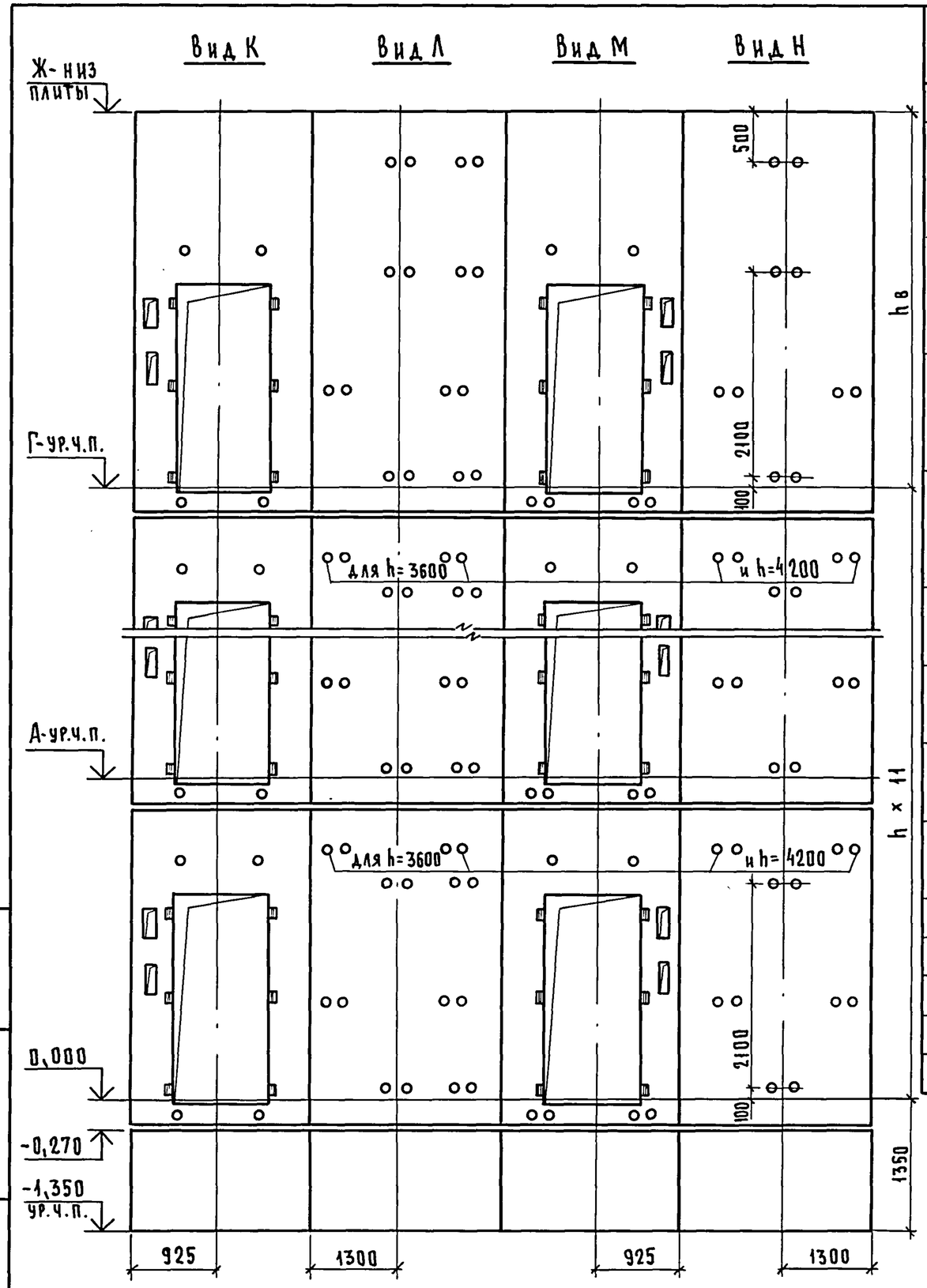

Марка, поз.	Обозначение	Наименование	Кол. при h, м 3,3	3,6	4,2	Масса ед., кг	Примечание
		Панели шахт лифтов					
ПШЛ-1	1.289.1-2.1-1 – 65	ПШЛ 63Б – 33 – 1б	11			1420	
	1.289.1-2.1-1 – 65	ПШЛ 63Б – 36 – 1б		11		1650	
	1.289.1-2.1-1 – 65	ПШЛ 63Б – 42 – 1б			11	2100	
ПШЛ-2	1.289.1-2.1-1 – 67	ПШЛ 63Б – 33 – 2б	11			3050	
	1.289.1-2.1-1 – 68	ПШЛ 63Б – 36 – 2б		11		3330	
	1.289.1-2.1-1 – 68	ПШЛ 63Б – 42 – 2б			11	3890	
ПШЛ-3	1.289.1-2.1-1 – 66	ПШЛ 63Б – 33 – 5б	11			1420	
	1.289.1-2.1-1 – 66	ПШЛ 63Б – 36 – 7б		11		1650	
	1.289.1-2.1-1 – 66	ПШЛ 63Б – 42 – 7б			11	2100	
ПШЛ-4	1.289.1-2.1-1 – 69	ПШЛ 63Б – 33 – 4б	11			3050	
	1.289.1-2.1-1 – 70	ПШЛ 63Б – 36 – 4б		11		3330	
	1.289.1-2.1-1 – 70	ПШЛ 63Б – 42 – 4б			11	3890	
ПШЛ-5	1.289.1-2.1-1 – 65	ПШЛ 63Б – 36 – 1б	1	1		1650	
	1.289.1-2.1-1 – 65	ПШЛ 63Б – 42 – 1б			1	2100	
ПШЛ-6	1.289.1-2.1-1 – 71	ПШЛ 63Б – 36 – 5б	1	1		3330	
	1.289.1-2.1-1 – 71	ПШЛ 63Б – 42 – 5б			1	3890	
ПШЛ-7	1.289.1-2.1-1 – 66	ПШЛ 63Б – 36 – 7б	1	1		1650	
	1.289.1-2.1-1 – 66	ПШЛ 63Б – 42 – 7б			1	2100	
ПШЛ-8	1.289.1-2.1-1 – 72	ПШЛ 63Б – 36 – 6б	1	1		3330	
	1.289.1-2.1-1 – 72	ПШЛ 63Б – 42 – 6б			1	3890	
		Плита перекрытия					
ПЛ-1	1.089.1-1.1-1 – 61	ПЛ 63Б – 22.30.2	1	1	1	3260	
	1.289.1-2.0-1 – 10	Участок монолитный Ум7	1	1			0,34 м³

Монолитный участок Ум7 смотри узел III чертеж 1.289.1-2.0-1 – Д1.

Инв.№ подл.	Подпись и дата	Взам.инв.№

24329-01 42

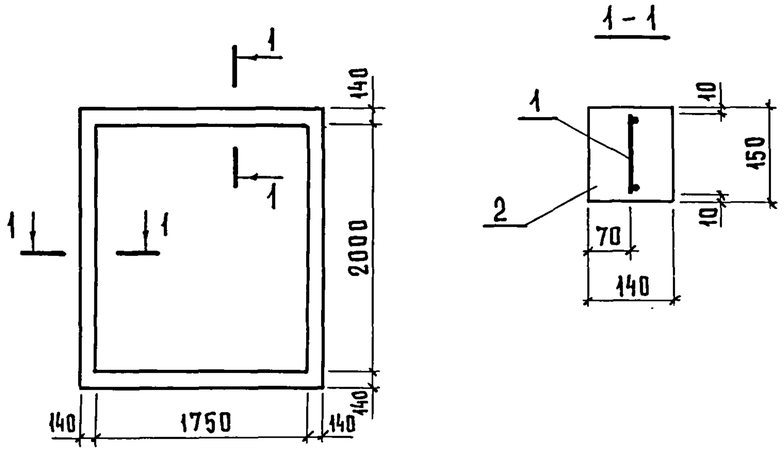

Марка	Поз.	Наименование	Кол.	Обозначение документа
Ум 1	1	Сетка С1, п.м	8,06	1.289.1-2.0-1-13
	2	Бетон класса В25, м³	0,17	

Нач. отд.	Новичков		
Н.контр.	Некритин		
ГИП	Некритин		
Рук. гр.	Домахина		

1.289.1-2.0-1-09

Участок монолитный Ум 1

Стадия	Лист	Листов
Р		1

ГИПРОНИИЗДРАВ

Инв. № подл. | Подпись и дата | Взам. инв. №

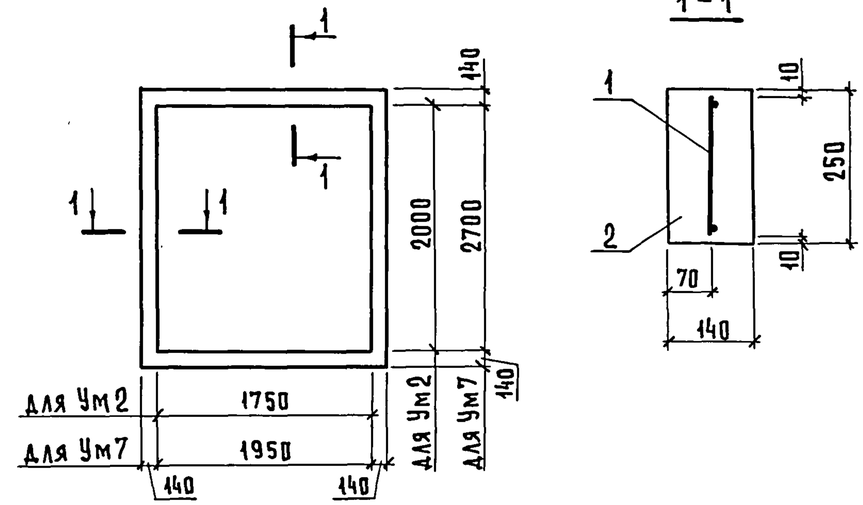

Марка	Поз.	Наименование	Кол.	Обозначение документа
Ум2	1	Сетка С2, п.м	8,06	1.289.1-2.0-1-13
	2	Бетон класса В25, м³	0.28	
Ум7	1	Сетка С2, п.м	9.86	1.289.1-2.0-1-13
	2	Бетон класса В25, м³	0,34	

Нач. отд.	Новичков		
Н.контр.	Некритин		
ГИП	Некритин		
Рук. гр.	Домахина		

1.289.1-2.0-1-10

Участок монолитный Ум2, Ум7

Стадия	Лист	Листов
Р		1

ГИПРОНИИЗДРАВ

Инв. № подл. | Подпись и дата | Взам. инв. №

24329-01 43

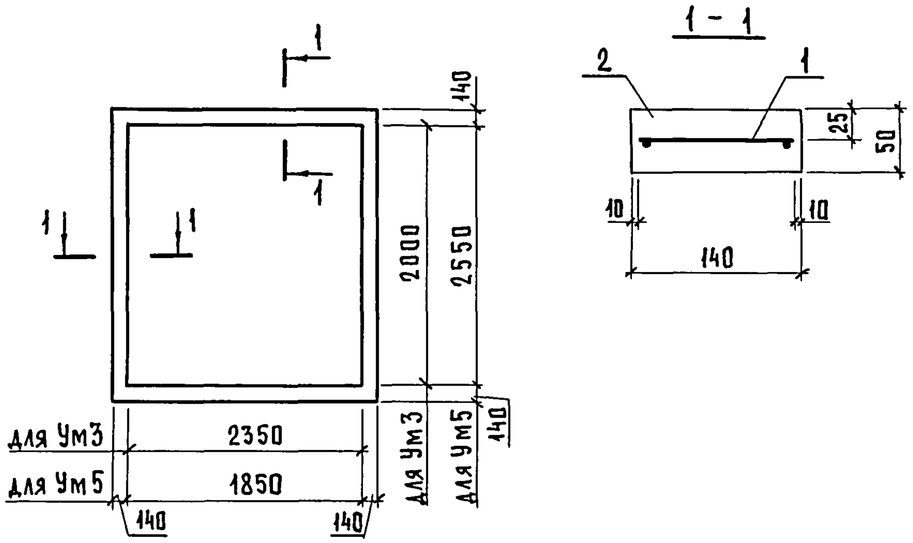

Марка	Поз.	Наименование	Кол.	Обозначение документа
Ум 3	1	Сетка С3, п.м	9,82	1.289.1-2.0-1-13
	2	Бетон класса В25, $м^3$	0,06	
Ум 5	1	Сетка С3, п.м	9,92	1.289.1-2.0-1-13
	2	Бетон класса В25, $м^3$	0,06	

Нач.отд.	Новичков		
Н.контр.	Некритин		
ГИП	Некритин		
Рук.гр.	Домахина		

1.289.1-2.0-1-11

Участок монолитный
Ум 3, Ум 5

Стадия	Лист	Листов
Р		1

ГИПРОНИИЗДРАВ

Инв.№ подл. | Подпись и дата | Взам.инв.№

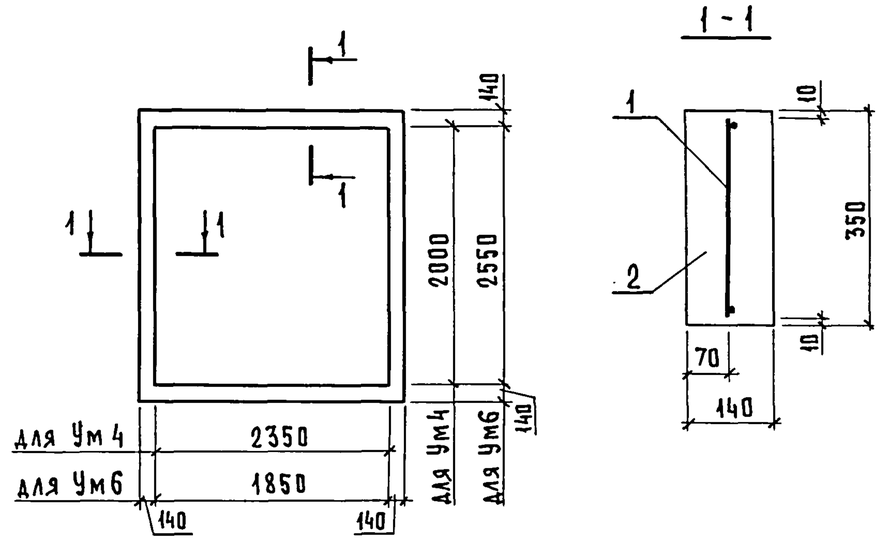

Марка	Поз.	Наименование	Кол.	Обозначение документа
Ум 4	1	Сетка С4, п.м	9,26	1.289.1-2.0-1-13
	2	Бетон класса, В25, $м^3$	0,45	
Ум 6	1	Сетка С4, п.м	9,36	1.289.1-2.0-1-13
	2	Бетон класса, В25, $м^3$	0,46	

Нач.отд.	Новичков		
Н.контр.	Некритин		
ГИП	Некритин		
Рук.гр.	Домахина		

1.289.1-2.0-1-12

Участок монолитный
Ум 4, Ум 6

Стадия	Лист	Листов
Р		1

ГИПРОНИИЗДРАВ

Инв.№ подл. | Подпись и дата | Взам.инв.№

24329-01 44

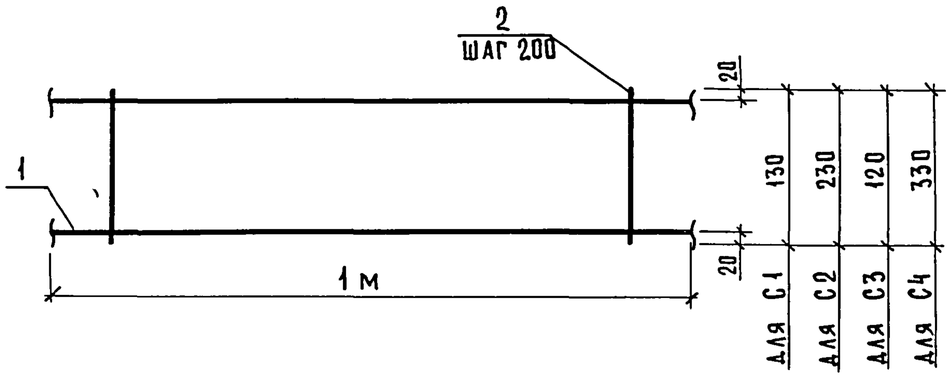

Чертеж и расход арматуры условно дан на 1м

Марка сетки	Поз.	Наименование	Кол.	Масса ед., кг	Масса сетки кг
С1	1	⌀8АIII, ℓ = 1000	2	0,395	0,93
	2	6АI, ℓ = 130	5	0,029	
С2	1	⌀8АIII, ℓ = 1000	2	0,395	1,04
	2	6АI, ℓ = 230	5	0,051	
С3	1	⌀8АIII, ℓ = 1000	2	0,395	0,92
	2	6АI, ℓ = 120	5	0,027	
С4	1	⌀8АIII, ℓ = 1000	2	0,395	1,15
	2	6АI, ℓ = 330	5	0,073	

Арматура: класса А-I, А-III по ГОСТ 5781-82

Нач. отд.	Новичков		
Н. контр.	Некритин		
ГИП	Некритин		
Рук. гр.	Домахина		

1.289.1-2.0-1-13

Сетка С1...С4

Стадия	Лист	Листов
Р		1

ГИПРОНИИЗДРАВ

Инв. № подл. | Подпись и дата | Взам. инв. №

Марка элемента	Изделия арматурные								Всего, кг
	Арматура класса								
	А-I				А-III				
	ГОСТ 5781-82				ГОСТ 5781-82				
	⌀6			Итого	⌀8			Итого	
Ум 1	1,17			1,17	6,37			6,37	7,54
Ум 2	2,05			2,05	6,37			6,37	8,42
Ум 3	1,33			1,33	7,76			7,76	9,09
Ум 4	3,38			3,38	7,31			7,31	10,69
Ум 5	1,34			1,34	7,84			7,84	9,18
Ум 6	3,42			3,42	7,39			7,39	10,81
Ум 7	2,51			2,51	7,79			7,79	10,30

Нач. отд.	Новичков		
Н.контр.	Некритин		
ГИП	Некритин		
Рук. гр.	Домахина		

1.289.1-2.0-1-РС

Ведомость расхода стали на монолитный участок Ум 1... Ум 7

Стадия	Лист	Листов
Р		1

ГИПРОНИИЗДРАВ

Инв. № подл. | Подпись и дата | Взам. инв. №

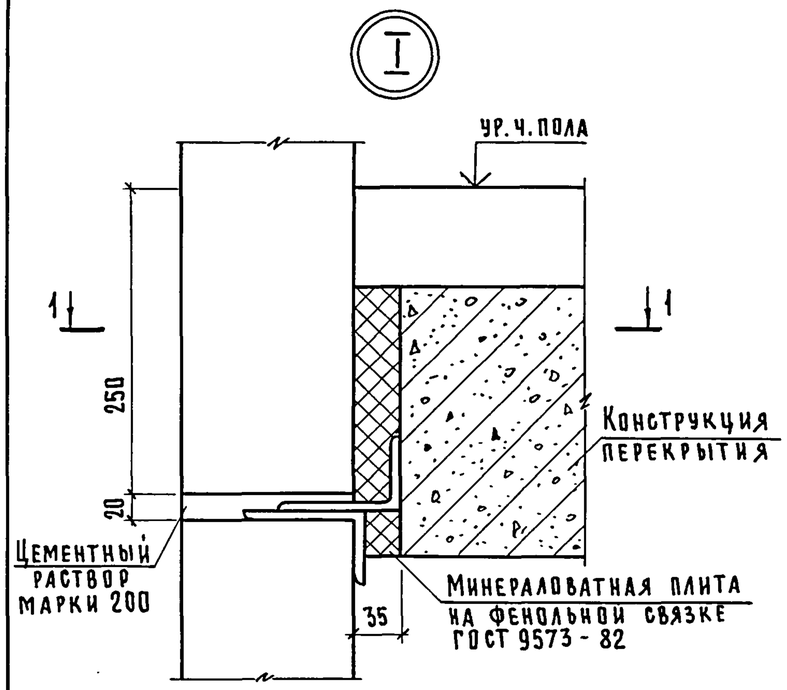

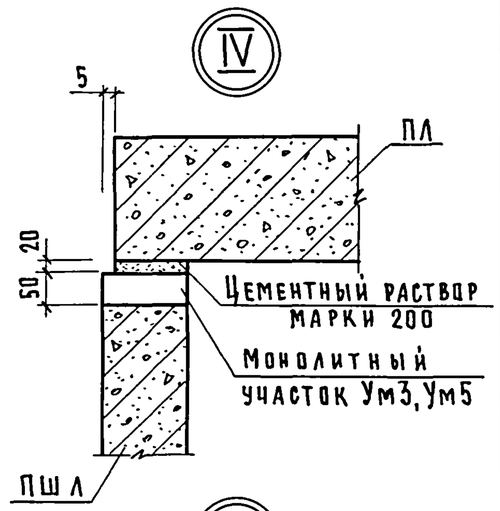

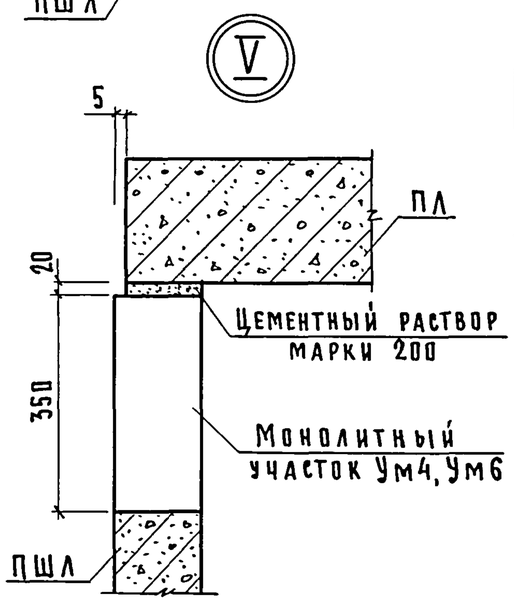

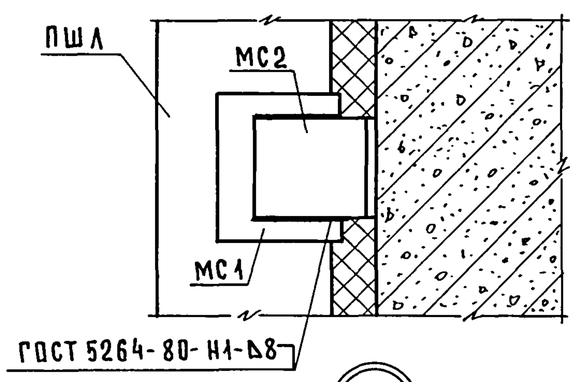

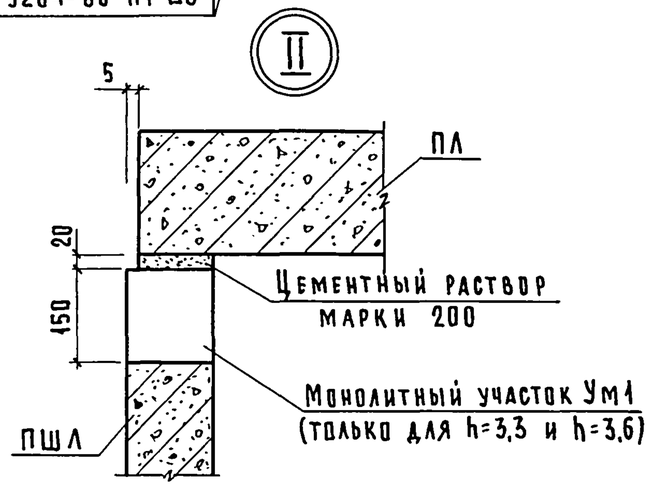

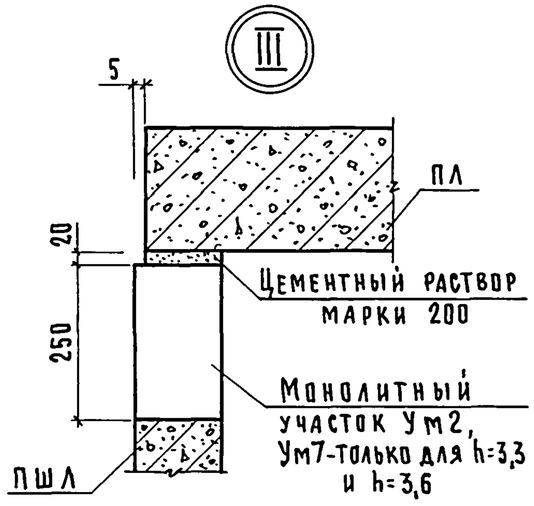

Марка, поз.	Обозначение	Наименование	Кол.	Масса ед., кг	Примечание
		Узел I			
		Детали			
МС 1	1.289.1-2.0-1-01Д	Уголок $\frac{100\times63\times8\ ГОСТ\ 8510-86}{ВСт3пс6\ ГОСТ\ 535-88}$ ℓ=120	1	1,18	
МС 2	1.289.1-2.0-1-02Д	Уголок $\frac{100\times63\times8\ ГОСТ\ 8510-86}{ВСт3пс6\ ГОСТ\ 535-88}$ ℓ=80	1	0,79	
		Узел VI, VIн			
		Детали			
МС 3	1.289.1-2.0-1-03Д	Уголок $\frac{100\times100\times12\ ГОСТ\ 8509-86}{ВСт3пс6\ ГОСТ\ 535-88}$ ℓ=160	1	2,86	
		Узел VII, VIIн			
		Детали			
МС 4	1.289.1-2.0-1-04Д	Уголок $\frac{125\times80\times12\ ГОСТ\ 8510-86}{ВСт3пс6\ ГОСТ\ 535-88}$ ℓ=160	1	2,93	
		Узел VIII, VIIIн			
		Детали			
МС 3	1.289.1-2.0-1-03Д	МС 3	1	2,86	

1. Сварку вести электродами Э-42 ГОСТ 9467-75.
2. Узлы VI...VIII смотри лист 2.
3. Расход материалов на монтажные стыки приведен в таблице 3 документа 1.289.1-2.0-1-ПЗ.

Нач.отд.	Новичков		
Н.контр.	Некритин		
ГИП	Некритин		
Рук.гр.	Домахина		

1.289.1-2.0-1-Д1

Узел I...VIII

Стадия	Лист	Листов
Р	1	2

ГИПРОНИИЗДРАВ

Инв.№ подл. | Подпись и дата | Взам.инв.№

VI VIн

ИЗОБРАЖЕН УЗЕЛ VI, VIн - ЗЕРКАЛЕН УЗЛУ VI

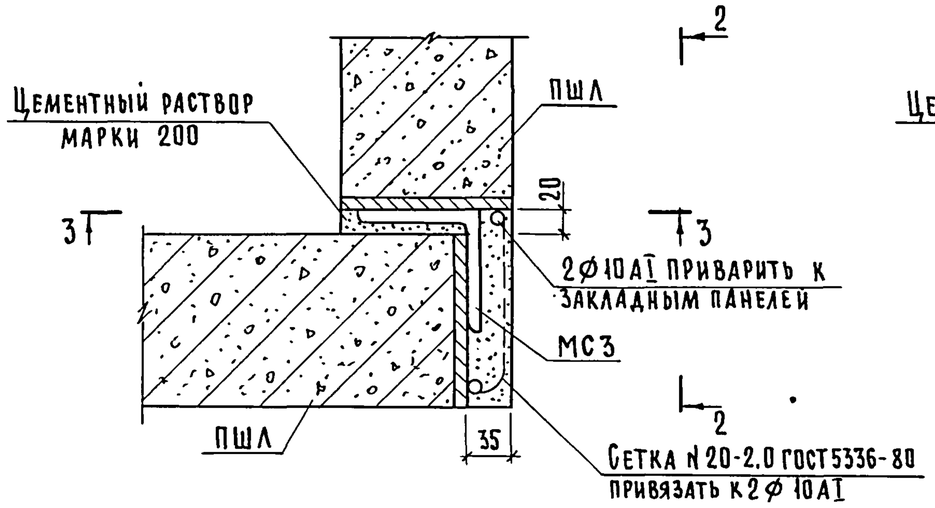

VII VIIн

ИЗОБРАЖЕН УЗЕЛ VII, VIIн ЗЕРКАЛЕН УЗЛУ VII

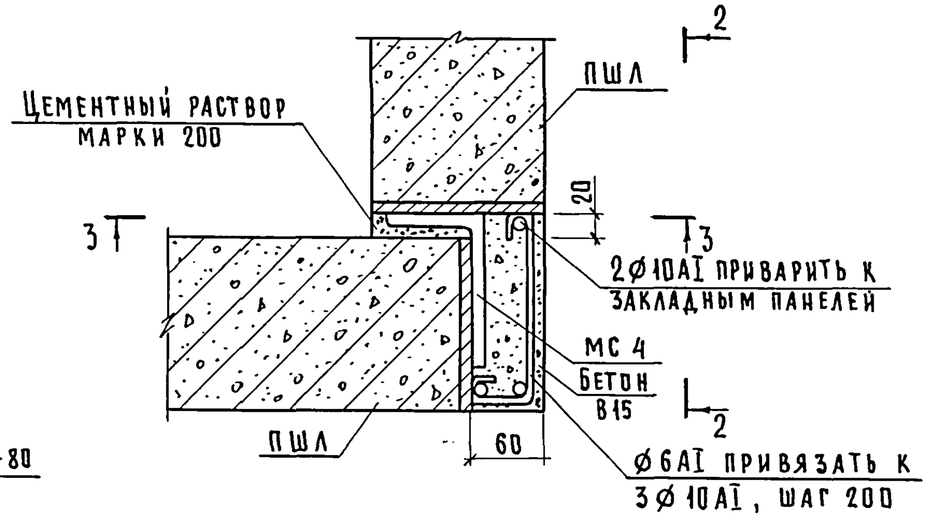

2 - 2

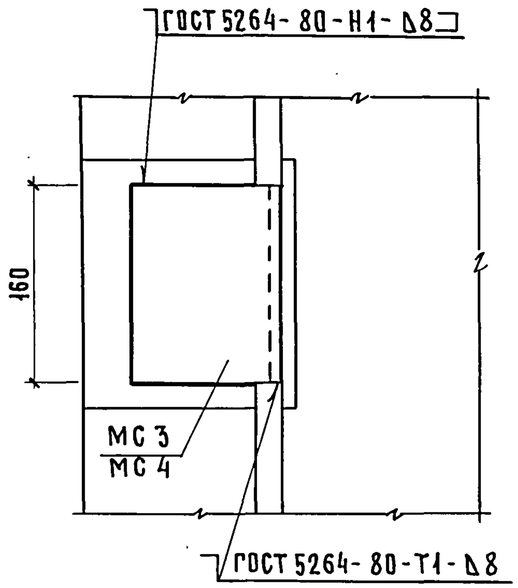

VIII VIIIн

ИЗОБРАЖЕН УЗЕЛ VIII, VIIIн - ЗЕРКАЛЕН УЗЛУ VIII

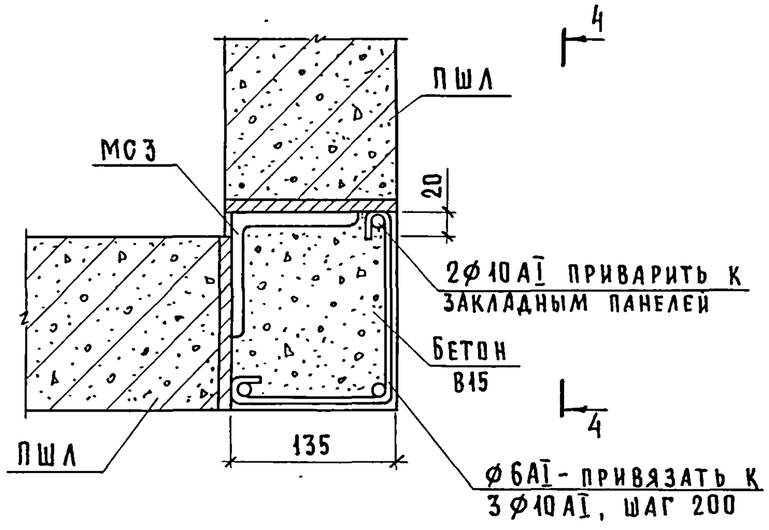

4 - 4

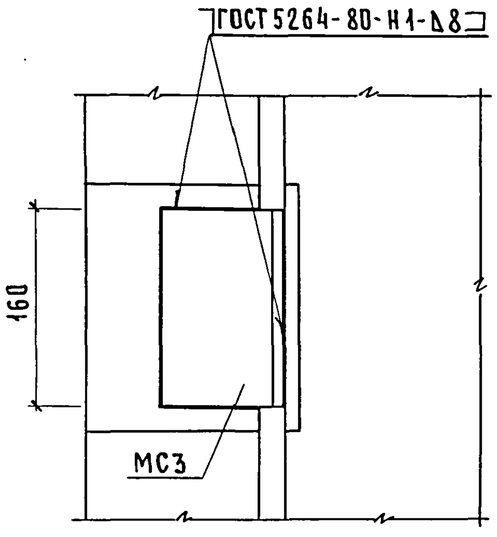

3 - 3

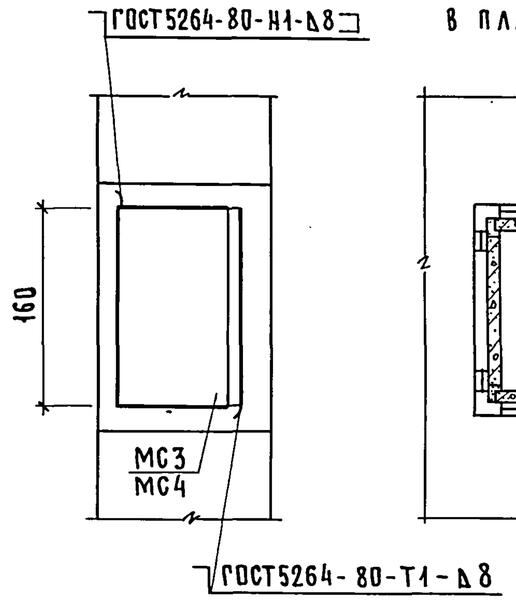

РАСПОЛОЖЕНИЕ УЗЛА I
В ПЛАНЕ ШАХТЫ

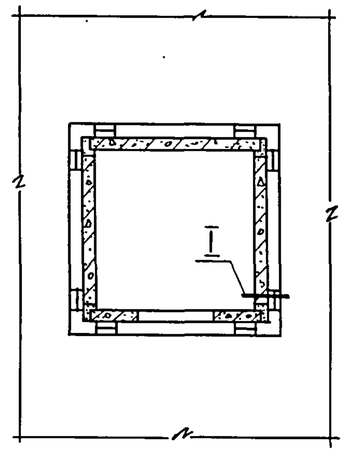

ИНВ.№ ПОДЛ.	ПОДПИСЬ И ДАТА	ВЗАМ.ИНВ.№

1.289.1-2.0-1-Д1

ЛИСТ 2

24329-01 47

Рис.1

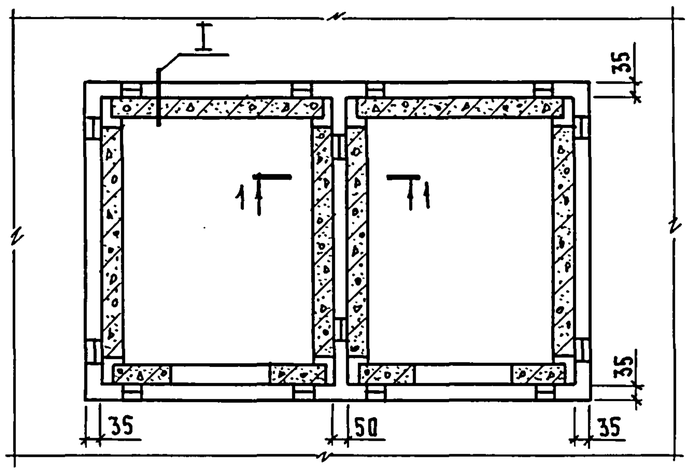

1 - 1

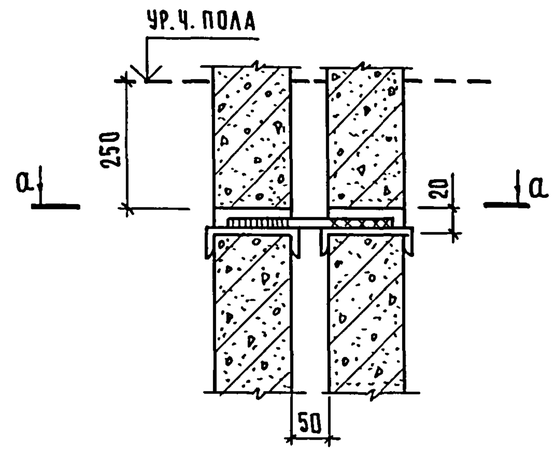

Рис.2

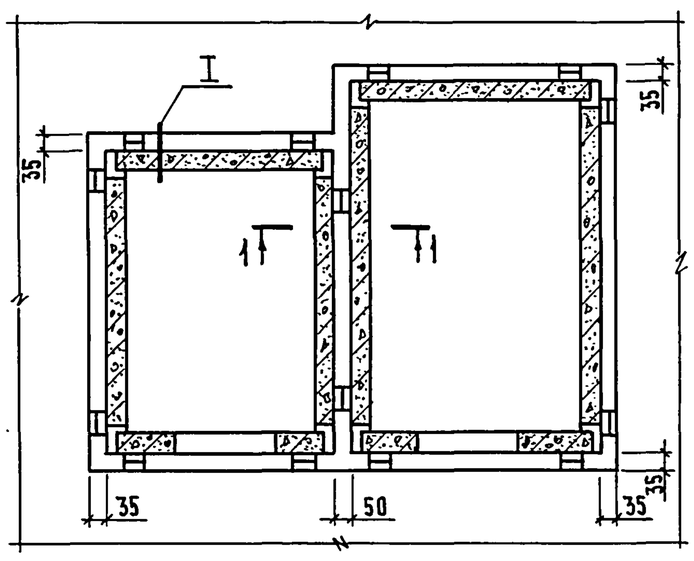

а - а

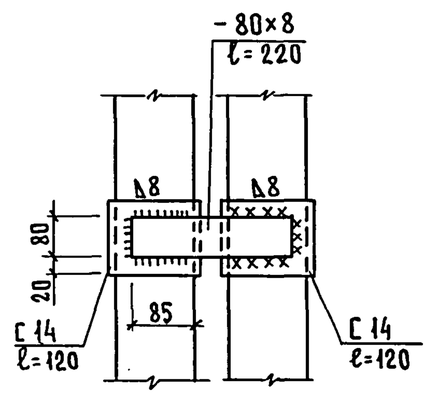

Узел I смотри чертеж 1.289.1-2.0-1-Д1

				1.289.1 - 2.0 - 1 - Д2			
Нач.отд.	Новичков			Монтажные узлы при групповой установке шахт (пример)	Стадия	Лист	Листов
Н.контр.	Некритин				Р		1
ГИП	Некритин				ГИПРОНИИЗДРАВ		
Рук.гр.	Домахина						
Инженер	Сотникова						

Инв.№ подл. | Подпись и дата | Взам.инв.№

24329-01 (48) ФВ