ТИПОВЫЕ КОНСТРУКЦИИ, ИЗДЕЛИЯ И УЗЛЫ ЗДАНИЙ И СООРУЖЕНИЙ

СЕРИЯ 1.020.1-4

КОНСТРУКЦИИ РАМНОГО КАРКАСА МЕЖВИДОВОГО ПРИМЕНЕНИЯ ДЛЯ МНОГОЭТАЖНЫХ ОБЩЕСТВЕННЫХ ЗДАНИЙ, ПРОИЗВОДСТВЕННЫХ И ВСПОМОГАТЕЛЬНЫХ ЗДАНИЙ ПРОМЫШЛЕННЫХ ПРЕДПРИЯТИЙ

выпуск 3-7

Ригели для опирания ребристых плит перекрытий (вариант с применением сталей классов Ат-IVС и Врп-I).

Рабочие чертежи

24169-02

цена 3-27

ЦЕНТРАЛЬНЫЙ ИНСТИТУТ ТИПОВОГО ПРОЕКТИРОВАНИЯ
ГОССТРОЯ СССР

Москва А 445 Смольная ул 22

Сдано в печать IV 1990 года

Заказ № 3741 Тираж 4250 экз

ТИПОВЫЕ КОНСТРУКЦИИ, ИЗДЕЛИЯ И УЗЛЫ ЗДАНИЙ И СООРУЖЕНИЙ

СЕРИЯ 1.020.1-4

КОНСТРУКЦИИ РАМНОГО КАРКАСА МЕЖВИДОВОГО ПРИМЕНЕНИЯ ДЛЯ МНОГОЭТАЖНЫХ ОБЩЕСТВЕННЫХ ЗДАНИЙ, ПРОИЗВОДСТВЕННЫХ И ВСПОМОГАТЕЛЬНЫХ ЗДАНИЙ ПРОМЫШЛЕННЫХ ПРЕДПРИЯТИЙ

выпуск 3-7

РИГЕЛИ ДЛЯ ОПИРАНИЯ РЕБРИСТЫХ ПЛИТ ПЕРЕКРЫТИЙ

(вариант с применением сталей классов Ат-IVС и Врп-I)

Рабочие чертежи

РАЗРАБОТАНЫ

ЦНИИПРОМЗДАНИЙ

ЗАМ. ДИРЕКТОРА	В.В. ГРАНЕВ
ЗАВ ОТДЕЛОМ	В.Н. КОДЫШ
ГЛ ИНЖ ПРОЕКТА	А.Я. КЛЕБАНОВ
ГЛ. ИНЖ ПРОЕКТА	И.А. ВАЛЕНКОВА

НИИЖБ ГОССТРОЯ СССР

ЗАМ. ДИРЕКТОРА	Т.И. МАМЕДОВ
РУК ЛАБОРАТОРИИ	В.А. ЯКУШИН

УТВЕРЖДЕНЫ ГОССТРОЕМ СССР

ПИСЬМО №4/5-1595 от 28.12.89 г.

ВВЕДЕНЫ В ДЕЙСТВИЕ ЦНИИПРОМЗДАНИЙ с 01.06.90

ПРИКАЗ от 10.01.90 № 2

© ЦИТП Госстроя СССР, 1990

24169-02

Обозначение документа	Наименование	Стр.
1.020.1-4.3-7-ТТ	Технические требования	3
1.020.1-4.3-7-К1	Ригель 1РДР6.56 ..... -к-а	10
1.020.1-4.3-7-К2	Ригель 1РДР6.56 ..... -с-а	15
1.020.1-4.3-7-К3	Ригель 1РДР6.56 ..... -д-а	18
1.020.1-4.3-7-К4	Ригель 1РОР6.56 ..... -а	20
1.020.1-4.3-7-К5	Каркас пространственный КП-1..КП-5	25
1.020.1-4.3-7-К6	Каркас пространственный КП-6...КП-10	27
1.020.1-4.3-7-К7	Каркас пространственный КП-11..КП-13	29
1.020.1-4.3-7-К8	Каркас пространственный КП-14...КП-16	31
1.020.1-4.3-7-К9	Сетка С-1	33
1.020.1-4.3-7-К10	Сетка С-2	33
1.020.1-4.3-7-К11	Сетка С-3	34
1.020.1-4.3-7-К12	Сетка С-4	34
1.020.1-4.3-7-К13	Сетка С-5	35
1.020.1-4.3-7-К14	Сетка С-6	35
1.020.1-4.3-7-К15	Сетка С-7	36
1.020.1-4.3-7-К16	Сетка С-8, С-9	36
1.020.1-4.3-7-К17	Сетка С-10	37
1.020.1-4.3-7-К18	Сетка С-11...С-13	37
1.020.1-4.3-7-РС	Ведомость расхода стали, кг	38

Нач.отд.	Кодыш		1.020.1-4.3-7
ГИП	Валенкова		
Вед.инж.	Ермакова		Содержание
Провер.	Бочарова		
Исполн.	Котова		

Стадия	Лист	Листов
Р	1	2

ЦНИИПРОМЗДАНИЙ

Инв.№ подл. | Подпись и дата | Взам. инв.№

Общая часть

Выпуск 3-7 содержит проектную документацию предварительно напряженных ригелей каркаса для перекрытий из ребристых плит.

Номинальный пролет ригелей - 6,0 м. Высота сечения - 600 мм.

Ригели запроектированы в опалубочных формах серии 1.020.1-4 с использованием в качестве опорной арматуры стали класса Ат-IV С, а также сеток - из стали класса Вр-I (ТУ 14-4-1322-85)

Указания по подбору ригелей каркаса приведены в выпуске 0-2; 0-9.

Указания по изготовлению ригелей приведены в выпуске 0-5.

Технические условия, а также условия транспортирования и хранения приведены в ГОСТ 18980-89 „Ригели железобетонные каркаса межвидового применения для многоэтажных зданий. Технические условия."

Разработаны ригели двухполочные - рядовые; однополочные со срезанной полкой, устанавливаемые в торце здания и в лестничной клетке.

Ригели пролетом 6,0 м запроектированы под нагрузки: 49,03 кН/м (5,0 тс/пм); 68,65 кН/м (7,0 тс/пм); 88,26 кН/м (9,0 тс/пм) 107,87 кН/м (11,0 тс/пм); 142,2 кН/м (14,5 тс/пм).

В покрытиях устанавливаются ригели перекрытия.

Ригели предназначены для применения в зданиях с неагрессивной и слабо-агрессивной газовой средой, в отапливаемых и неотапливаемых зданиях (при температуре наружного воздуха не ниже минус 40°С).

Классы бетона, армирование на опоре и в пролете, местоположение ригелей в раме приведены в табл. 1.

Ригели с рабочей арматурой из стали класса Ат-IV предназначены для применения в условиях как неагрессивной, так и слабо-агрессивной газовой среды. Из стали Ат-V - для применения только в неагрессивной газовой среде.

Ригели рассчитаны как элементы поперечных рам с жесткими узлами. Расчет ригелей произведен в соответствии с требованиями СНиП 2.03.01-84; с учетом рекомендаций „Руководства по расчету статически неопределимых железобетонных конструкций (НИИЖБ, Москва, Стройиздат, 1975 г.).

Ригели рассчитаны как конструкции III категории трещиностойкости. Ширина длительного раскрытия нормальных трещин не превышает:

на опоре - 0,4 мм (без агрессии)
- 0,2 мм (при слабой агрессии)

в пролете - 0,2 мм (без агрессии при рабочей арматуре из стали класса Ат-V при слабой агрессии - из стали класса Ат-IV).

0,3 мм (без агрессии при стали класса Ат-IV).

Все ригели рядовых рам рассчитаны на действие равномерно распределенных эквивалентных нагрузок (без учета кручения). Все однополочные ригели рассчитаны на кручение.

				1.020.1-4.3-7-ТТ		
				Технические требования	Стадия	Лист	Листов
					Р	1	7
Нач. отд.	Кадыш				ЦНИИПРОМЗДАНИЙ	
ГИП	Валенкова					

Таблица 1

Марка ригеля	Класс бетона	Расчетная равномерно распредел. нагрузка на ригель кН/м	Арматура в пролете Fн	Арматура на опоре: Крайн. Fа кр.	Арматура на опоре: Средн. Fаср	Местоположение ригеля в каркасе
1РДР6.56-50АтV-К-а	В30	49.03	2Ф22АтV	2Ф25АтIVС	3Ф25АтIVС	Рама рядовая Крайний пролет
1РДР6.56-50АIV-К-а	В30	49.03	2Ф25АIV	"	"	
1РДР6.56-70АтV-К-а	В30	68.65	2Ф22АтV	2Ф25АтIVС	3Ф25АтIVС	
1РДР6.56-70АIV-К-а	В30	68.65	2Ф25АIV	"	"	
1РДР6.56-90АтV-К-а	В30	88.26	2Ф22АтV	2Ф28АтIVС	3Ф28АтIVС	
1РДР6.56-90АIV-К-а	В30	88.26	2Ф25АIV	"	"	
1РДР6.56-110АтV-К-а	В30	107.87	2Ф25АтV	2Ф32АтIVС	3Ф32АтIVС	
1РДР6.56-110АIV-К-а	В30	107.87	2Ф28АIV	"	"	
1РДР6.56-145АтV-К-а	В40	142.20	2Ф28АтV	2Ф32АтIVС	3Ф32АтIVС	
1РДР6.56-145АIV-К-а	В40	142.20	2Ф32АIV	"	"	
1РДР6.56-50АтV-С-а	В30	49.03	2Ф16АтV	–	3Ф25АтIVС	Рама рядовая Средний пролет
1РДР6.56-50АIV-С-а	В30	49.03	2Ф18АIV	–	"	
1РДР6.56-70АтV-С-а	В30	68.65	2Ф18АтV	–	3Ф25АтIVС	
1РДР6.56-70АIV-С-а	В30	68.65	2Ф20АIV	–	"	
1РДР6.56-90АтV-С-а	В30	88.26	2Ф20АтV	–	3Ф28АтIVС	
1РДР6.56-90АIV-С-а	В30	88.26	2Ф22АIV	–	"	

Продолжение таблицы 1

Марка ригеля	Класс бетона	Расчетная равномерно распредел. нагрузка на ригель кН/м	Арматура в пролете Fн	Арматура на опоре: Крайн. Fа кр	Арматура на опоре: Средн. Fаср.	Местоположение ригеля в каркасе
1РДР6.56-110АтV-С-а	В30	107.87	2Ф22АтV	–	3Ф32АтIVС	Рама рядовая Средний пролет
1РДР6.56-110АIV-С-а	В30	107.87	2Ф25АIV	–	"	
1РДР6.56-145АтV-С-а	В40	142.20	2Ф25АтV	–	3Ф32АтIVС	
1РДР6.56-145АIV-С-а	В40	142.20	2Ф28АIV	–	"	
1РДР6.56-30АтV-д-а	В30	29.60	2Ф22АтV	–	2Ф25АтIVС	Рамы деформационного шва Крайний и средний пролеты
1РДР6.56-30АIV-д-а	В30	29.60	2Ф25АIV	–	"	
1РДР6.56-60АтV-д-а	В40	59.30	2Ф22АтV	–	3Ф28АтIVС	
1РДР6.56-60АIV-д-а	В40	59.30	2Ф25АIV	–	"	
1РДР6.56-100АтV-д-а	В40	98.65	2Ф25АтV	–	3Ф32АтIVС	
1РДР6.56-100АIV-д-а	В40	98.65	2Ф28АIV	–	"	
1РОР6.56-30АтV-а	В30	29.60	2Ф22АтV	–	2Ф25АтIVС	Рама торцевая и лестничный пролет Крайний и средний пролет
1РОР6.56-30АIV-а	В30	29.60	2Ф25АIV	–	"	
1РОР6.56-60АтV-а	В40	59.30	2Ф22АтV	–	3Ф28АтIVС	
1РОР6.56-60АIV-а	В40	59.30	2Ф25АIV	–	"	
1РОР6.56-100АтV-а	В40	98.65	2Ф25АтV	–	3Ф32АтIVС	
1РОР6.56-100АIV-а	В40	98.65	2Ф28АIV	–	"	

Инв.№ подл. | Подпись и дата | Взам. инв.№

В случае применения ригелей для нагрузок, отличающихся от равномерно распределенных, принятых при расчете ригелей настоящего выпуска, назначение марок ригелей следует производить на основании специального расчета и в соответствии с несущей способностью ригелей.

Эпюры несущей способностей, схемы нагрузок на полки ригелей даны в выпуске 0-2; 0-9.

Полки ригелей рассчитаны на нагрузку от плит принимаемую на ступень выше, чем нагрузка, на которую рассчитан сам ригель (например, несущая способность ригеля составляет 88,26 кН/м (9,0 тс/пм) равномерно-распределенной нагрузки без учета собственного веса ригеля, а несущая способность полок составляет соответственно 107,87 кН/м (11,0 тс/пм) полезной равномерно-распределенной нагрузки, передаваемой на полки ригелей от плит.)

При передаче на полки ригеля сосредоточенных усилий (14,5 кН до 78 кН) в полках ригелей в местах передачи усилий необходимо предусмотреть установку специальных закладных изделий. Пример такого закладного изделия приведен на стр. 17 вып. 3-3.

Ригели допускается применять в условиях постоянного воздействия температуры +50°С и нормального влажностного режима, а также в неотапливаемых закрытых помещениях при температурах наружного воздуха выше -40°С.

При применении ригелей в условиях воздействия температуры выше +50°С назначение их марок должно производиться на основе расчета с соблюдением требований СНиП 2.03.04-84.

В ведомости расхода стали и в спецификациях к рабочим чертежам указан только класс без указания марки стали, которые принимаются по указаниям проекта конкретного объекта.

Предел огнестойкости ригелей составляет 2 часа.

Маркировка ригелей.

Маркирование ригелей принято по ГОСТ 29009-78

Марка ригеля состоит из двух частей, например:

1РДР6.56-110АтV-к-а

1РДР6.56-145АIV-с-а

1РОР6.56-60АтV-а

Первая часть марки 1РДР; 1РОР- обозначает типоразмер ригеля: 1РДР- ригель с жестким соединением (1Р) двухполочный (Д) под ребристые плиты (Р): 1РОР- ригель однополочный (О) под ребристые плиты (Р).

Цифры, стоящие после буквенного индекса, характеризуют условный размер ригеля;

„6" - высота сечения ригеля 600 мм

„56" - длина ригеля 5560 мм

Вторая часть марки характеризует величину расчетной нагрузки в сотнях килограммов на погонный метр ригеля и класс стали напрягаемой арматуры (110АтV; 90АIV и т. п.)

Индекс „к", „с", „д" - добавляемый в конце к марке, обозначает ригель в крайнем пролете („к") среднем пролете („с") у деформационного шва („д") и указывает на отличие в армировании.

Индекс „а" - обозначает ригель с опорной арматурой из стали класса АтIVС.

В связи с тем, что все ригели изготавливаются из тяжелого бетона, обозначение вида бетона в марке ригеля опущено.

При применении ригелей в условиях агрессивной среды в проекте здания в соответствии с конкретными условиями эксплуатации и требованиями СНиП 2.03.11-85 должны быть дополнительно указаны:

а) специальные требования по плотности бетона с указанием марки по водонепроницаемости и водоцементному отношению;

б) марка и расход цемента, состав заполнителей и применяемых добавок;

в) виды защиты и способы их нанесения на поверхность ригеля и стальных закладных изделий;

г) требования к качеству бетонной поверхности

Для ригелей, предназначенных для применения в условиях агрессивной среды (с арматурой из стали класса $A\overline{IV}$) требуется дополнительно к установленной марке добавлять следующие буквенные обозначения.

„Н" - для ригелей с нормальной плотностью бетона,

„П" - для ригелей с повышенной плотностью бетона

Например: 1РДР6.56-90$A\overline{IV}$-с-а-Н

1РДР6.56-70$A\overline{IV}$-к-а-П

Конструктивные данные

Ригели изготавливаются из тяжелого бетона классов В40 (марка бетона -500) В30 (марка бетона 400).

Ригели армируются пространственными каркасами, сетками, отдельными стержнями и закладными деталями

В качестве предварительно напрягаемой рабочей арматуры принята: сталь стержневая термически упрочненная периодического профиля класса $A\overline{IV}$ по ГОСТ 10884-81; сталь стержневая горячекатаная периодического профиля класса $A\overline{IV}$ по ГОСТ 5781-82.

Примечание: В случае отсутствия указанной стали, а также при применении ригелей в условиях слабой и средней агрессии допускается в ригелях применять сталь класса $A\overline{III}в$ (упрочненная вытяжкой сталь класса $A\overline{III}$ по ГОСТ 5781-82).

При контроле величины предельного удлинения при R_{as} = 440 МПа (4500 кгс/м^2) - диаметры продольной арматуры и принимаются согласно таблице 2.

Для армирования ригелей в условиях слабой и средней агрессии в качестве предварительно напрягаемой рабочей арматуры может применяться арматурная термически упрочненная сталь класса $A\overline{IV}$ск $A\overline{IV}$с ГОСТ 10884-81.

В качестве ненапрягаемой арматуры может применяться термически упрочненная сталь класса $A\overline{III}$с.

Замена рабочей арматуры ригелей разработанных в проекте на рабочую арматуру упомянутых выше термически упрочненных сталей осуществляется без изменения количества и диаметров стержней согласно таблице 3.

Предварительное напряжение стержневой арматуры предусмотрен электротермическим или механическим способами. Величины контролируемого предварительного напряжения и усилия натяжения и усилия натяжения рабочей арматуры приведены в таблице 4.

Таблица 2

Марка ригеля		При замене армирования в пролете на сталь класса А-III В (R_{sp} = 440 МПа)		Контролируемое преднапряжительное напряжение σ (МПа)	Усилие натяжения на ригель No. (Н)	Усилие натяжения на 1 стержень (Н)
при классе стали		Класс бетона	Арматура ф колич.			
А-IV	А-III В					
1РДР6.56-50А-IV-К-а	-50А-III В-К	В30	2Ф28	440	540000	270000
1РДР6.56-70А-IV-К-а	-70А-III В-К	В30	2Ф28		540000	270000
1РДР6.56-90А-IV-К-а	-90А-III В-К	В30	2Ф28		540000	270000
1РДР6.56-110А-IV-К-а	-110А-III В-К	В30	3Ф25		651000	217000
1РДР6.56-145А-IV-К-а	-145А-III В-К	В40	3Ф28		810000	270000
1РДР6.56-50А-IV-С-а	-50А-III В-С	В30	2Ф20		276000	138000
1РДР6.56-70А-IV-С-а	-70А-III В-С	В30	2Ф22		334000	167000
1РДР6.56-90А-IV-С-а	-90А-III В-С	В30	2Ф25		434000	217000
1РДР6.56-110А-IV-С-а	-110А-III В-С	В30	2Ф28		540000	270000
1РДР6.56-145А-IV-С-а	-145А-III В-С	В40	2Ф32		710000	355000
1РОР6.56-30А-IV-Д-а	-30А-III В-Д	В30	2Ф28		540000	270000
1РДР6.56-60А-IV-Д-а	-60А-III В-Д	В40	2Ф28		540000	270000
1РДР6.56-100А-IV-Д-а	-100А-III В-Д	В40	2Ф32		710000	355000
1РОР6.56-30А-IV-а	-30А-III В	В30	2Ф28		540000	270000
1РОР6.56-60А-IV-а	-60А-III В	В40	2Ф28		540000	270000
1РОР6.56-100А-IV-а	-100А-III В	В40	2Ф32		710000	355000

Таблица 3

По проекту		Замена		Условия применения
Класс стали	ГОСТ	Класс стали	ГОСТ	
Ат-V	10884-81	Ат-V СК	10884-81	Неагрессивная среда слабоагрессивная среда
Ат-IV	5781-82	Ат-IV с	10884-81	— " —
А-III	5781-82	Ат-III с	10884-81	Ненапрягаемая арматура, неагрессивная среда

Поперечная и продольная ненапрягаемая арматура ригелей и арматурные сетки приняты из горячекатаной арматурной стали периодического профиля класса А-III по ГОСТ 5781-82. Опорная арматура принята из стали класса Ат-IV с по ГОСТ 10884-81.

В сетках применяется также обыкновенная арматурная проволока периодического профиля ВрI по ГОСТ 6727-80 и ВрпI по ТУ14-4-1322-85 В закладных изделиях применяется сортовой прокат из стали по ГОСТ 380-71*.

Для подъема ригелей предусмотрены два отверстия диаметром 50 мм.

В случае необходимости подъема ригелей могут применяться петли из гладкой стали класса АI марок ВСт 3сп2 и ВСт 3пс2 по ГОСТ 5781-82. Подбор петель и пример их размещения дан в пояснительной записке вып. 3-3. В случае, если возможен монтаж ригелей при расчетной зимней температуре минус 40° для монтажных петель не допускается применять сталь марки ВСт 3 пс 2.

Назначение марок ригелей производится в проекте конкретного объекта в соответствии с указаниями выпуска 0-2; 0-9.

Технические требования к изготовлению ригелей.

Ригели армируются пространственными каркасами, сетками, отдельными стержнями и закладными изделиями.

При изготовлении ригелей должен соблюдаться следующий порядок установки арматурных и закладных изделий в опалубку:

а) укладываются в проектное положение сетки с5 (с10, с13)

б) укладываются напрягаемые стержни,

в) устанавливаются опорные закладные изделия СМН21 ... СМН 24.

г) устанавливается в проектное положение пространственный каркас КП

д) в торцевой части устанавливаются сетки С3

е) устанавливаются у торца в полках закладные изделия МН 30.

Пространственные каркасы КП и сборные закладные изделия СМН должны собираться в кондукторах.

При изготовлении ригелей должны быть обеспечены пооперационный технологический контроль на всех стадиях производства, а также систематический контроль прочности бетона и арматуры.

Инв.№ подл. | Подпись и дата | Взам. инв.№

Таблица 4

Марка ригеля	Класс бетона: проектный	Класс бетона: передаточный	Арматура ф, мм и колич.	Контролируемое предварительное напряжение σ_{sp} (МПа)	Усилие натяжения на ригель „N₀" (Н)	Усилие натяжения на 1 стержень (Н)
1РДР6.56-50АтV-к-а	В30	В21	2Ф22	590	446000	223000
1РДР6.56-70АтV-к-а	В30	"	2Ф22		446000	223000
1РДР6.56-90АтV-к-а	В30	"	2Ф22		446000	223000
1РДР6.56-110АтV-к-а	В30	"	2Ф25		580000	290000
1РДР6.56-145АтV-к-а	В40	В28	2Ф28		72000	360000
1РДР6.56-50АтV-с-а	В30	В21	2Ф15	690	240000	120000
1РДР6.56-70АтV-с-а	В30	"	2Ф18		298000	149000
1РДР6.56-90АтV-с-а	В30	"	2Ф20		370000	185000
1РДР6.56-110АтV-с-а	В30	"	2Ф22		446000	223000
1РДР6.56-145АтV-с-а	В40	В28	2Ф25		580000	290000
1РДР6.56-30АтV-д-а	В30	В21	2Ф22	590	446000	223000
1РДР6.56-60АтV-д-а	В40	В28	2Ф22		446000	223000
1РДР6.56-100АтV-д-а	В40	В28	2Ф25		580000	290000
1РОР6.56-30АтV-а	В30	В21	2Ф22	590	446000	223000
1РОР6.56-60АтV-а	В40	В28	2Ф22		446000	223000
1РОР6.56-100АтV-а	В40	В28	2Ф25		580000	290000

Продолжение таблицы 4

Марка ригеля	Класс бетона: проектный	Класс бетона: передаточный	Арматура ф, мм и колич.	Контролируемое предварительное напряжение σ_{sp} (МПа)	Усилие натяжения на ригель „N₀" (Н)	Усилие натяжения на 1 стержень (Н)
1РДР6.56-50АIV-к-а	В30	В21	2Ф25	490	482000	241000
1РДР6.56-70АIV-к-а	В30	В28	2Ф25		482000	241000
1РДР6.56-90АIV-к-а	В30	"	2Ф25		482000	241000
1РДР6.56-110АIV-к-а	В30	В21	2Ф28		608000	304000
1РДР6.56-145АIV-к-а	В40	В28	2Ф32		792000	396000
1РДР6.56-50АIV-с-а	В30	В21	2Ф18	490	250000	125000
1РДР6.56-70АIV-с-а	В30	В21	2Ф20		310000	155000
1РДР6.56-90АIV-с-а	В30	"	2Ф22		374000	187000
1РДР6.56-110АIV-с-а	В30	"	2Ф25		482000	241000
1РДР6.56-145АIV-с-а	В40	В28	2Ф28		608000	304000
1РДР6.56-30АIV-д-а	В30	В21	2Ф25	490	482000	241000
1РДР6.56-60АIV-д-а	В40	В2	2Ф25		482000	241000
1РДР6.56-100АIV-д-а	В40	В28	2Ф28		608000	304000
1РОР6.56-30АIV-а	В30	В21	2Ф25	490	482000	241000
1РОР6.56-60АIV-а	В40	В28	2Ф25		482000	241000
1РОР6.56-100АIV-а	В40	В28	2Ф28		608000	304000

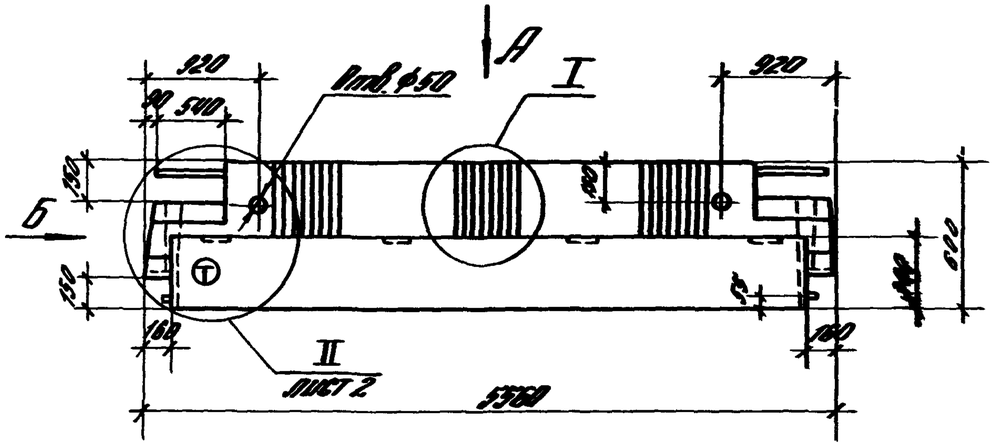

Вид Б

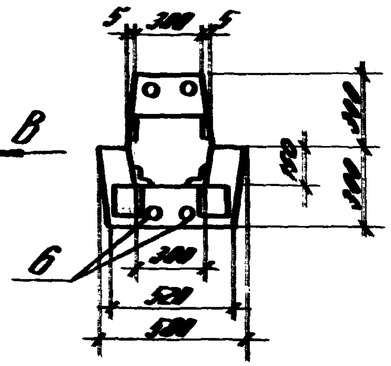

Вид В

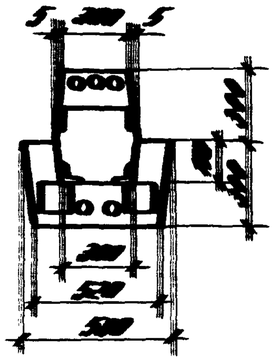

Расположение напрягаемой арматуры

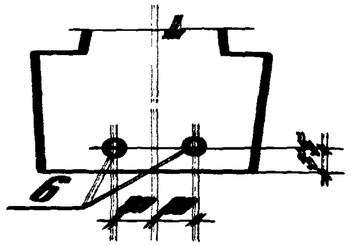

Вид А

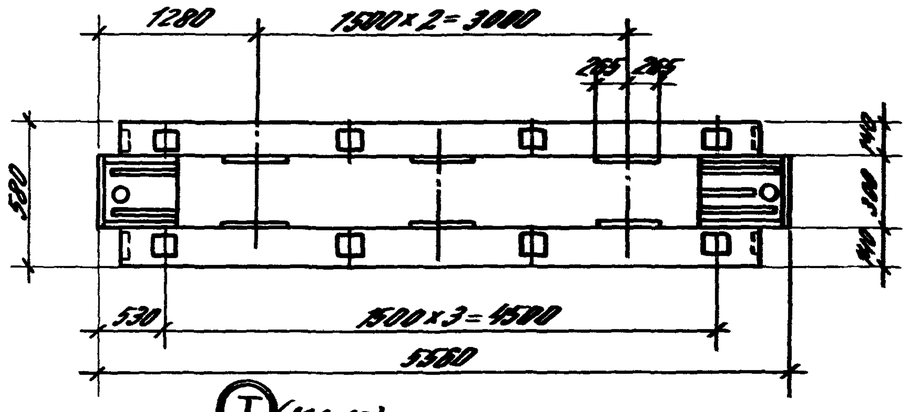

I (М1:10)

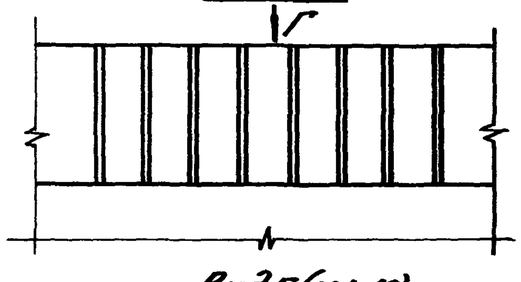

Вид Б

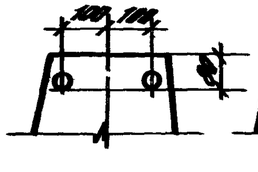

Вид В

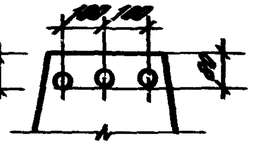

Вид Г (М1:10)

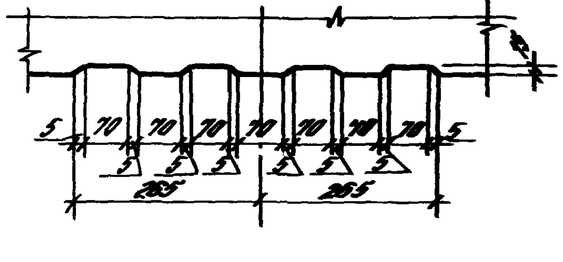

Марка	Масса, т	Класс бетона	Объем бетона, м³	Расход стали, кг
1РДР 65Б-50Ф-Ft-а	2,35	В30	1,34	197,2
1РДР 65Б-50ПV-х-а				208,3
1РДР 65Б-70ПV-х-а				203,7
1РДР 65Б-70ПIV-х-а				217,8
1РДР 65Б-90ПV-х-а				220,1
1РДР 65Б-90ПIV-х-а				237,2
1РДР 65Б-110ПV-х-а				263,3
1РДР 65Б-110ПIV-х-а				273,6
1РДР 65Б-145ПV-х-а		В40		297,9
1РДР 65Б-145ПIV-х-а				313,5

Т - наносится цветной краской у торца ригеля

Нач. отд.	Кайзин			1.020.1-4.3-7-К1		
ГИП	Виноградов			Ригель РДР 65Б-...-х-а	Стадия	Лист	Листов
Инж.	Гончарова				Р	1	5
Пров.	Гончарова				ЦНИИПромзданий		
Н.контр.	Гончарова						

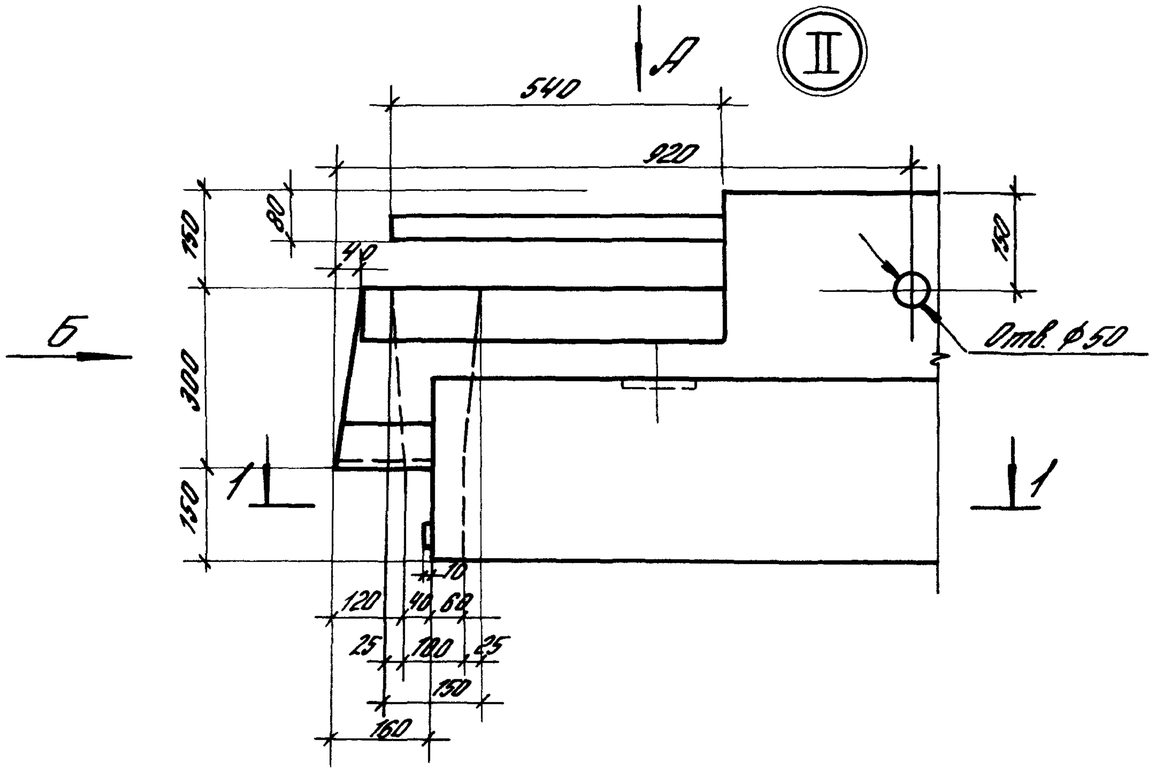

Вид А

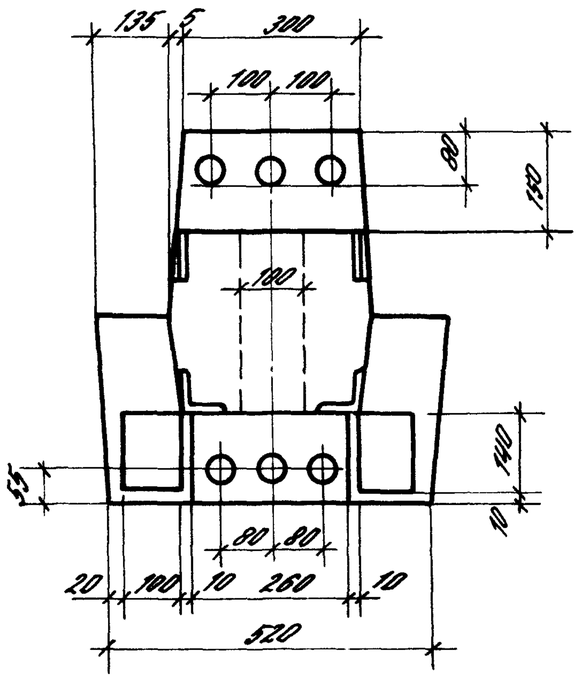

Вид Б

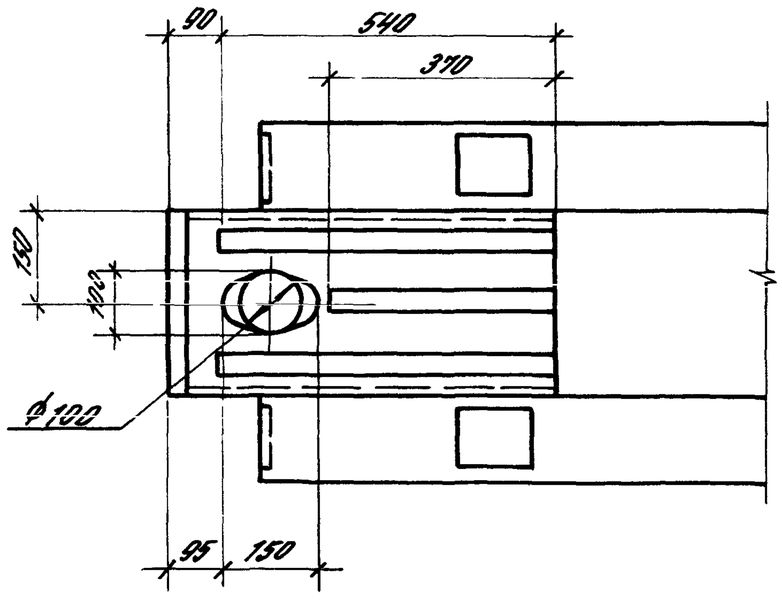

1-1

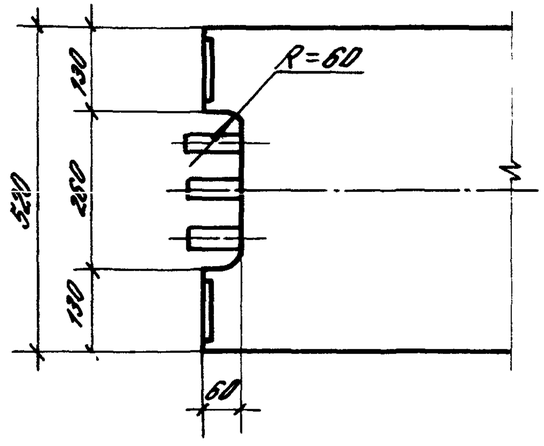

Количество стержней напрягаемой арматуры и выпусков арматуры показано условно.

1.020.1-4.3-7-К1	Лист 2

Инв. N подл. | Подпись и дата | Взам. инв. N

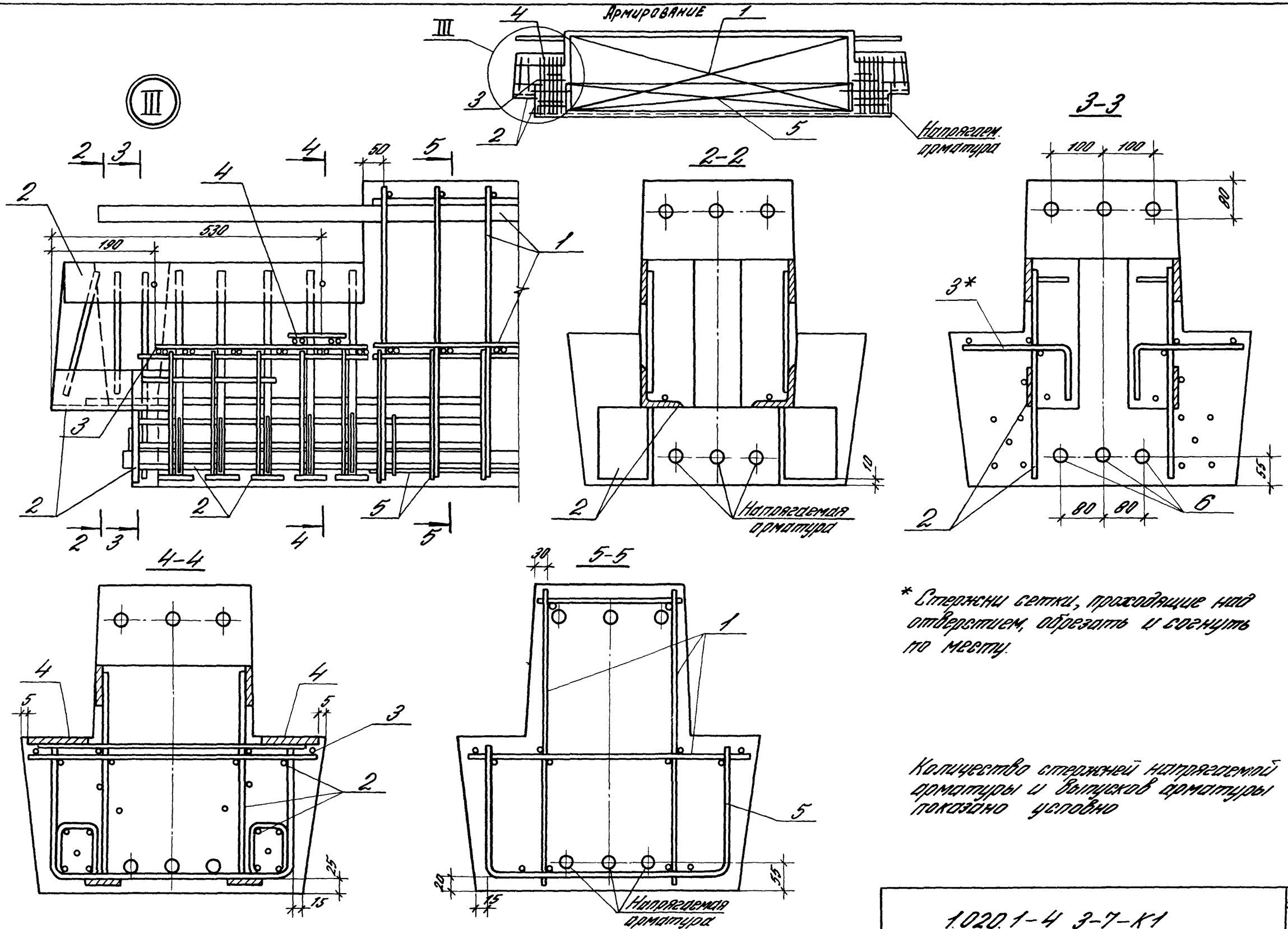

* Стержни сетки, проходящие над отверстием, обрезать и согнуть по месту.

Количество стержней напрягаемой арматуры и выпусков арматуры показано условно

1.020.1-4 3-7-К1	Лист 3

Марка	Поз.	Марка арматурного изделия	Кол.	Масса, кг 1шт.	Масса, кг Всего	Обозначение документа
1РДР6.56-90Ат IV-К-а	1	КП-1	1	74.46	74.46	1.020.1-4. 3-7-К5
	2	СМН-20	2	35.94	71.88	1.020.1-4 3-4 13-04
	3	С-3	4	1.79	7.16	1.020.1-4. 3-7-К11
	4	МН-30	4	1.27	5.08	1.020.1-4 3-5 30
	5	С-5	1	7.08	7.08	1.020.1-4 3-7-К13
	6	ф22Ат V L=5260	2	15.70	31.40	Б.4
				Итого:	197.2	
1РДР6.56-90Ат IV-К-а	1	КП-1	1	74.46	74.46	1.020.1-4. 3-7-К5
	2	СМН-20	2	35.94	71.88	1.020.1-4 3-4 13-04
	3	С-3	4	1.79	7.16	1.020.1-4. 3-7-К11
	4	МН-30	4	1.27	5.08	1.020.1-4 3-5 30
	5	С-5	1	7.08	7.08	1.020.1-4 3-7-К13
	6	ф25А IV L=5260	2	20.25	40.50	Б.4
				Итого:	206.3	
1РДР6.56-90Ат IV-К-а	1	КП-2	1	80.90	80.90	1.020.1-4. 3-7-К5
	2	СМН-20	2	35.94	71.88	1.020.1-4 3-4 13-04
	3	С-3	4	1.79	7.16	1.020.1-4. 3-7-К11
	4	МН-30	4	1.27	5.08	1.020.1-4 3-5 30
	5	С-5	1	7.08	7.08	1.020.1-4. 3-7-К13
	6	ф22Ат V L=5260	2	15.70	31.40	Б.4.
				Итого:	203.1	

Марка	Поз.	Марка арматурного изделия	Кол.	Масса, кг 1шт.	Масса, кг Всего	Обозначение документа
1РДР6.56-90Ат IV-К-а	1	КП-2	1	80.90	80.90	1.020.1-4. 3-7-К5
	2	СМН-20	2	35.94	71.88	1.020.1-4 3-4 13-04
	3	С-3	4	1.79	7.16	1.020.1-4. 3-7-К11
	4	МН-30	4	1.27	5.08	1.020.1-4 3-5 30
	5	С-5	1	7.08	7.08	1.020.1-4. 3-7-К13
	6	ф25А IV L=5260	2	20.25	40.50	Б.4.
				Итого:	212.8	
1РДР6.56-90Ат V-К-а	1	КП-3	1	91.83	91.83	1.020.1-4. 3-7-К5
	2	СМН-21	2	42.68	85.36	1.020.1-4 3-4 13-05
	3	С-3	4	1.79	7.16	1.020.1-4. 3-7-К11
	4	МН-30	4	1.27	5.08	1.020.1-4 3-5 30
	5	С-5	1	7.08	7.08	1.020.1-4. 3-7-К13
	6	ф22Ат V L=5260	2	15.70	31.40	Б.4.
				Итого:	228.1	
1РДР6.56-90А IV-К-а	1	КП-3	1	91.83	91.83	1.020.1-4. 3-7-К5
	2	СМН-21	2	42.68	85.36	1.020.1-4 3-4 13-05
	3	С-3	4	1.79	7.16	1.020.1-4. 3-7-К11
	4	МН-30	4	1.27	5.08	1.020.1-4 3-5 30
	5	С-5	1	7.08	7.08	1.020.1-4. 3-7-К13
	6	ф25А IV L=5260	2	20.25	40.50	Б.4.
				Итого:	237.2	

Ат-V - ГОСТ 10884-81

А-V - ГОСТ 5781-82

Марка	Поз.	Марка арматурного изделия	Кол.	Масса, кг		Обозначение документа
				1шт.	Всего	
1РДР6.56-110Ат V-К-а	1	КП-4	1	117,84	117,84	1.020.1-4. 3-7-К5
	2	СМН-21	2	42,68	85,36	1.020.1-4 3-4 13-05
	3	С-3	4	1,79	7,16	1.020.1-4. 3-7-К11
	4	МН-30	4	1,27	5,08	1.020.1-4 3-5 30
	5	С-5	1	7,08	7,08	1.020.1-4. 3-7-К13
	6	Ф25Ат V L=5260	2	20,25	40,50	Б.Ч.
				Итого:	263,3	
1РДР6.56-110А IV-К-а	1	КП-4	1	117,84	117,84	1.020.1-4. 3-7-К5
	2	СМН-21	2	42,68	85,36	1.020.1-4 3-4 13-05
	3	С-3	4	1,79	7,16	1.020.1-4. 3-7-К11
	4	МН-30	4	1,27	5,08	1.020.1-4 3-5 30
	5	С-5	1	7,08	7,08	1.020.1-4. 3-7-К13
	6	Ф28А IV L=5260	2	25,41	50,82	Б.Ч.
				Итого:	273,6	
1РДР6.56-145Ат V-К-а	1	КП-5	1	134,47	134,47	1.020.1-4. 3-7-К5
	2	СМН-22	2	46,64	93,28	1.020.1-4 3-4 13-06
	3	С-3	4	1,79	7,16	1.020.1-4. 3-7-К11
	4	МН-30	4	1,27	5,08	1.020.1-4 3-5 30
	5	С-5	1	7,08	7,08	1.020.1-4. 3-7-К13
	6	Ф28Ат V L=5260	2	25,41	50,82	Б.Ч.
				Итого:	297,9	

Марка	Поз.	Марка арматурного изделия	Кол.	Масса, кг		Обозначение документа
				1шт.	Всего	
1РДР6.56-145А IV-К-а	1	КП-5	1	134,47	134,47	1.020.1-4. 3-7-К5
	2	СМН-22	2	46,64	93,28	1.020.1-4 3-4 13-06
	3	С-3	4	1,79	7,16	1.020.1-4. 3-7-К11
	4	МН-30	4	1,27	5,08	1.020.1-4 3-5 30
	5	С-5	1	7,08	7,08	1.020.1-4. 3-7-К13
	6	Ф32А IV L=5260	2	33,19	66,38	Б.Ч.
				Итого:	313,5	

Ат-V - ГОСТ 10884-81

А-IV - ГОСТ 5781-82

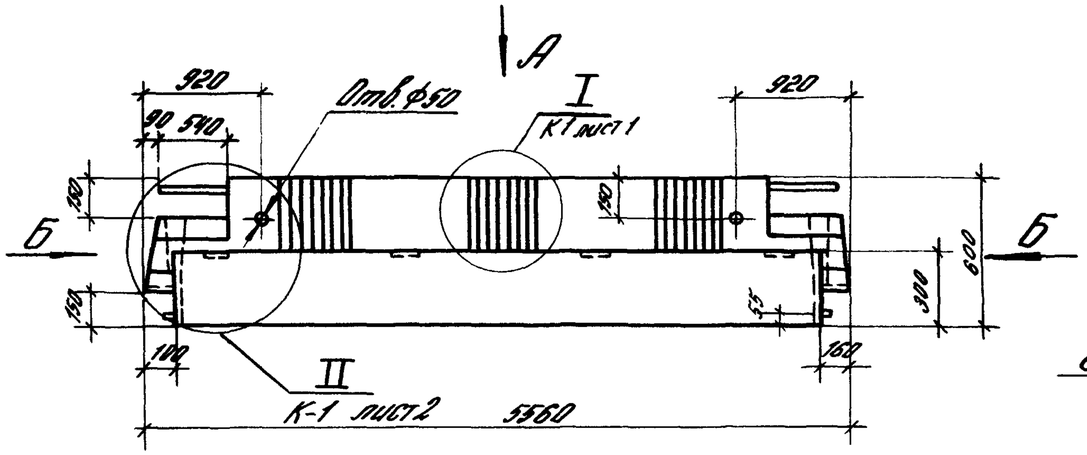

Вид Б

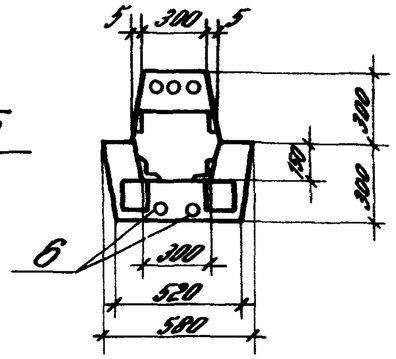

Расположение напрягаемой арматуры

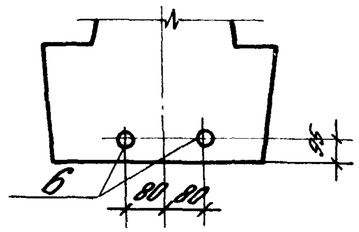

Вид А

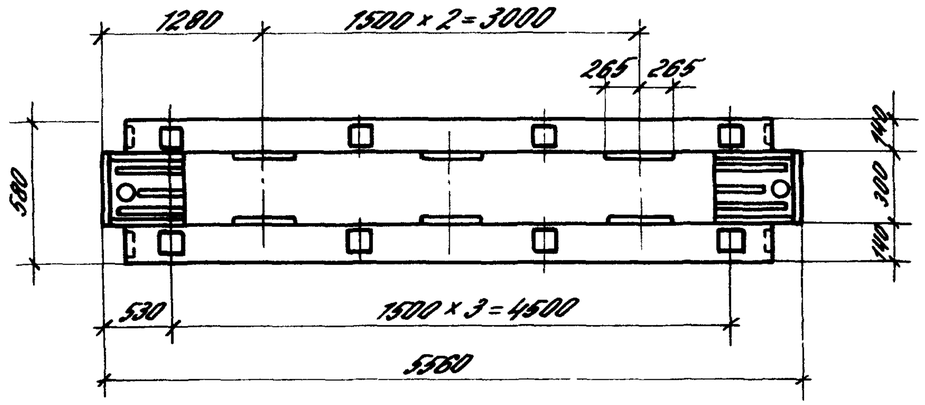

Вид Б

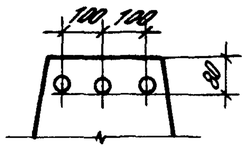

Марка	Масса, т	Класс бетона	Объем бетона, м3	Расход стали, кг
1РДР 6.5Б-50АтV-с-а	3,35	В30	1,34	189.3
1РДР 6.5Б-50А IV-с-а				193.7
1РДР 6.5Б-70АтV-с-а				200.2
1РДР 6.5Б-70А IV-с-а				205.1
1РДР 6.5Б-90АтV-с-а				226.7
1РДР 6.5Б-90А IV-с-а				232.2
1РДР 6.5Б-110АтV-с-а				264.7
1РДР 6.5Б-110А IV-с-а				273.8
1РДР 6.5Б-145АтV-с-а		В40		301.1
1РДР 6.5Б-145А IV-с-а				311.4

				1.0201-4.3-7-К2		
Нач.отд.	Кайыш			Ригель 1РДР 6.5Б-...-с-а	Стадия	Лист	Листов
ГИП	Валенкова				Р	1	3
Вед.инж.	Ермакова				ЦНИИПРОМЗДАНИЙ		
Провер.	Бочарова						
Исполн.	Корнова						

Инв.№ подл. | Подпись и дата | Взам.инв.№

Марка	Поз.	Марка арматурного изделия	Кол.	Масса, кг 1шт.	Масса, кг Всего	Обозначение документа
1РДР6.56-50Ат V-С-а	1	КП-6	1	82,69	82,69	1.020.1-4. 3-7-К6
	2	СМН-23	2	35,20	70,40	1.020.1-4 3-4 13-07
	3	С-3	4	1,79	7,16	1.020.1-4. 3-7-К11
	4	МН-30	4	1,27	5,08	1.020.1-4 3-5 30
	5	С-5	1	7,08	7,08	1.020.1-4. 3-7-
	6	Ф16Ат V L=5260	2	8,30	16,60	Б.4.
				Итого:	189,3	
1РДР6.56-50А IV-С-а	1	КП-6	1	82,69	82,69	1.020.1-4. 3-7-К6
	2	СМН-23	2	35,20	70,40	1.020.1-4 3-4 13-07
	3	С-3	4	1,79	7,16	1.020.1-4. 3-7-К11
	4	МН-3	4	1,27	5,08	1.020.1-4 3-5 30
	5	С-5	1	7,08	7,08	1.020.1-4. 3-7-К13
	6	Ф18А IV L=5260	2	10,51	21,02	Б.4.
				Итого:	193,7	
1РДР6.56-70Ат V-С-а	1	КП-7	1	89,13	89,13	1.020.1-4. 3-7-К6
	2	СМН-23	2	35,20	70,40	1.020.1-4 3-4 13-07
	3	С-3	4	1,79	7,16	1.020.1-4 3-7-К11
	4	МН-30	4	1,27	5,08	1.020.1-4 3-5 30
	5	С-5	1	7,08	7,08	1.020.1-4. 3-7-К13
	6	Ф18Ат V L=5260	2	10,51	21,02	Б.4.
				Итого:	200,2	

A_T-V - ГОСТ 10884-81

A-IV - ГОСТ 5781-82

Марка	Поз.	Марка арматурного изделия	Кол.	Масса, кг 1шт.	Масса, кг Всего	Обозначение документа
1РДР6.56-70А IV-С-а	1	КП-7	1	89,13	89,13	1.020.1-4. 3-7-К6
	2	СМН-23	2	35,20	70,40	1.020.1-4 3-4 13-07
	3	С-3	4	1,79	7,16	1.020.1-4. 3-7-К11
	4	МН-30	4	1,27	5,08	1.020.1-4 3-5 30
	5	С-5	1	7,08	7,08	1.020.1-4 3-7-К13
	6	Ф20А IV L=5260	2	12,97	25,94	Б.4.
				Итого:	205,1	
1РДР6.56-90Ат V-С-а	1	КП-8	1	100,71	100,71	1.020.1-4. 3-7-К6
	2	СМН-24	2	40,31	80,62	1.020.1-4 3-4 13-08
	3	С-3	4	1,79	7,16	1.020.1-4. 3-7-К11
	4	МН-30	4	1,27	5,08	1.020.1-4 3-5 30
	5	С-5	1	7,08	7,08	1.020.1-4 3-7-К13
	6	Ф20Ат V L=5260	2	12,97	25,94	Б.4.
				Итого:	226,7	
1РДР6.56-90А IV-С-а	1	КП-8	1	100,71	100,71	1.020.1-4 3-7-К6
	2	СМН-24	2	40,31	80,62	1.020.1-4 3-4 13-08
	3	С-3	4	1,79	7,16	1.020.1-4. 3-7-К11
	4	МН-30	4	1,27	5,08	1.020.1-4 3-5 30
	5	С-5	1	7,08	7,08	1.020.1-4. 3-7-К13
	6	Ф22А IV L=5260	2	15,70	31,40	Б.4.
				Итого	232,2	

Марка	Поз.	Марка арматурного изделия	Кол.	Масса, кг		Обозначение документа
				1шт.	Всего	
1РДР6.56-110Ат V-С-а	1	КП-9	1	133,23	133,23	1.020.1-4 3-7-К6
	2	СМН-24	2	40,31	80,62	1.020.1-4 3-4 13-08
	3	С-3	4	1,79	7,16	1.020.1-4. 3-7-К11
	4	МН-30	4	1,27	5,08	1.020.1-4 3-5 30
	5	С-5	1	7,08	7,08	1.020.1-4 3-7-К13
	6	Ф22Ат V L=5260	2	15,70	31,40	Б.4.
				Итого:	264,7	
1РДР6.56-110А IV-С-а	1	КП-9	1	133,23	133,23	1.020.1-4. 3-7-К6
	2	СМН-24	2	40,31	80,62	1.020.1-4 3-4 13-08
	3	С-3	4	1.79	7,16	1.020.1-4. 3-7-К11
	4	МН-30	4	1,27	5,08	1.020.1-4 3-5 30
	5	С-5	1	7,08	7,08	1.020.1-4. 3-7-К13
	6	Ф25А IV L=5260	2	20,25	40,50	Б.4.
				Итого:	273,8	
1РДР6.56-145Ат V-С-а	1	КП-10	1	147,97	147,97	1.020.1-4. 3-7-К6
	2	СМН-22	2	46,64	93,28	1.020.1-4 3-4 13-06
	3	С-3	4	1,79	7,16	1.020.1-4. 3-7-К11
	4	МН-30	4	1,27	5,08	1.020.1-4 3-5 30
	5	С-5	1	7,08	7,08	1.020.1-4 3-7-К13
	6	Ф25Ат V L=5260	2	20,25	40,50	Б.4
				Итого:	301,07	

Марка	Поз.	Марка арматурного изделия	Кол.	Масса, кг		Обозначение документа
				1шт.	Всего	
1РДР6.56-145А IV-С-а	1	КП-10	1	147,97	147,97	1.020.1-4. 3-7-К6
	2	СМН-22	2	46,64	93,28	1.020.1-4 3-4 13-06
	3	С-3	4	1,79	7,16	1.020.1-4. 3-7-К11
	4	МН-30	4	1,27	5,08	1.020.1-4 3-5 30
	5	С-5	1	7,08	7,08	1.020.1-4 3-7-К13
	6	Ф28А IV L=5260	2	25,41	50,82	Б.4.
				Итого:	311,39	

Ат-V - ГОСТ 10884-81

А-IV - ГОСТ 5781-82

Взам. инв. № | Подпись и дата | Инв. № подл.

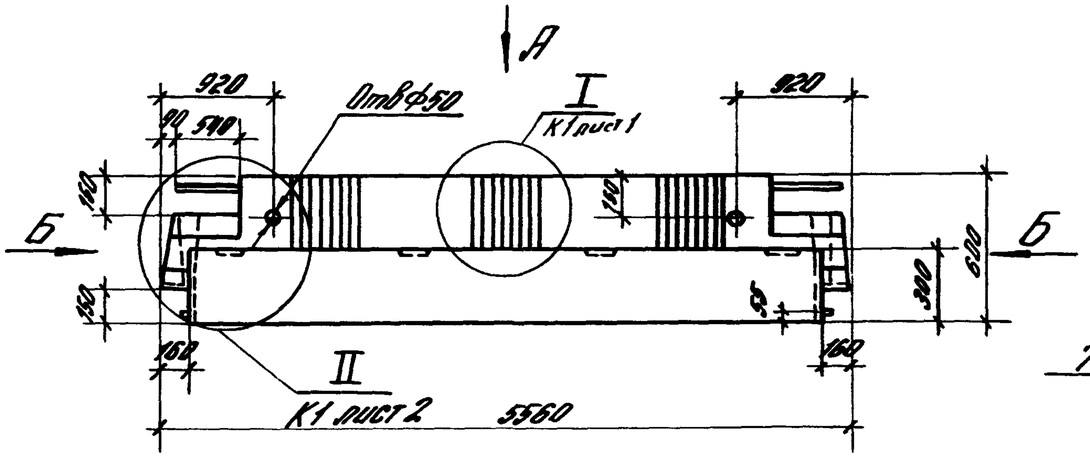

Вид Б

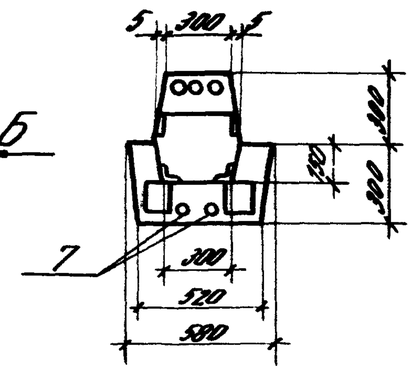

Расположение напрягаемой арматуры

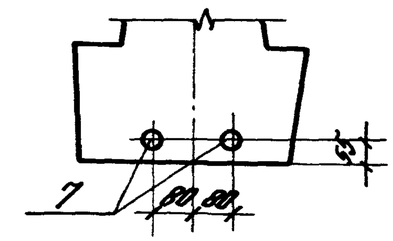

Вид А

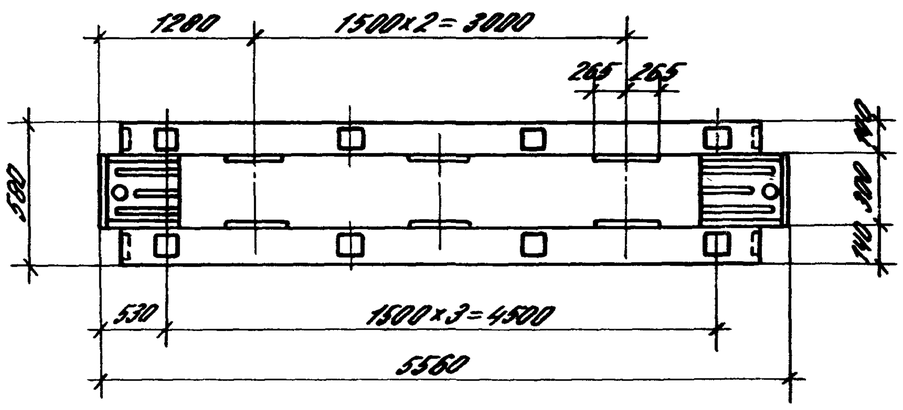

Вид Б

Рис.1

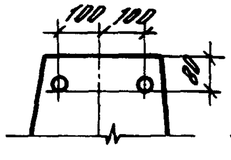

Рис.2

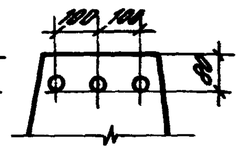

Марка	Масса, т	Класс бетона	Объем бетона, м³	Расход стали, кг	Рис.
1РДР 6.5Б-30 АтV-В-а	3,35	В30	1,34	224,1	1
1РДР 6.5Б-30 АIII-В-а				233,2	
1РДР 6.5Б-60 АтV-В-а		В40		267,5	2
1РДР 6.5Б-60 АIII-В-а				276,6	
1РДР 6.5Б-100 АтV-В-а				327,7	
1РДР 6.5Б-100 АIII-В-а				338,0	

Нач.отд.	Кобыш		
ГИП	Волынкина		
Вед.инж.	Ермилова		
Провер.	Боярова		
Исполн.	Котова		

1.020.1-4.3-7-К3

Ригель 1РДР 6.5Б-...В-а

Стадия	Лист	Листов
Р	1	2

ЦНИИПромзданий

Инв.№ подл. | Подпись и дата | Взам. инв.№

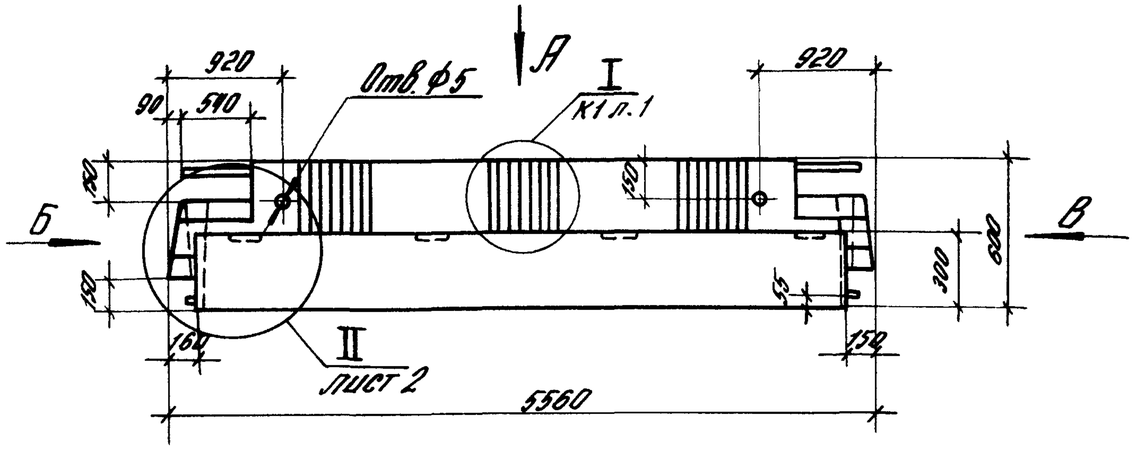

Вид А

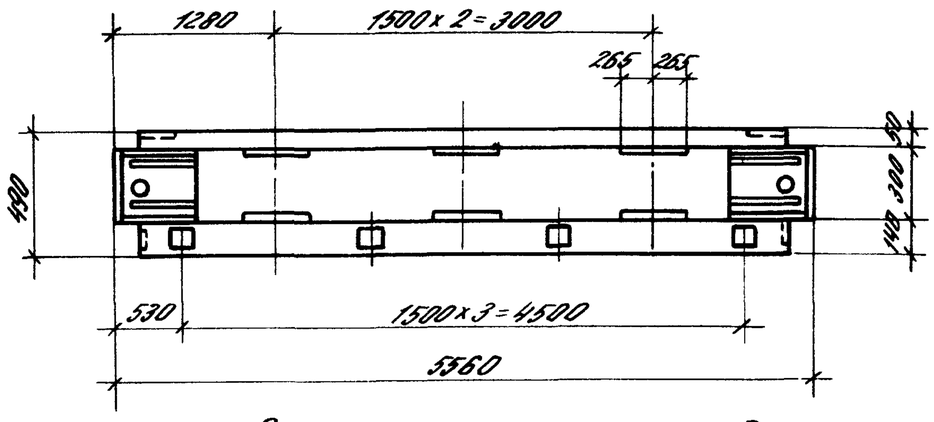

Расположение напрягаемой арматуры

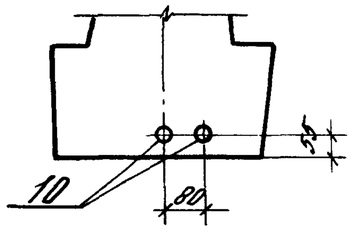

Вид Б

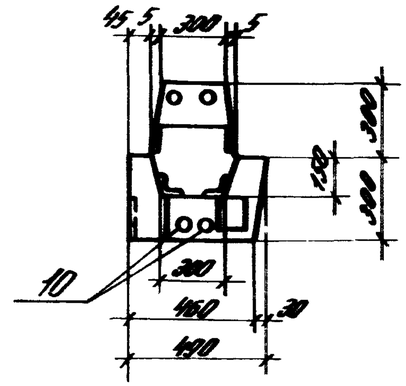

Вид Б.В

Рис 1

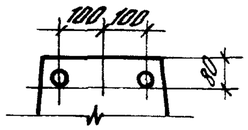

Рис 2

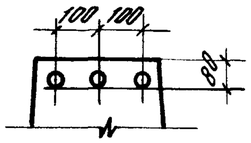

Марка	Масса, т	Класс бетона	Объем бетона, м³	Расход стали, кг	Рис для вида Б	Рис для вида В
1РОР 6.56-30АтV-а	2,97	В40	1,19	218,2	1	1
1РОР 6.56-30АIV-а				227,3	1	1
1РОР 6.56-60АтV-а				261,3	2	2
1РОР 6.56-60АIV-а				270,4	2	2
1РОР 6.56-100АтV-а				317,0	2	2
1РОР 6.56-100АIV-а				327,3	2	2

Нач.отд.	Кодыш		1.020 1-4 3-7-К4
ГИП	Валенкова		Ригель 1РОР 6.56-...-а
Вед.ин.	Ермакова		Стадия Р · Лист 1 · Листов 5
Провер.	Бочарова		ЦНИИПРОМЗДАНИЙ
Исполн.	Котова		

Марка	Поз.	Марка арматурного изделия	Кол.	Масса, кг 1шт.	Масса, кг Всего	Обозначение документа
1РДР6.56-30Ат V-д-а	1	КП-11	1	87.55	87.55	1.020.1-4. 3-7-К7
	2	СМН-21	2	42,68	85.36	1.020.1-4 3-4 13-05
	3	С-3	4	1.79	7.16	1.020.1-4. 3-7-К11
	4	МН-30	4	1,27	5.08	1.020.1-4 3-5 30
	5	С-7	2	1.90	3.80	1.020.1-4. 3-7-К15
	6	С-6	1	3.63	3.63	1.020.1-4. 3-7-К14
	7	Ф22АтV L=5260	2	15.70	31.40	Б.4
				Итого	224,1	
1РДР6.56-30А IV-д-а	1	КП-11	1	87.55	87.55	1.020.1-4. 3-7-К7
	2	СМН-21	2	42.68	85,36	1.020.1-4 3-4 13-05
	3	С-3	4	1.79	7.16	1.020.1-4. 3-7-К11
	4	МН-30	4	1,27	5.08	1.020.1-4 3-5 30
	5	С-7	2	1.90	3.80	1.020.1-4. 3-7-К15
	6	С-6	1	3.63	3.63	1.020.1-4. 3-7-К14
	7	Ф25А IV L=5260	2	20.25	40.50	Б.4.
				Итого:	233.2	
1РДР6.56-60Ат V-д-а	1	КП-12	1	127.07	127.07	1.020.1-4. 3-7-К7
	2	СМН-21	2	42.68	85.3	1.020.1-4 3-4 13-05
	3	С-3	4	1.79	7.16	1.020.1-4. 3-7-К11
	4	МН-30	4	1,27	5.08	1.020.1-4 3-5 30
	5	С-8	2	3.83	7.66	1.020.1-4. 3-7-К16
	6	С-6	1	3.63	3,63	1.020.1-4. 3-7-К14
	7	Ф22АтV L=5260	2	15.70	31.40	Б.4.
				Итого:	267.5	

Ат-V - ГОСТ 10884-81
А-IV - ГОСТ 5781-82

Марка	Поз.	Марка арматурного изделия	Кол.	Масса, кг 1шт.	Масса, кг Всего	Обозначение документа
1РДР6.56-60А IV-д-а	1	КП-12	1	127.07	127.07	1.020.1-4. 3-7-К7
	2	СМН-21	2	42,68	85.36	1.020.1-4 3-4 13-05
	3	С-3	4	1,79	7.16	1.020.1-4. 3-7-К11
	4	МН-30	4	1,27	5.08	1.020.1-4 3-5 30
	5	С-8	2	3.83	7.66	1.020.1-4. 3-7-К16
	6	С-6	1	3.63	3,63	1.020.1-4. 3-7-К14
	7	Ф25А IV L=5260	2	20.25	40.50	Б.4.
				Итого:	276,6	
1РДР6.56-100Ат V-д-а	1	КП-13	1	166,69	166,69	1.020.1-4. 3-7-К7
	2	СМН-22	2	46,64	93,28	1.020.1-4 3-4 13-05
	3	С-3	4	1.79	7,16	1.020.1-4. 3-7-К11
	4	МН-30	4	1,27	5,08	1.020.1-4 3-5 30
	5	С-9	2	5,61	11,22	1.020.1-4. 3-7-К16
	6	С-6	1	3,63	3,63	1.020.1-4. 3-7-К14
	7	Ф25Ат V L=5260	2	20,25	40,50	Б.4.
				Итого:	327.7	
1РДР6.56-100А IV-д-а	1	КП-13	1	166,69	166,69	1.020.1-4. 3-7-К7
	2	СМН-22	2	46,64	93,28	1.020.1-4 3-4 13-05
	3	С-3	4	1,79	7,16	1.020.1-4. 3-7-К11
	4	МН-30	4	1,27	5,08	1.020.1-4 3-5 30
	5	С-9	2	5,61	11,22	1.020.1-4. 3-7-К16
	6	С-6	1	3,63	3,63	1.020.1-4. 3-7-К14
	7	Ф28А IV L=5260	2	25,41	50,82	Б.4.
				Итого:	338,0	

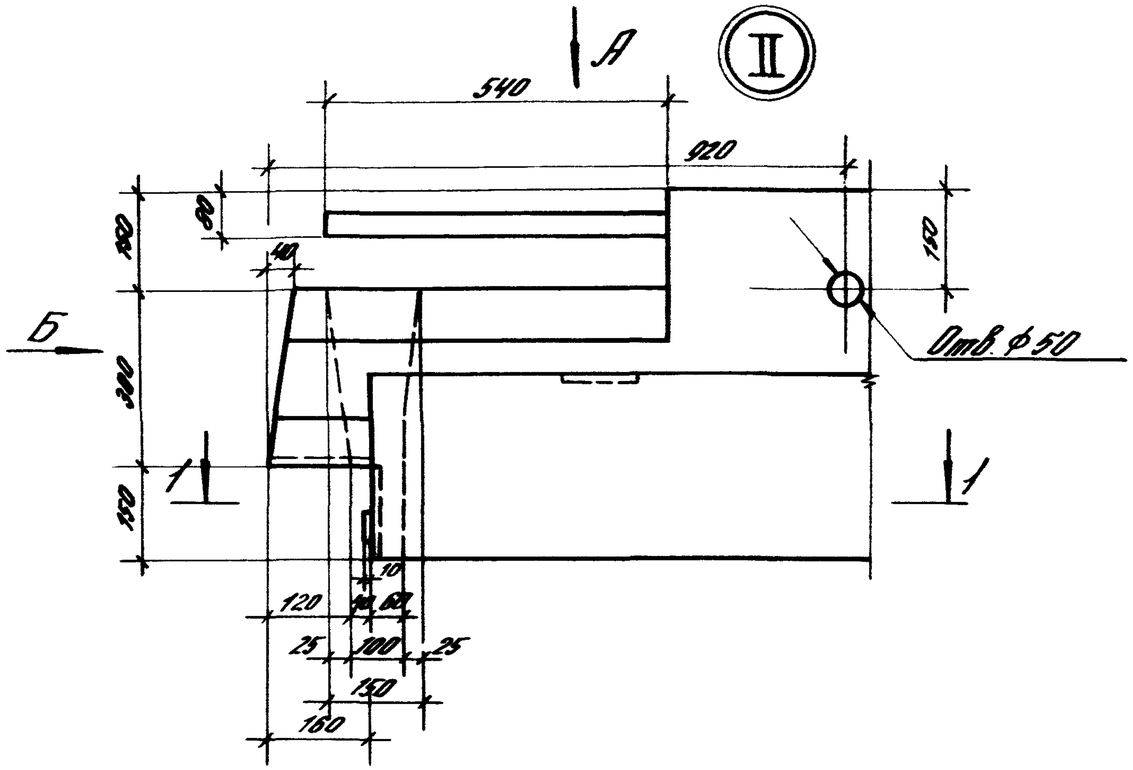

Вид Б

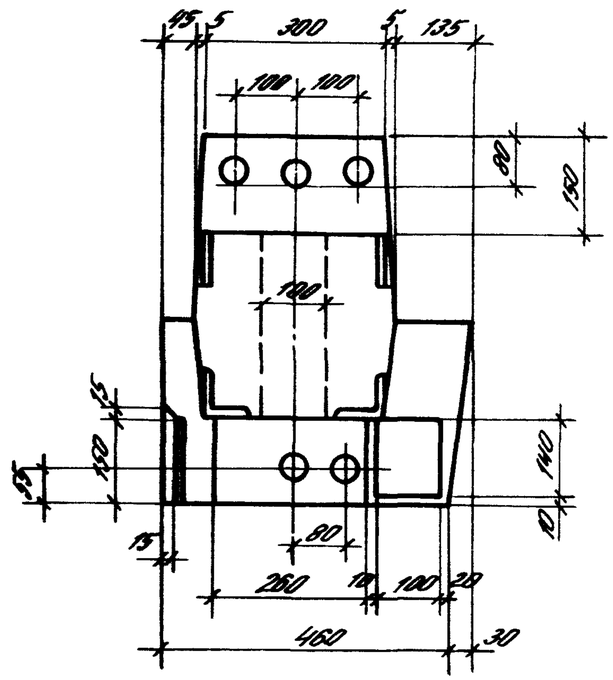

Вид А

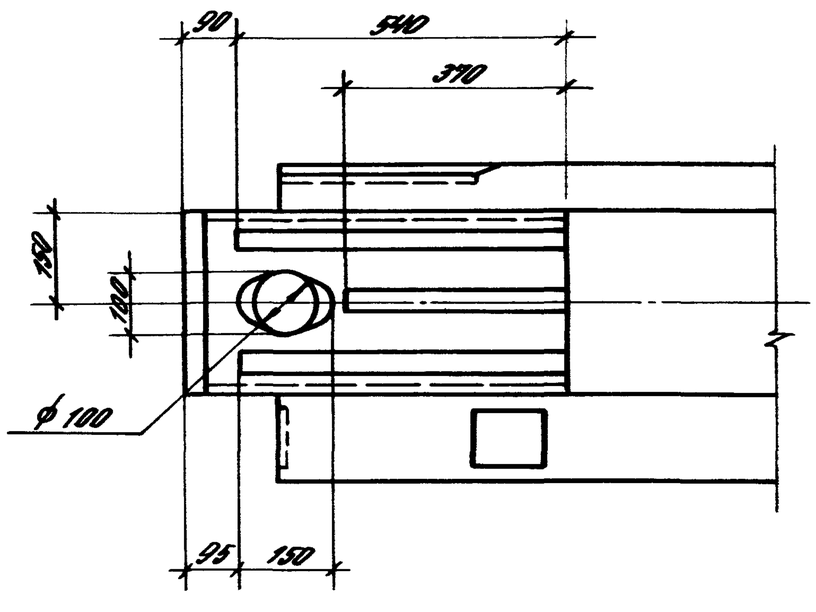

1–1

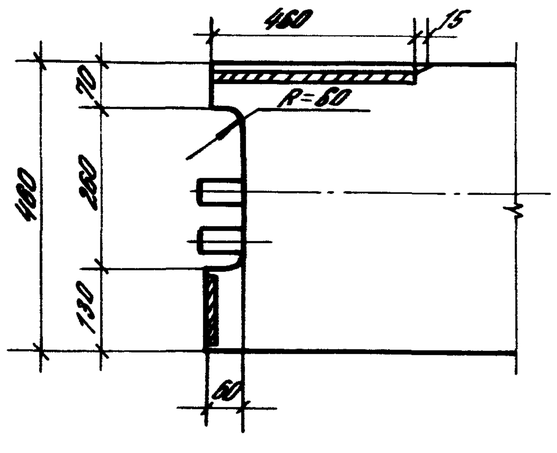

Количество выпусков арматуры показано условно.

1.0201-4.3-7-К4	Лист 2

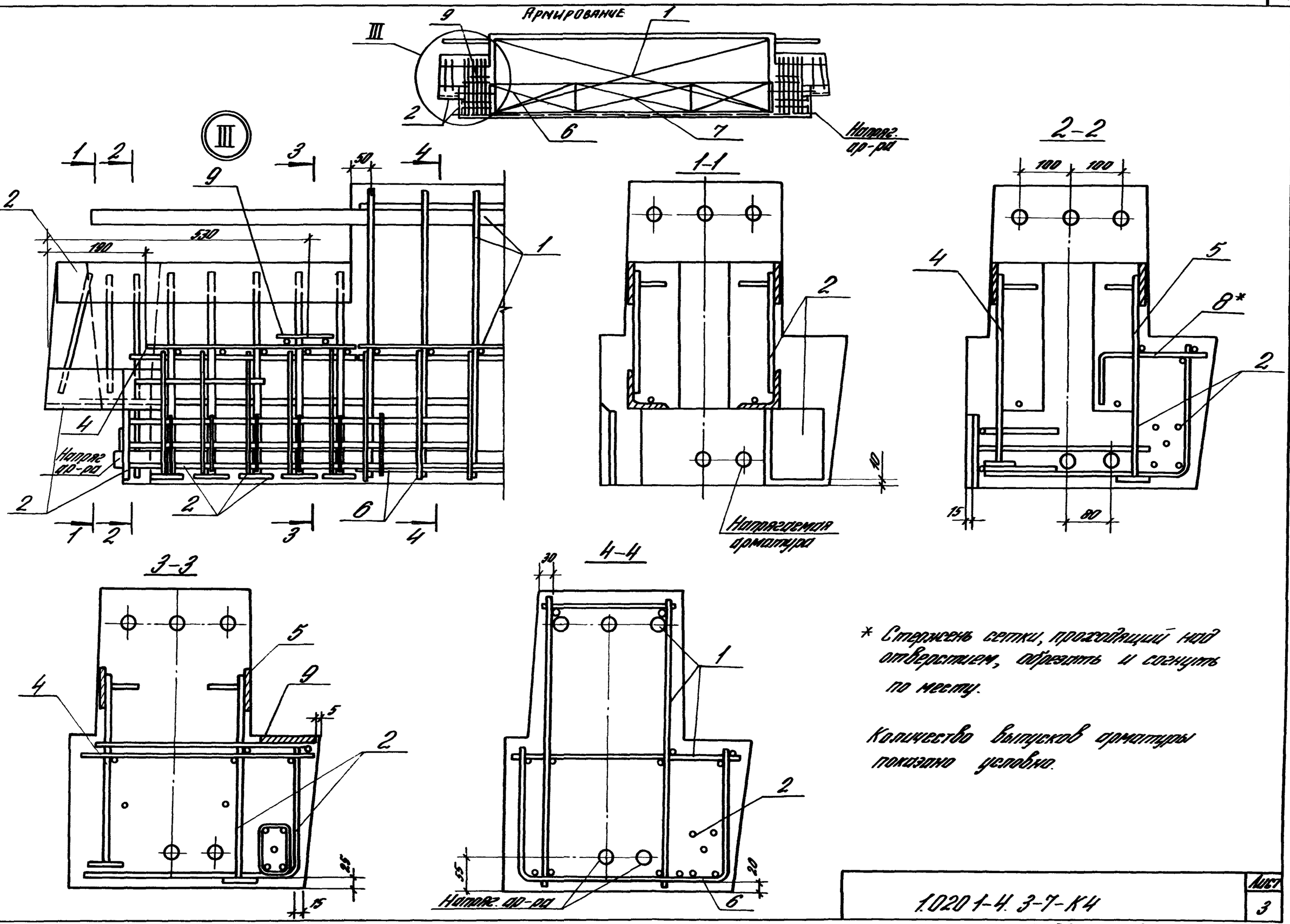

* Стержень сетки, проходящий над отверстием, обрезать и согнуть по месту.

Количество выпусков арматуры показано условно.

1.020 1-4.3-7-К4	Лист 3

Марка	Поз.	Марка арматурного изделия	Кол.	Масса, кг 1шт.	Масса, кг Всего	Обозначение документа
1РОРб.56-30Ат V-а	1	КП-14	1	82.37	82.37	1.020.1-4. 3-1-К8
	2	СМН-27 Т	1	24.45	24.45	1.020.1-4 3-4 14-02
	3	СМН-27 Н	1	24.45	24.45	1.020.1-4 3-4 14-03
	4	СМН-31 Т	1	20.91	20.91	1.020.1-4 3-4 15
	5	СМН-31 Н	1	20.91	20.91	1.020.1-4 3-4 15-01
	6	С-11	2	1.83	3.66	1.020.1-4. 3-7-К18
	7	С-10	1	3.49	3.49	1.020.1-4. 3-7-К17
	8	С-4	2	2.13	4.26	1.020.1-4. 3-7-К12
	9	МН-30	2	1.27	2.54	1.020.1-4 3-5 30
	10	Ф22Ат V L=5260	2	15.70	31.40	Б.Ч.
				Итого:	218.2	
1РОРб.56-30А IV-а	1	КП-14	1	82.37	82.37	1.020.1-4. 3-7-К8
	2	СМН-27 Т	1	24.45	24.45	1.020.1-4 3-4 14-02
	3	СМН-27 Н	1	24.45	24.45	1.020.1-4 3-4 14-03
	4	СМН-31 Т	1	20.91	20.91	1.020.1-4 3-4 15
	5	СМН-31 Н	1	20.91	20.91	1.020.1-4 3-4 15-01
	6	С-11	2	1.83	3.66	1.020.1-4. 3-7-К18
	7	С-10	1	3.49	3.49	1.020.1-4. 3-7-К17
	8	С-4	2	2.13	4.26	1.020.1-4. 3-7-К12
	9	МН-30	2	1.27	2.54	1.020.1-4 3-5 30
	10	Ф25А IV L=5260	2	20.25	40.50	Б.Ч.
				Итого:	227.3	

Ат-V - ГОСТ 10884-81

А-IV - ГОСТ 5781-82

Марка	Поз.	Марка арматурного изделия	Кол.	Масса, кг 1шт.	Масса, кг Всего	Обозначение документа
1РОРб.56-60Ат V-а	1	КП-15	1	121.89	121.89	1.020.1-4. 3-7-К8
	2	СМН-27 Т	1	24.45	24.45	1.020.1-4 3-4 14-02
	3	СМН-27 Н	1	24.45	24.45	1.020.1-4 3-4 14-03
	4	СМН-31 Т	1	20.91	20.91	1.020.1-4 3-4 15
	5	СМН-31 Н	1	20.91	20.91	1.020.1-4 3-4 15-01
	6	С-12	2	3.64	7.28	1.020.1-4. 3-7-К18
	7	С-10	1	3.49	3.49	1.020.1-4. 3-7-К17
	8	С-4	2	2.13	4.26	1.020.1-4. 3-7-К12
	9	МН-30	2	1.27	2.54	1.020.1-4 3-5 30
	10	Ф22Ат V L=5260	2	15.70	31.40	Б.Ч.
				Итого:	251.3	
1РОРб.56-60А IV-а	1	КП-15	1	121.89	121.89	1.020.1-4. 3-7-К8
	2	СМН-27 Т	1	24.45	24.45	1.020.1-4 3-4 14-02
	3	СМН-27 Н	1	24.45	24.45	1.020.1-4 3-4 14-03
	4	СМН-31 Т	1	20.91	20.91	1.020.1-4 3-4 15
	5	СМН-31 Н	1	20.91	20.91	1.020.1-4 3-4 15-01
	6	С-12	2	3.64	7.28	1.020.1-4. 3-7-К18
	7	С-10	1	3.49	3.49	1.020.1-4. 3-7-К17
	8	С-4	2	2.13	4.26	1.020.1-4. 3-7-К12
	9	МН-30	2	1.27	2.54	1.020.1-4 3-5 30
	10	Ф25А IV L=5260	2	20.25	40.50	Б.Ч.
				Итого:	270.4	

Инв.№ подл. | Подпись и дата | Взам.инв.№

Марка	поз.	Марка арматурного изделия	Кол.	Масса, кг		Обозначение документа
				1шт.	Всего	
1Р0Р6.56-100Ат V-а	1	КП-16	1	161,51	161,51	1.020.1-4. 3-7-К8
	2	СМН-27Т	1	24,45	24,45	1.020.1-4 3-4 14-02
	3	СМН-27Н	1	24,45	24,45	1.020.1-4 3-4 14-03
	4	СМН-32Т	1	22,59	22,59	1.020.1-4 3-4 15-02
	5	СМН-32Н	1	22,59	22,59	1.020.1-4 3-4 15-03
	6	С-13	2	5,31	10,62	1.020.1-4. 3-7-К18
	7	С-10	1	3,49	3,49	1.020.1-4. 3-7-К17
	8	С-4	2	2,13	4,26	1.020.1-4. 3-7-К12
	9	МН-30	2	1,27	2,54	1.020.1-4 3-5 30
	10	Ф25Ат V L=5260	2	20,25	40,50	Б.4
				Итого:	317,0	

Марка	поз.	Марка арматурного изделия	Кол.	Масса, кг		Обозначение документа
				1шт.	Всего	
1Р0Р6.56-100А IV-а	1	КП-16	1	161.51	161.51	1.020.1-4. 3-7-К8
	2	СМН-27Т	1	24.45	24,45	1.020.1-4 3-4 14-02
	3	СМН-27Н	1	24,45	24.45	1.020.1-4 3-4 14-03
	4	СМН-32Т	1	22,59	22,59	1.020.1-4 3-4 15-02
	5	СМН-32Н	1	22,59	22,59	1.020.1-4 3-4 15-03
	6	С-13	2	5,31	10,62	1.020.1-4. 3-7-К18
	7	С-10	1	3,49	3,49	1.020.1-4. 3-7-К17
	8	С-4	2	2,13	4,26	1.020.1-4. 3-7-К12
	9	МН-30	2	1,27	2,54	1.020.1-4 3-5 30
	10	Ф28А IV L=5260	2	25.41	50,82	Б.4.
				Итого:	327,32	

Ат-V - ГОСТ 10884-81

А-IV - ГОСТ 5781-82

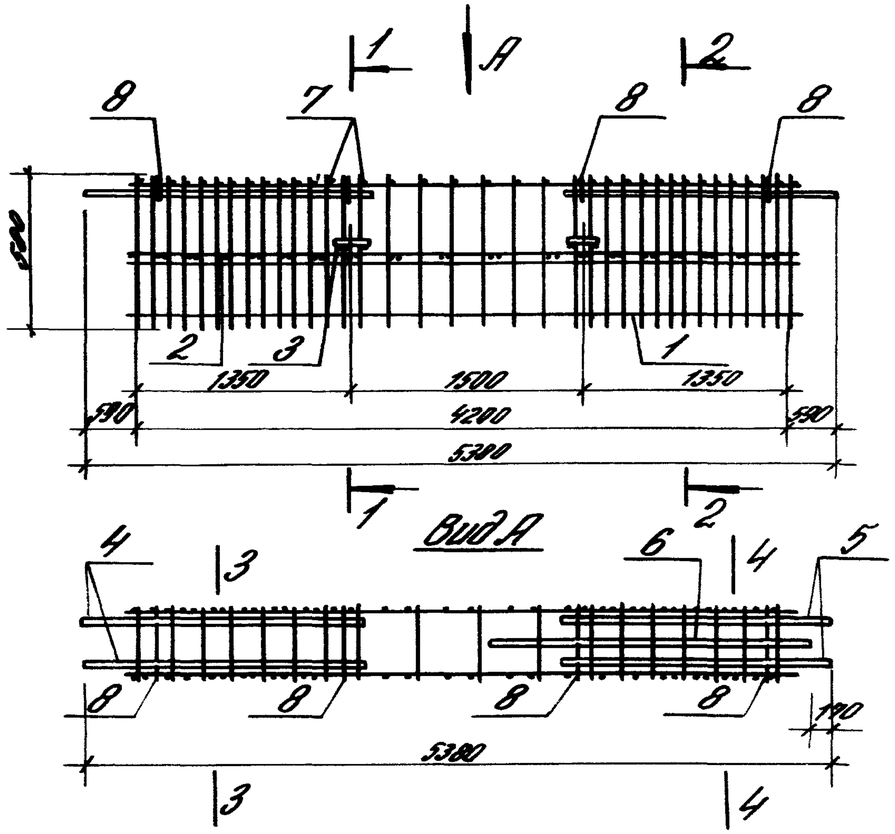

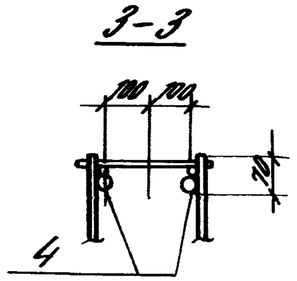

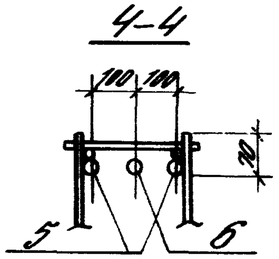

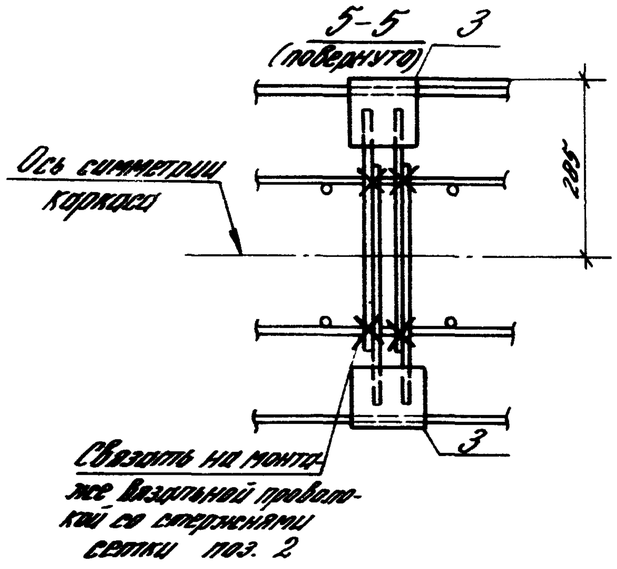

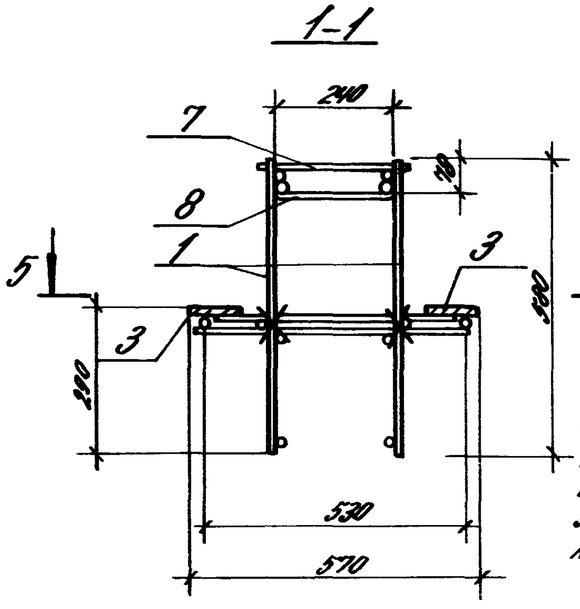

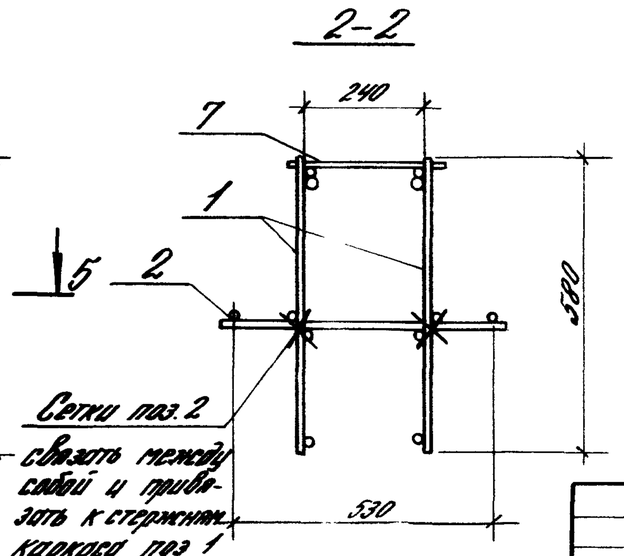

Сетки поз. 2 связать между собой и привязать к стержням каркаса поз 1

Нач отд.	Кобыш		1.020.1-4.3-7-К5	
ГИП	Воронкова		Каркас пространственный КП-1...КП-5	Стадия: Р; Лист: 1; Листов: 2
Вед инж.	Емелянова			ЦНИИПРОМЗДАНИЙ
Провер	Бочарова			
Нормон	Котова			

Марка	Поз.	Марка арматурного изделия	Кол.	Масса, кг 1шт.	Масса, кг Всего	Обозначение документа
КП-1	1	КР-14	2	11,94	23,88	1.020.1-4 3-5 02-03
	2	С-1	2	3,04	6,08	1.020.1-4 3-7-К9
	3	МН-30	4	1,27	5,08	1.020.1-4 3-5-30
	4	Ф25Ат IVС L=1900	2	7,32	14,64	Б.Ч
	5	Ф25Ат IVС L=1700	2	6,55	13,10	Б.Ч.
	6	Ф25Ат IVС L=2500	1	9,63	9,63	Б.Ч.
	7	Ф8А III L=280	15	0,11	1,65	Б.Ч.
	8	Стержень гнутый	4	0,10	0,40	1.020.1-4 3-5 32
				Итого:	74,46	
КП-2	1	КР-15	2	15,16	30,32	1.020.1-4 3-5 02-04
	2	С-1	2	3,04	6,08	1.020.1-4. 3-7-К9
	3	МН-30	4	1,27	5,08	1.020.1-4 3-5 30
	4	Ф25Ат IVС L=1900	2	7,32	14,64	Б.Ч.
	5	Ф25Ат IVС L=1700	2	6,55	13,10	Б.Ч.
	6	Ф25Ат IVС L=2500	1	9,63	9,63	Б.Ч.
	7	Ф8А III L=280	15	0,11	1,65	Б.Ч.
	8	Стержень гнутый	4	0,10	0,40	1.020.1-4 3-5 32
				Итого:	81,0	
КП-3	1	КР-15	2	15,16	30,32	1.020.1-4 3-5 02-04
	2	С-1	2	3,04	6,08	1.020.1-4. 3-7-К9
	3	МН-30	4	1,27	5,08	1.020.1-4 3-5 30
	4	Ф28Ат IVС L=2000	2	9,66	19,32	Б.Ч.
	5	Ф28Ат IVС L=1700	2	8,21	16,42	Б.Ч.

А-IVС- ГОСТ 10884-81

А-III - ГОСТ 5781-82

Марка	Поз.	Марка арматурного изделия	Кол.	Масса, кг 1шт.	Масса, кг Всего	Обозначение документа
КП5 (продолжение)	6	Ф28Ат IVС L=2600	1	12,56	12,56	Б.Ч.
	7	Ф8АIII L=280	15	0,11	1,65	Б.Ч.
	8	Стержень гнутый	4	0,10	0,40	1.020.1-4 3-5-32
				Итого:	91,9	
КП-4	1	КР-16	2	21,39	42,78	1.020.1-4 3-5 02-05
	2	С-1	2	3,04	6,08	1.020.1-4. 3-7-К9
	3	МН-30	4	1,27	5,08	1.020.1-4 3-5 30
	4	Ф32Ат IVС L=1800	2	11,36	22,72	Б.Ч.
	5	Ф32Ат IVС L=1800	2	11,36	22,72	Б.Ч.
	6	Ф32Ат IVС L=2600	1	16,41	16,41	Б.Ч.
	7	Ф8А III L=280	15	0,11	1,65	Б.Ч.
	8	Стержень гнутый	4	0,10	0,40	1.020.1-4 3-5 32
				Итого:	118,0	
КП-5	1	КР-17	2	28,76	57,52	1.020.1-4 3-5 02-06
	2	С-1	2	3,04	6,08	1.020.1-4. 3-1-К9
	3	МН-30	4	1,27	5,08	1.020.1-4 3-5 30
	4	Ф32Ат IVС L=1900	2	11,99	23,98	Б.Ч.
	5	Ф32Ат IVС L=1900	2	11,99	23,98	Б.Ч.
	6	Ф32Ат IVС L=2500	1	15,78	15,78	Б.Ч.
	7	Ф8А III L=2	15	0,11	1,65	Б.Ч.
	8	Стержень гнутый	4	0,10	0,40	1.020.1-4 3-5 32
				Итого	134,47	

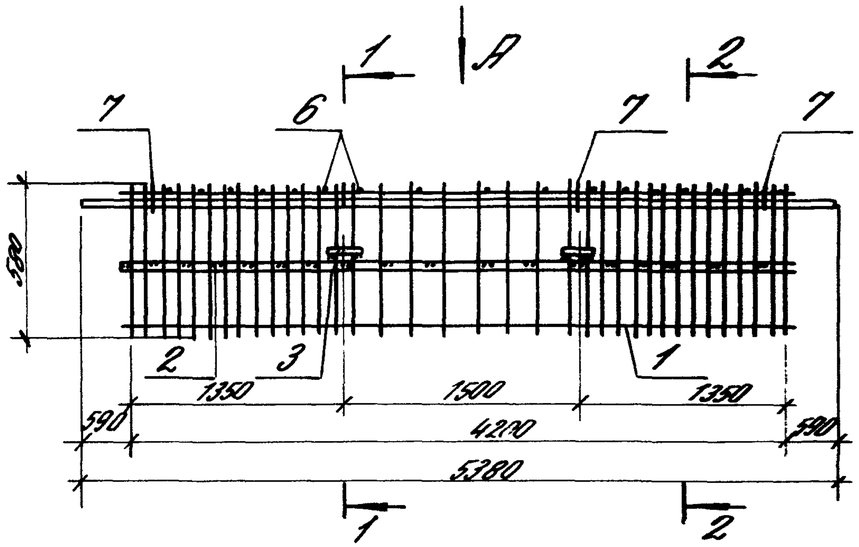

Вид А
Рис. 1

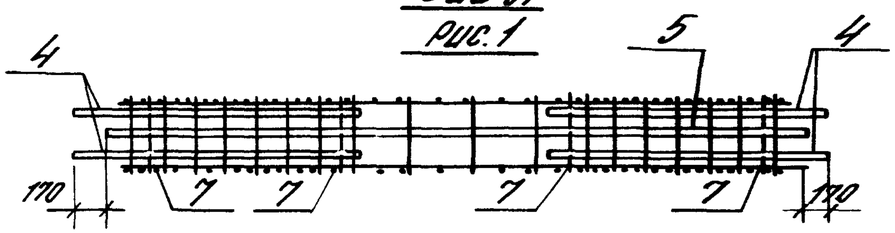

3–3
(повернуто)

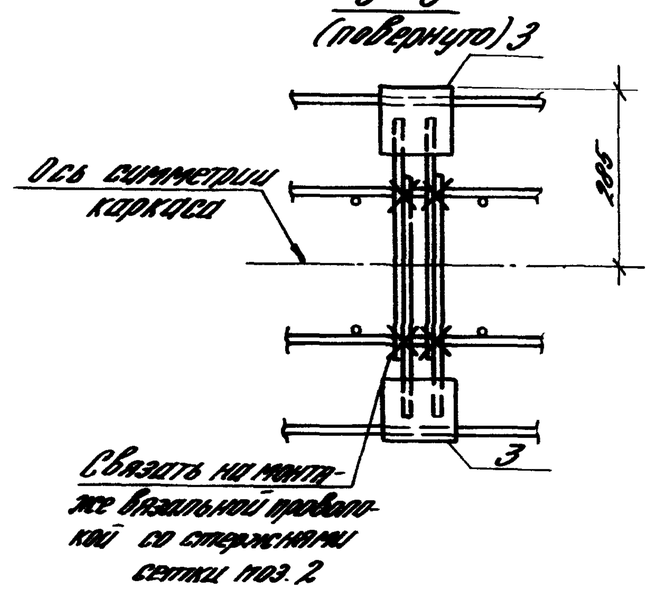

1–1

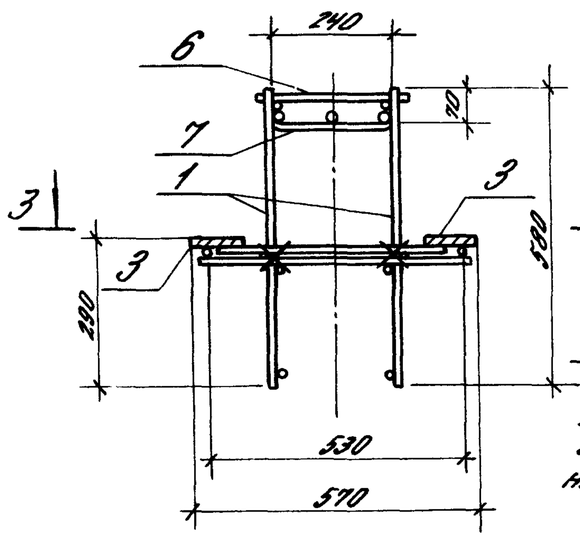

2–2

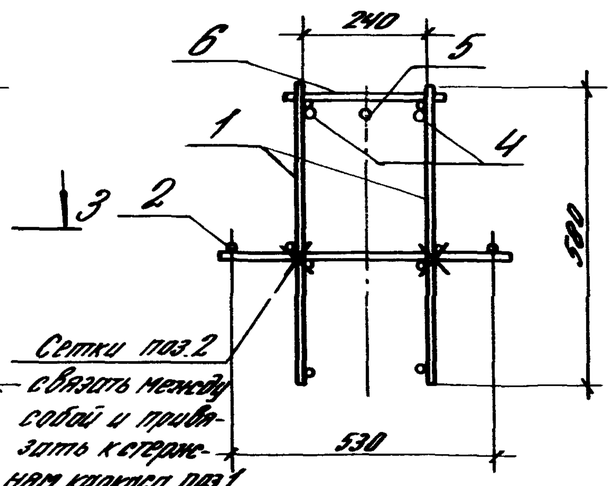

Сетки поз. 2 связать между собой и привязать к стержням каркаса поз 1

Нач.отд.	Корыш		10201-4.3-7-К6	
ГИП	Валенков		Каркас пространственный КП-6 ... КП 10	Стадия Р / Лист 1 / Листов 2
Вед.инж.	Ермакова			ЦНИИПРОМЗДАНИЙ
Провер.	Бочарова			
Исполн.	Котова			

Инв.№ подл. | Подпись и дата | Взам.инв.№

Марка	Поз.	Марка арматурного изделия	Кол.	Масса, кг 1шт.	Масса, кг Всего	Обозначение документа
КП-6	1	КР-14	2	11.94	23.88	1.020.1-4. 3-5 02-03
	2	С-1	2	3.04	6.08	1.020.1-4. 3-7-К9
	3	МН-30	4	1.27	5.08	1.020.1-4. 3-5 30
	4	Ф25Ат IVс L=1700	4	6.55	26.20	Б.Ч.
	5	Ф25Ат IVс L=5040	1	19.40	19.40	Б.Ч.
	6	Ф8А III L=280	15	0.11	1.65	Б.Ч.
	7	Стержень гнутый	4	0.10	0.40	1.020.1-4. 3-5 32
				Итого:	82.69	
КП-7	1	КР-15	2	15.16	30.32	1.020.1-4. 3-5 02-04
	2	С-1	2	3.04	6.08	1.020.1-4. 3-7-К9
	3	МН-30	4	1.27	5.08	1.020.1-4. 3-5 30
	4	Ф25Ат IVс L=1700	4	6.55	26.20	Б.Ч.
	5	Ф25Ат IVс L=5040	1	19.40	19.40	Б.Ч.
	6	Ф8А III L=280	15	0.11	1.65	Б.Ч.
	7	Стержень гнутый	4	0.10	0.40	1.020.1-4. 3-5 32
				Итого:	89.2	
КП-8	1	КР-15	2	15.16	30.32	1.020.1-4. 3-5 02-04
	2	С-1	2	3.04	6.08	1.020.1-4. 3-7-К9
	3	МН-30	4	1.27	5.08	1.020.1-4. 3-5 30
	4	Ф28Ат IVс L=1700	4	8.21	32.84	Б.Ч.
	5	Ф28Ат IVс L=5040	1	24.34	24.34	Б.Ч.

Марка	Поз.	Марка арматурного изделия	Кол.	Масса, кг 1шт.	Масса, кг Всего	Обозначение документа
КП-8 (продолжение)	6	Ф8А III L=280	15	0.11	1.65	Б.Ч.
	7	Стержень гнутый	4	0.10	0.40	1.020.1-4. 3-5 32
				Итого:	100.8	
КП-9	1	КР-16	2	21.39	42.78	1.020.1-4. 3-5 02-05
	2	С-1	2	3.04	6.08	1.020.1-4. 3-7-К9
	3	МН-30	4	1.27	5.08	1.020.1-4. 3-5-30
	4	Ф32Ат IVс L=1800	4	11.36	45.44	Б.Ч.
	5	Ф32Ат IVс L=5040	1	31.80	31.80	Б.Ч.
	6	Ф8А III L=280	15	0.11	1.65	Б.Ч.
	7	Стержень гнутый	4	0.10	0.40	1.020.1-4. 3-5 32
				Итого:	133.3	
КП-10	1	КР-17	2	28.76	57.52	1.020.1-4. 3-5 02-06
	2	С-1	2	3.04	6.08	1.020.1-4. 3-7-К9
	3	МН-30	4	1.27	5.08	1.020.1-4. 3-5 30
	4	Ф32Ат IVс L=1800	4	11.36	45.44	Б.Ч.
	5	Ф32Ат IVс L=5040	1	31.80	31.80	Б.Ч.
	6	Ф8А III L=280	15	0.11	1.65	Б.Ч.
	7	Стержень гнутый	4	0.10	0.40	1.020.1-4. 3-5 32
				Итого:	147.97	

А IVс – ГОСТ 10884-81
А III – ГОСТ 5781-82

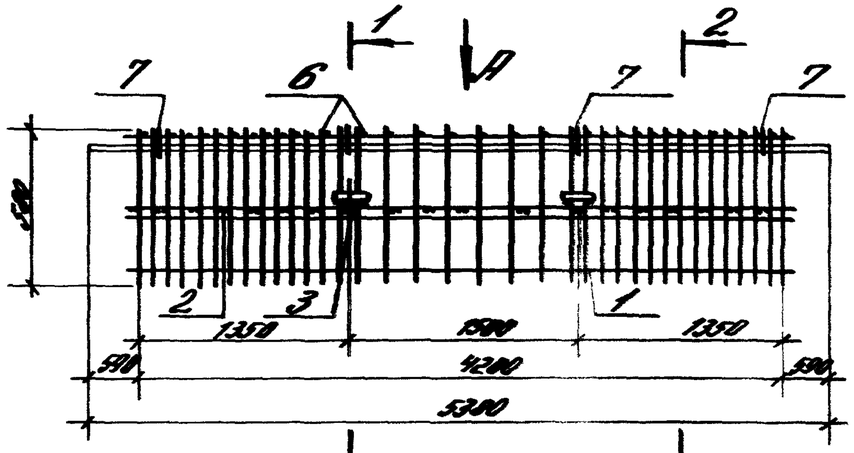

Вид А
Рис.1 (для КП-11)

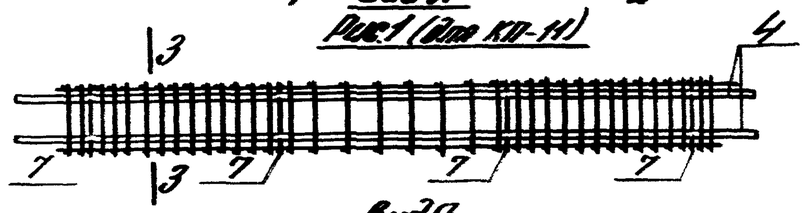

Вид А
Рис.2 (для КП-12, КП-13)

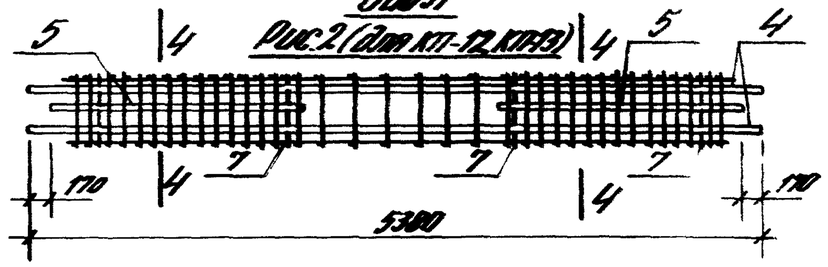

3-3

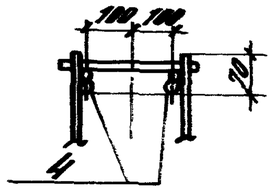

4-4

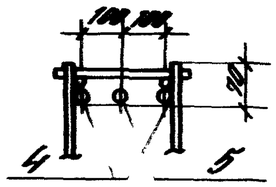

5-5
(повернуто)

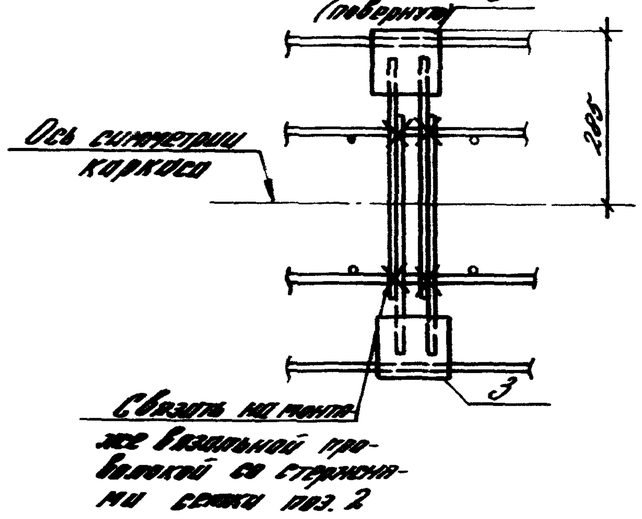

1-1

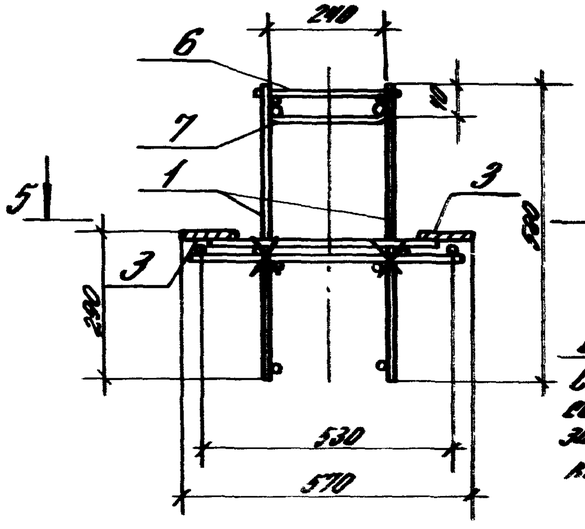

2-2

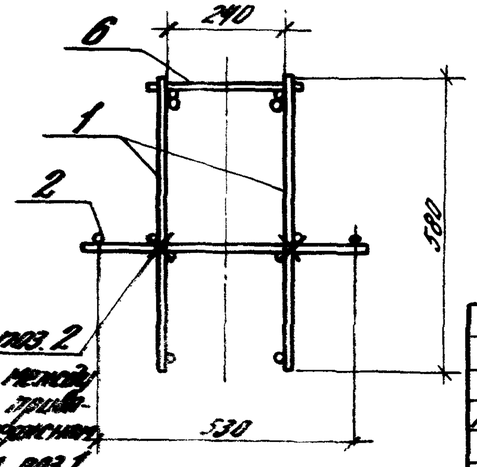

Сетки поз. 2
Связать между собой и привязать к стержням каркаса поз. 1

Нач. отд.	Кайыш			1.020.1-4.3-7-К7
ГИП	Вишнякова			Каркас пространственный КП-11... КП-13
Вед. инж.	Ермакова			Стадия: Р; Лист: 1; Листов: 2
Провер.	Бочкарева			ЦНИИПромзданий
Исполн.	Котова			

Перв. примен. | Справочно | Инв. № подл. | Подп. и дата | Взам. инв. №

Марка	Поз.	Марка арматурного изделия	Кол.	Масса, кг		Обозначение документа
				1шт.	Всего	
КП-11	1	КР-15	2	15.16	30.32	1.020.1-4. 3-5 02-04
	2	С-1	2	3.04	6.08	1.020.1-4. 3-7-К9
	3	МН-30	4	1.27	5.08	1.020.1-4. 3-5 30
	4	ф25Ат IVс L=5380	2	20.71	41.42	Б.Ч.
	6	ф10А III L=280	25	0.17	4.25	Б.Ч.
	7	Стержень гнутый	4	0.10	0.40	1.020.1-4. 3-5 32
				Итого:	87.55	
КП-12	1	КР-16	2	21.39	42.78	1.020.1-4. 3-5 02-05
	2	С-1	2	3.04	6.08	1.020.1-4. 3-7-К9
	3	МН-30	4	1.27	5.08	1.020.1-4. 3-5 30
	4	ф28Ат IVс L=5380	2	25.99	51.98	Б.Ч.
	5	ф28Ат IVс L=1580	2	7.25	14.50	Б.Ч.
	6	ф12А III L=280	25	0.25	6.25	Б.Ч.
	7	Стержень гнутый	4	0.10	0.40	1.020.1-4. 3-5 32
				Итого:	127.07	

Марка	Поз.	Марка арматурного изделия	Кол.	Масса, кг		Обозначение документа
				1шт.	Всего	
КП-13	1	КР-17	2	28.76	57.52	1.020.1-4. 3-5 02-06
	2	С-1	2	3.04	6.08	1.020.1-4. 3-7-К9
	3	МН-30	4	1.27	5.08	1.020.1-4. 3-5 30
	4	ф32Ат IVс L=5380	2	33.95	67.90	Б.Ч.
	5	ф32Ат IVс L=1780	2	10.73	21.46	Б.Ч.
	6	ф14А III L=280	25	0.33	8.25	Б.Ч.
	7	Стержень гнутый	4	0.10	0.40	1.020.1-4 3-5-32
				Итого:	166.8	

А IVс - ГОСТ 10884-81

А III - ГОСТ 5781-82

Инв.№подл. | Подпись и дата | Взам.инв.№

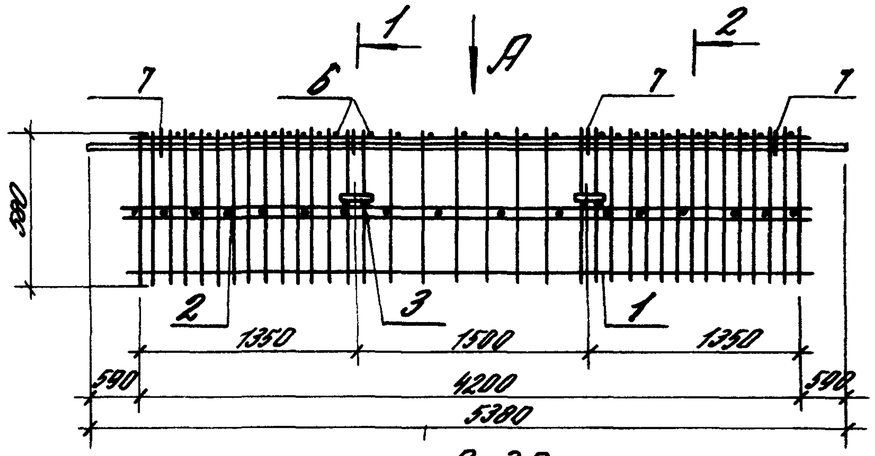

Вид А

Рис.1 (для КП-14)

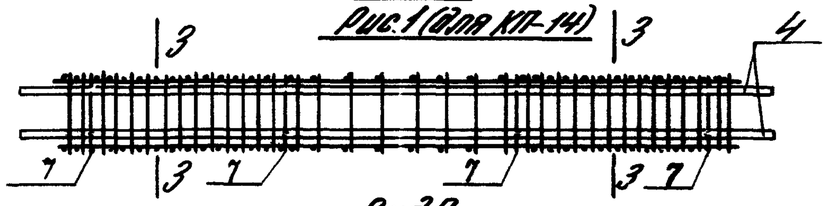

Вид А

Рис.2 (для КП-15, КП-16)

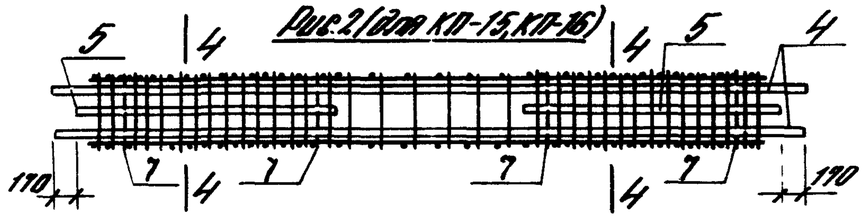

3-3

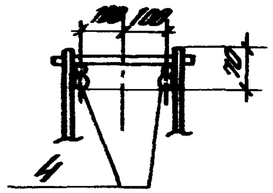

4-4

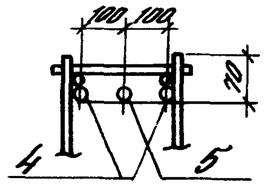

5-5 (повернуто)

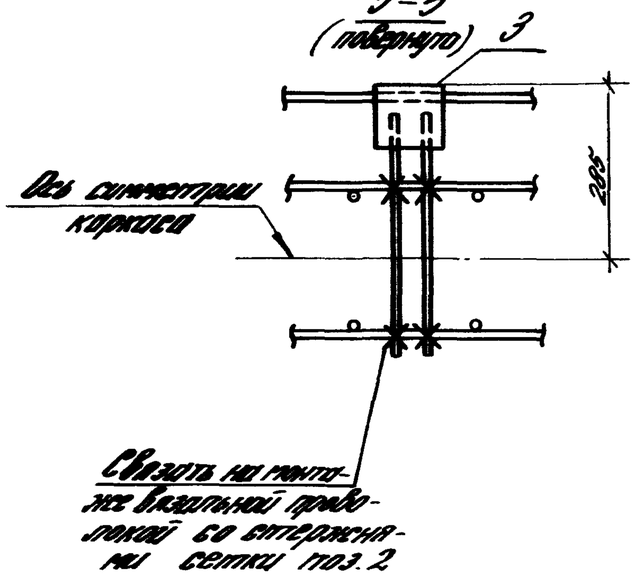

1-1

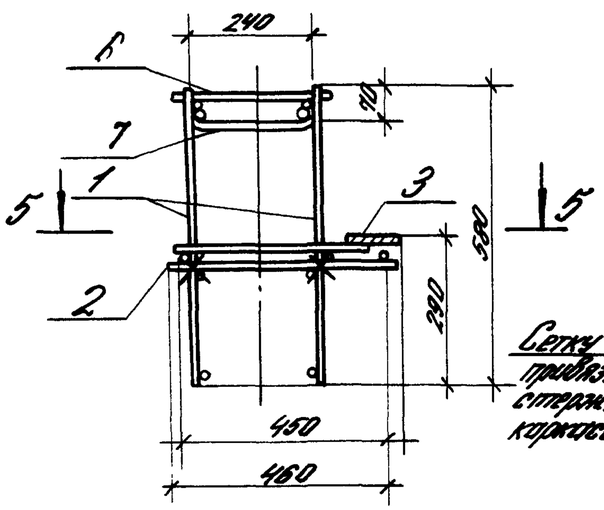

2-2

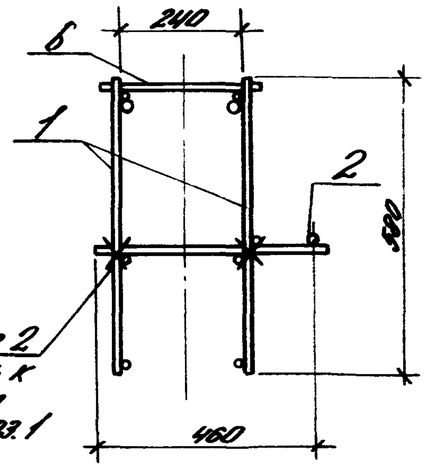

Сетку поз.2 привязать к стержням каркаса поз.1

Нач.отд.	Кайзин		10201-4.3-7-К8			
ГИП	Валенков		Каркас пространственный КП-14...КП-16	Стадия	Лист	Листов
Вед.инж.	Ермакова			Р	1	2
Провер.	Бочарова			ЦНИИПРОМЗДАНИЙ		
Н.контр.	Жатова					

Инв.№ подл. | Подпись и дата | Взам.инв.№

Марка	Поз	Марка арматурного изделия	Кол	Масса, кг		Обозначение документа
				1шт	Всего	
КП-14	1	КР-15	2	15.16	30.32	1.020.1-4 3-5 02-04
	2	С-2	1	3.44	3.44	1.020.1-4. 3-7-К10
	3	МН-30	2	1.27	2.54	1.020.1-4 3-5 30
	4	Ф25Ат IVС L=5380	2	20.71	41.42	Б 4
	6	Ф10А III L=280	25	0.17	4.25	Б 4.
	7	Стержень гнутый	4	0.10	0.40	1.020 1-4 3-5 32
				Итого	82.3	
КП-15	1	КР-16	2	21.39	42.78	1.020.1-4 3-5 02-05
	2	С-2	1	3.44	3.44	1.020 1-4. 3-7-К10
	3	МН-30	2	1.27	2.54	1.020.1-4 3-5 30
	4	Ф28Ат IVС L=5380	2	25.99	51.98	Б4
	5	Ф28Ат IVС L=1500	2	7.25	14.50	Б.4.
	6	Ф12А III L=280	25	0.25	6.25	Б4
	7	Стержень гнутый	4	0.10	0.40	1.020.1-4 3-5 32
				Итого	121.8	

Марка	Поз	Марка арматурного изделия	Кол.	Масса, кг		Обозначение документа
				1шт.	Всего	
КП-16	1	КР-17	2	28.76	57.52	1020.1-4 3-5 02-06
	2	С-2	1	3.44	3.44	1020 1-4 3-7-К10
	3	МН-30	2	1.27	2.54	1020 1-4 3-5 30
	4	Ф32 Ат IVС L=5380	2	33.95	67.90	Б 4
	5	Ф32 Ат IVС L=1700	2	10.73	21.46	Б 4
	6	Ф14А III L=280	25	0 33	8.25	Б 4
	7	Стержень гнутый	4	0.10	040	1020 1-4 3-5 32
				Итого	161.51	

А IVС - ГОСТ 10884-81

А III - ГОСТ 5781-82

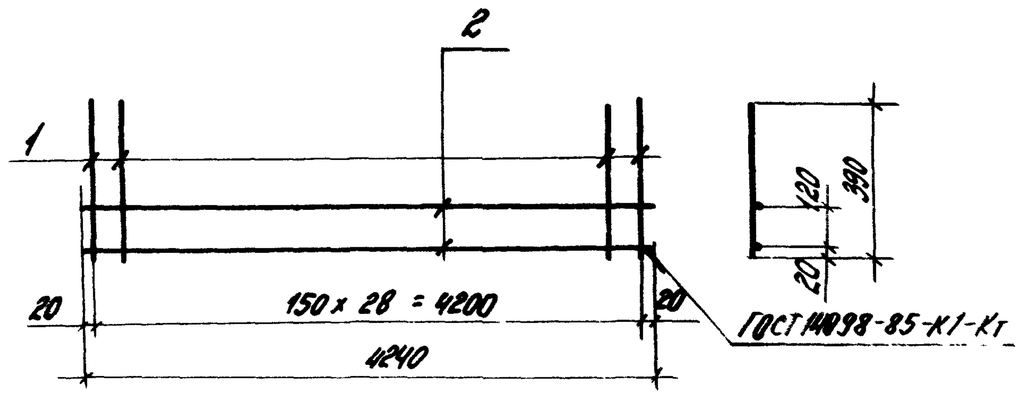

Марка сетки	Поз.	Сечение, мм	Длина, мм	Кол.	Масса, кг 1поз.	Масса, кг Всего	Масса изделия, кг
С-1	1	Ф5Врп I	390	29	0,06	1,74	3,04
	2	Ф5Врп I	4240	2	0,65	1,30	

Врп-I - ТУ14-4-1322-85

Нач. отд.	Кобыш		
ГИП	Валенкова		
Вед. инж.	Ермакова		
Контр.	Бочарова		
Исполн.	Котова		

1.020.1-4.3-7-К9

Сетка С-1

Стадия	Лист	Листов
Р		1

ЦНИИПРОМЗДАНИЙ

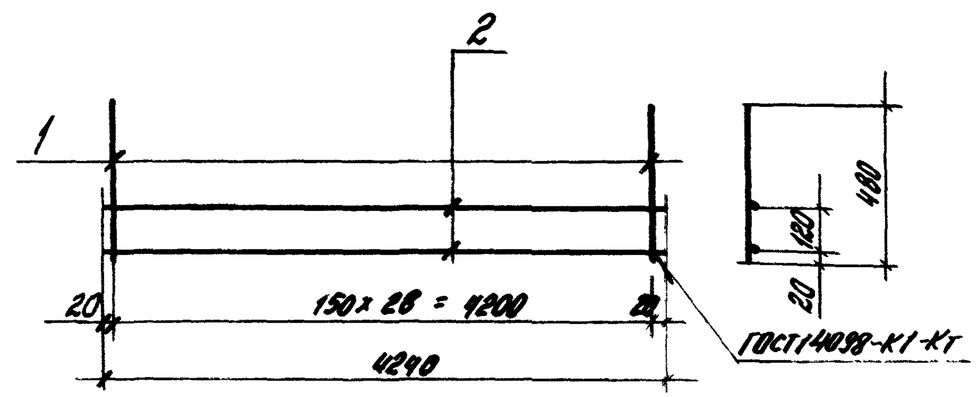

Марка сетки	Поз.	Сечение, мм	Длина, мм	Кол.	Масса, кг 1поз.	Масса, кг Всего	Масса изделия, кг
С-2	1	Ф5Врп I	480	29	0,073	2,14	3,44
	2	Ф5Врп I	4240	2	0,65	1,30	

Врп-I - ТУ14-4-1322-85

Инв. № подл. | Подпись и дата | Взам. инв. №

Нач. отд.	Кобыш		
ГИП	Валенкова		
Вед. инж.	Ермакова		
Контр.	Бочарова		
Исполн.	Котова		

1.020.1-4.3-7-К10

Сетка С-2

Стадия	Лист	Листов
Р		1

ЦНИИПРОМЗДАНИЙ

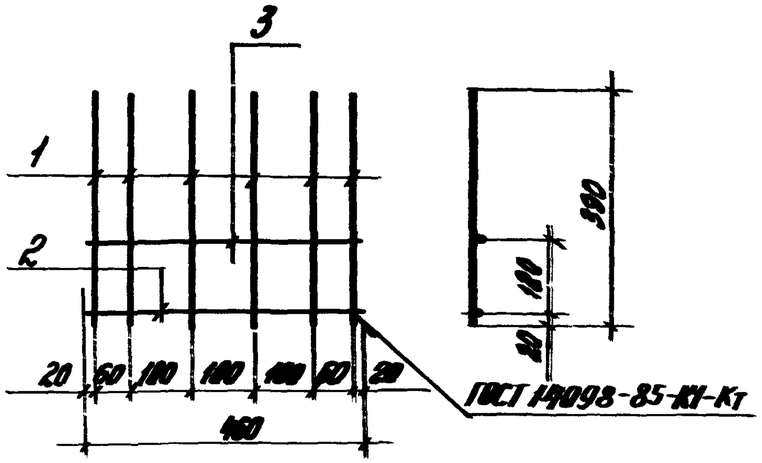

Марка сетки	Поз.	Сечение, мм	Длина, мм	Кол.	Масса, кг 1поз.	Масса, кг всего	Масса изделия, кг
С-3	1	Ф10А III	390	6	0.24	1.44	1.79
	2	Ф10А III	460	1	0.28	0.28	
	3	Ф5Врп I	460	1	0.07	0.07	

АIII - ГОСТ 5781-82

ВрпI - ТУ14-4-1322-85

1.020.1-4.3-7 - К11

Нач. отд.	Кадыш		
ГИП	Валенкова		
Вед. инж.	Ермакова		
Контр.	Бочарова		
Исполн.	Котова		

Сетка С-3

Стадия	Лист	Листов
Р		1

ЦНИИПромзданий

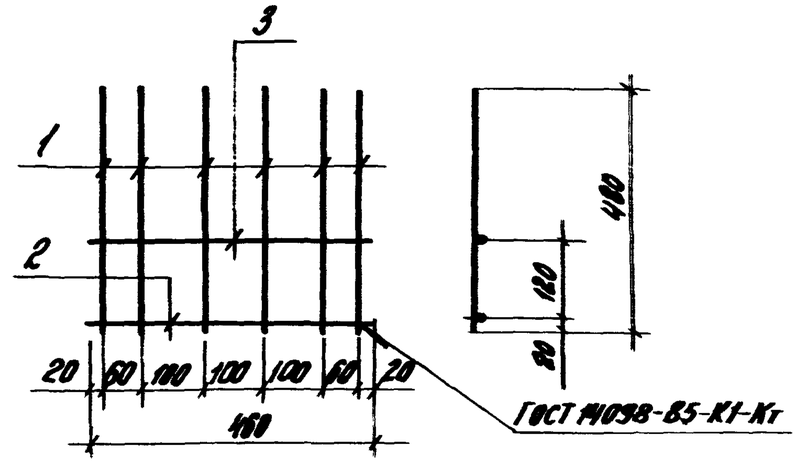

Марка сетки	Поз.	Сечение мм	Длина, мм	Кол.	Масса, кг 1поз.	Масса, кг всего	Масса изделия, кг
С-4	1	Ф10А III	480	6	0.296	1.78	2.13
	2	Ф10А III	460	1	0.28	0.28	
	3	Ф5Врп I	460	1	0.07	0.07	

АIII - ГОСТ 5781-82

ВрпI - ТУ14-4-1322-85

Инв. № подл. | Подпись и дата | Взам. инв. №

1.020.1-4.3-7 - К12

Нач. отд.	Кадыш		
ГИП	Валенкова		
Вед. инж.	Ермакова		
Контр.	Бочарова		
Исполн.	Котова		

Сетка С-4

Стадия	Лист	Листов
Р		1

ЦНИИПромзданий

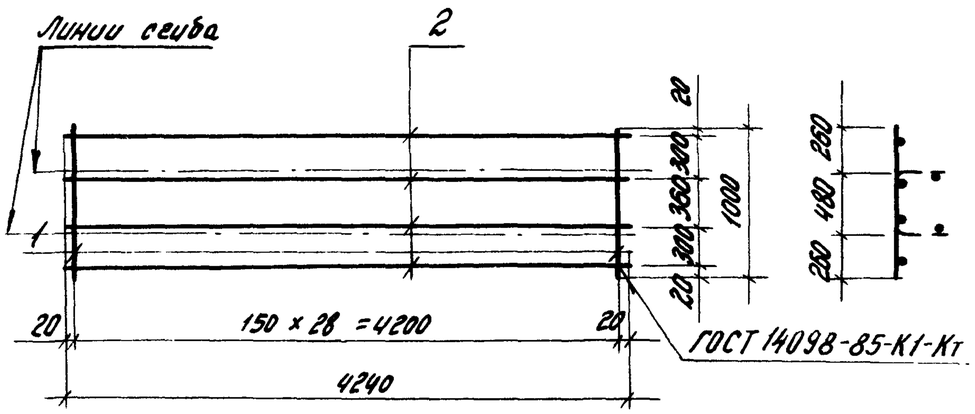

Марка сетки	Поз.	Сечение, мм	Длина, мм	Кол.	Масса, кг		Масса изделия, кг
					1 поз.	Всего	
С-5	1	Ф5 Врп I	1000	29	0,154	4,47	7,08
	2	Ф5 Врп I	4240	4	0,653	2,61	

Врп-I - ТУ14-4-1322-85

Нач. отд.	Кобыш		
ГИП	Валенкова		
Вед. инж.	Ермакова		
Провер.	Бочарова		
Исполн.	Котова		

1.020.1-4.3-7-К13

Сетка С-5

Стадия	Лист	Листов
Р		1

ЦНИИПРОМЗДАНИЙ

Инв. № подл. | Подпись и дата | Взам. инв. №

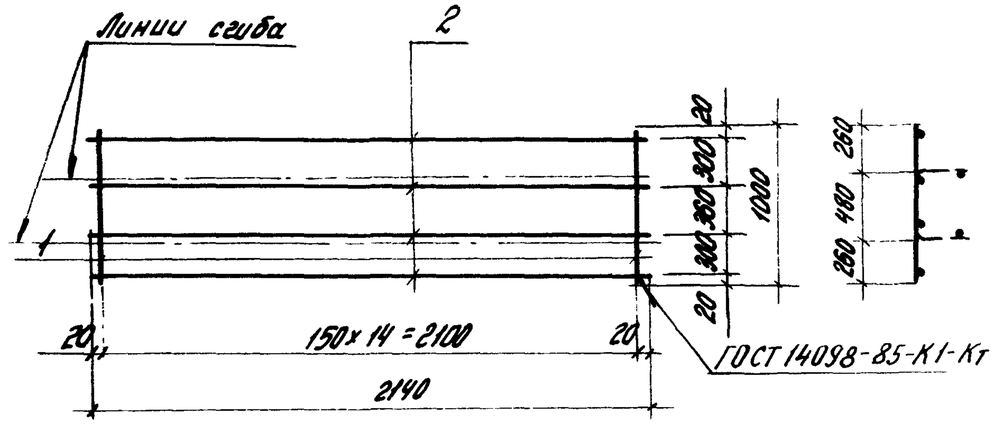

Марка сетки	Поз.	Сечение, мм	Длина, мм	Кол.	Масса, кг		Масса изделия, кг
					1 поз.	Всего	
С-6	1	Ф5 Врп I	1000	15	0,154	2,31	3,63
	2	Ф5 Врп I	2140	4	0,33	1,32	

Врп-I - ТУ14-4-1322-85

Нач. отд.	Кобыш		
ГИП	Валенкова		
Вед. инж.	Ермакова		
Провер.	Бочарова		
Исполн.	Котова		

1.020.1-4.3-7-К14

Сетка С-6

Стадия	Лист	Листов
Р		1

ЦНИИПРОМЗДАНИЙ

Инв. № подл. | Подпись и дата | Взам. инв. №

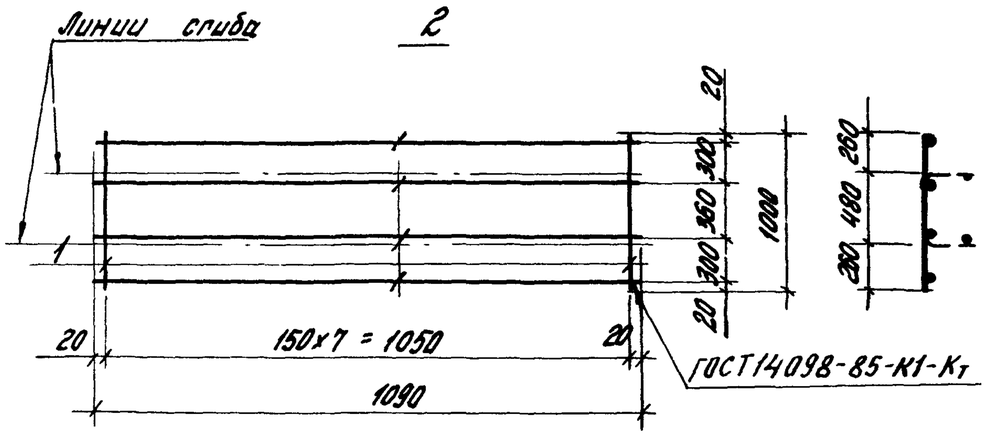

Марка сетки	Поз.	Сечение, мм	Длина, мм	Кол.	Масса, кг 1поз.	Масса, кг Всего	Масса изделия, кг
С-7	1	Ф5Врп I	1000	8	0,154	1.23	1,90
	2	Ф5Врп I	1090	4	0,168	0,67	

Врп-I - ТУ14-4-1322-85

Нач. отд.	Родыш		1.020.1-4.3-7-К15		
ГИП	Валенкова		Сетка С-7	Стадия Р	Лист	Листов 1
Вед. инж.	Ермакова			ЦНИИПромзданий	
Провер.	Бочарова				
Исполн.	Котова				

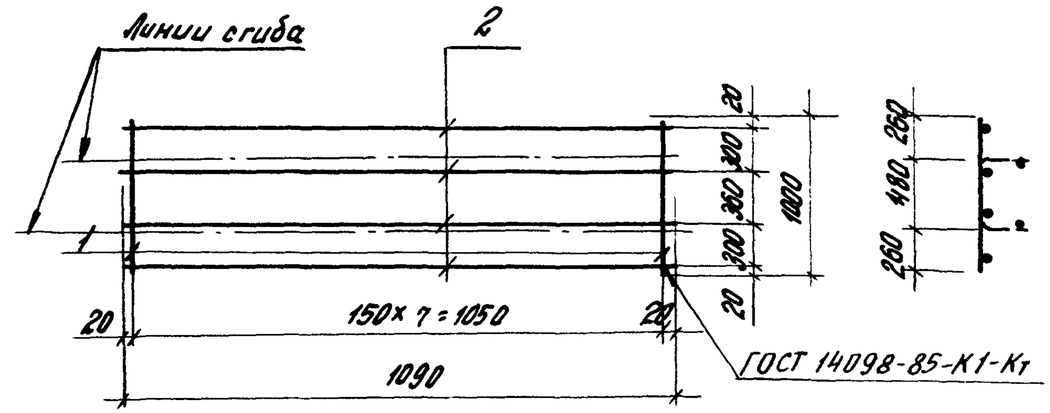

Марка сетки	Поз.	Сечение, мм	Длина, мм	Кол.	Масса, кг 1поз.	Масса, кг Всего	Масса изделия, кг
С-8	1	Ф8АIII	1000	8	0,395	3,16	3,83
	2	Ф5Врп I	1090	4	0,168	0,67	
С-9	1	Ф10А III	1000	8	0,617	4,94	5,61
	2	Ф5Врп I	1090	4	0,168	0,67	

АIII - ГОСТ 5781-82
Врп-I - ТУ14-4-1322-85

Нач. отд.	Родыш		1.020.1-4.3-7-К16		
ГИП	Валенкова		Сетка С-8, С-9	Стадия Р	Лист	Листов 1
Вед. инж.	Ермакова			ЦНИИПромзданий	
Провер.	Бочарова				
Исполн.	Котова				

Инв. № подл. | Подпись и дата | Взам. инв. №

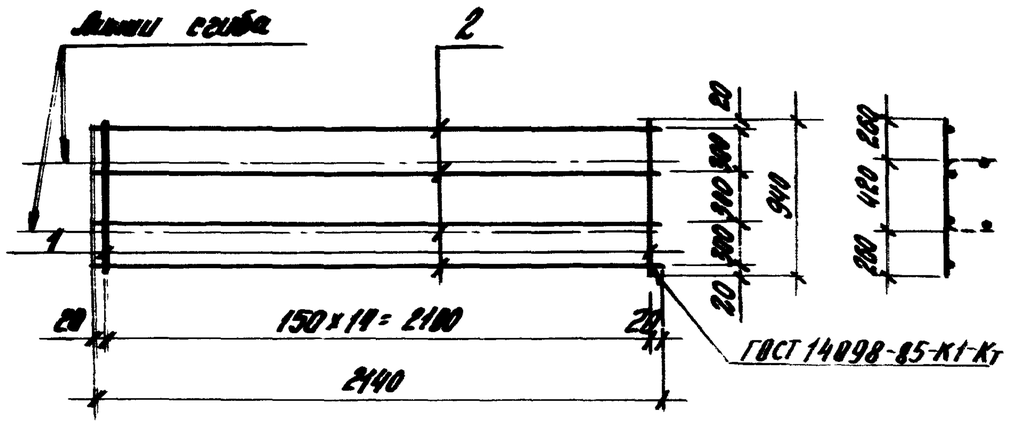

Марка сетки	Поз.	Сечение, мм	Длина, мм	Кол.	Масса, кг		Масса изделия, кг
					1поз.	Всего	
С-10	1	Ф5Врп I	940	15	0,145	2,17	3,49
	2	Ф5Врп I	2140	4	0,33	1,32	

Врп-I - ТУ14-4-1322-85

Нач. отд.	Кайрыш		1.020.1-4.3-7-К17	
ГИП	Валерикова		Сетка С-10	Стадия: Р; Лист: ; Листов: 1
Вед. инж.	Еремина			ЦНИИПромзданий
Провер.	Бочарова			
Контр. инж.	Кондратьева			

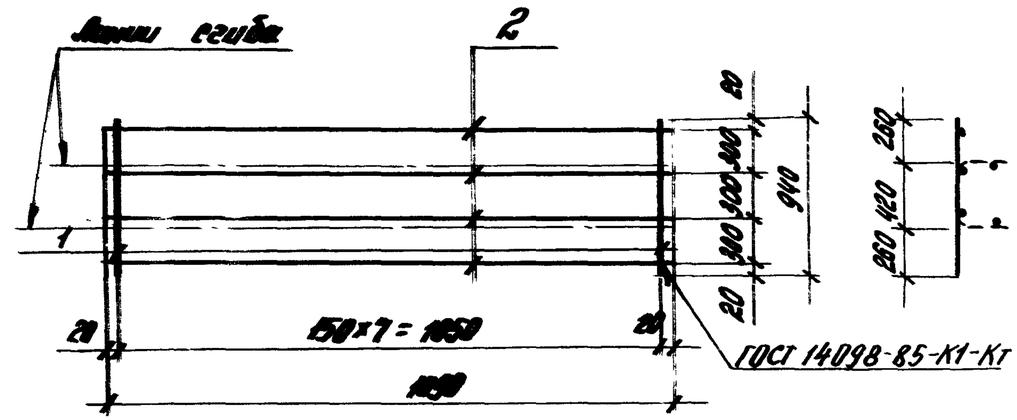

Марка сетки	Поз.	Сечение, мм	Длина, мм	Кол.	Масса, кг		Масса изделия, кг
					1поз.	Всего	
С-11	1	Ф5Врп I	940	8	0,145	1,16	1,83
	2	Ф5Врп I	1090	4	0,167	0,67	
С12	1	Ф8АIII	940	8	0,37	2,97	3,64
	2	Ф5Врп I	1090	4	0,167	0,67	
С-13	1	Ф10АIII	940	8	0,58	4,64	5,31
	2	Ф5Врп I	1090	4	0,167	0,67	

АIII - ГОСТ 5781-82
ВрпI - ТУ14-4-1322-85

Инв. № подл. | Подпись и дата | Взам. инв. №

Нач. отд.	Кайрыш		1.020.1-4.3-7-К18	
ГИП	Валерикова		Сетка С-11... С-13	Стадия: Р; Лист: ; Листов: 1
Вед. инж.	Еремина			ЦНИИПромзданий
Провер.	Бочарова			
Контр. инж.	Кондратьева			

Марка ригеля	Напрягаемая арматура класса Ат-V ГОСТ10884-81							Напрягаемая арматура класса А-IV ГОСТ5781-82							Изделия арматурные. Арматура класса Ат-IVС ГОСТ10884-81					Арматура класса А-III ГОСТ5781-82						Арматура класса А-I ГОСТ 5781-82		Арматура класса Врп-I ТУ14-4-1322-85		Всего
	Ф16	Ф18	Ф20	Ф22	Ф25	Ф28	Итого	Ф18	Ф20	Ф22	Ф25	Ф28	Ф32	Итого	Ф22	Ф25	Ф28	Ф32	Итого	Ф6	Ф8	Ф10	Ф12	Ф14	Итого	Ф6	Итого	Ф5	Итого	
1РДР6.56-50АтV-К-а				31.4			31.4									37.4			37.4	1.9	13.1	17.4			32.4	0.4	0.4	13.5	13.5	115.1
1РДР6.56-50АIV-К-а											40.5			40.5		37.4			37.4	1.9	13.1	17.4			32.4	0.4	0.4	13.5	13.5	124.2
1РДР6.56-70АтV-К-а				31.4			31.4									37.4			37.4	1.9	1.7	35.3			38.9	0.4	0.4	13.5	13.5	121.6
1РДР6.56-70АIV-К-а											40.5			40.5		37.4			37.4	1.9	1.7	35.3			38.9	0.4	0.4	13.5	13.5	130.7
1РДР6.56-90АтV-К-а				31.4			31.4										48.3		48.3	1.9	1.7	35.3			38.9	0.4	0.4	13.5	13.5	132.5
1РДР6.56-90АIV-К-а											40.5			40.5			48.3		48.3	1.9	1.7	35.3			38.9	0.4	0.4	13.5	13.5	141.6
1РДР6.56-110АтV-К-а					40.5		40.5											61.9		1.9	1.7	6.9	40.9		51.4	0.4	0.4	13.5	13.5	167.1
1РДР6.56-110АIV-К-а												50.8		50.8				61.9		1.9	1.7	6.9	40.9		51.4	0.4	0.4	13.5	13.5	178.0

Марка ригеля	Изделия закладные. Арматура класса А-III ГОСТ5781-82									Арматура класса А-I ГОСТ5781-82			Прокат марки ВСт 3 кп 2 ГОСТ103-76							Прокат марки ВСт 3 кп 2 ГОСТ 8509-86		Всего	Общий расход, кг
	Ф6	Ф8	Ф10	Ф12	Ф14	Ф16	Ф18	Ф20	Итого	Ф6	Ф8	Итого	δ6	δ8	δ10	δ12	δ20	δ24	Итого	L75x6	Итого		
1РДР6.56-50АтV-К-а		5.6	9.2	5.1	17.5		6.8		44.2	3.0		3.0	8.9	12.2			9.4		30.5	4.4	4.4	82.1	197.2
1РДР6.56-50АIV-К-а		5.6	9.2	5.1	17.5		6.8		44.2	3.0		3.0	8.9	12.2			9.4		30.5	4.4	4.4	82.1	206.3
1РДР6.56-70АтV-К-а		5.6	9.2	5.1	17.5		6.8		44.2	3.0		3.0	8.9	12.2			9.4		30.5	4.4	4.4	82.1	203.7
1РДР6.56-70АIV-К-а		5.6	9.2	5.1	17.5		6.8		44.2	3.0		3.0	8.9	12.2			9.4		30.5	4.4	4.4	82.1	212.8
1РДР6.56-90АтV-К-а		1.0	4.2	15.6	27.4		6.8		55.0	3.0		3.0	10.1	6.0	7.7		9.4		33.2	4.4	4.4	95.6	228.1
1РДР6.56-90АIV-К-а		1.0	4.2	15.6	27.4		6.8		55.0	3.0		3.0	10.1	6.0	7.7		9.4		33.2	4.4	4.4	95.6	237.2
1РДР6.56-110АтV-К-а		1.0	4.2	15.6	27.4		6.8		55.0	3.0		3.0	10.1	6.0	7.7		9.4		33.2	4.4	4.4	95.6	263.3
1РДР6.56-110АIV-К-а		1.0	4.2	15.6	27.4		6.8		55.0	3.0		3.0	10.1	6.0	7.7		9.4		33.2	4.4	4.4	95.6	273.6

Нач.отд.	Кобыш		
ГИП	Валенкова		
Вед.инж.	Гармонова		
Провер.	Бочорова		
Исполн.	Катова		

1020.1-4 3-7-РС

Ведомость расхода стали, кг

Стадия	Лист	Листов
	1	4

ЦНИИПРОМЗДАНИЙ

Марка ригеля	Напрягаемая арматура класса Ат-V ГОСТ 10884-81							Напрягаемая арматура класса А-IV ГОСТ 5781-82							Изделия арматурные. Арматура класса Ат-IIIС ГОСТ 10884-81					Арматура класса А-III ГОСТ 5781-82						Арматура класса А-I ГОСТ 5781-82		Арматура класса Врп-I ТУ14-4-132.2-85		Всего
	Ф16	Ф18	Ф20	Ф22	Ф25	Ф28	Итого	Ф18	Ф20	Ф22	Ф25	Ф28	Ф32	Итого	Ф22	Ф25	Ф28	Ф32	Итого	Ф6	Ф8	Ф10	Ф12	Ф14	Итого	Ф6	Итого	Ф5	Итого	
1РДР6.56-145АтV-к-а						50.8	50.8											63.7	63.7	1.9	1.7	6.9		55.6	66.1	0.4	0.4	13.5	13.5	194.5
1РДР6.56-145АIV-к-а													66.4	66.4				63.7	63.7	1.9	1.7	6.9		55.6	66.1	0.4	0.4	13.5	13.5	210.1
1РДР6.56-50АтV-с-а	16.6						16.6									45.6			45.6	1.9	13.1	17.4			32.4	0.4	0.4	13.5	13.5	108.5
1РДР6.56-50АIV-с-а								21.0						21.0		45.6			45.6	1.9	13.1	17.4			32.4	0.4	0.4	13.5	13.5	112.9
1РДР6.56-70АтV-с-а		21.0					21.0									45.6			45.6	1.9	1.7	35.3			38.9	0.4	0.4	13.5	13.5	119.4
1РДР6.56-70АIV-с-а									25.9					25.9		45.6			45.6	1.9	1.7	35.3			38.9	0.4	0.4	13.5	13.5	124.3
1РДР6.56-90АтV-с-а			25.9				25.9										57.2		57.2	1.9	1.7	35.3			38.9	0.4	0.4	13.5	13.5	135.9
1РДР6.56-90АIV-с-а										31.4				31.4			57.2		57.2	1.9	1.7	35.3			38.9	0.4	0.4	13.5	13.5	141.4

Марка ригеля	Изделия закладные. Арматура класса А-III ГОСТ 5781-82									Арматура класса А-I ГОСТ 5781-82			Прокат марки ВСт3кп2 ГОСТ 103-76							Прокат марки ВСт3кп2 ГОСТ 8509-86		Всего	Общий расход кг
	Ф6	Ф8	Ф10	Ф12	Ф14	Ф16	Ф18	Ф20	Итого	Ф6	Ф8	Итого	Б6	Б8	Б10	Б12	Б20	Б24	Итого	L75x6	Итого		
1РДР6.56-145АтV-к-а		1.0	4.2	15.6	16.9	13.0	6.8		57.5		4.2	4.2	11.1	6.0		9.2		11.0	37.3	4.4	4.4	103.4	297.9
1РДР6.56-145АIV-к-а		1.0	4.2	15.6	16.9	13.0	6.8		57.7		4.2	4.2	11.1	6.0		9.2		11.0	37.3	4.4	4.4	103.4	313.5
1РДР6.56-50АтV-с-а		5.6	9.2	5.2	17.6	5.2			42.8	3.0		3.0	9.0	12.2			9.4		30.6	4.4	4.4	80.8	189.3
1РДР6.56-50АIV-с-а		5.6	9.2	5.2	17.6	5.2			42.8	3.0		3.0	9.0	12.2			9.4		30.6	4.4	4.4	80.8	193.7
1РДР6.56-70АтV-с-а		5.6	9.2	5.2	17.6	5.2			42.8	3.0		3.0	9.0	12.2			9.4		30.6	4.4	4.4	80.8	200.2
1РДР6.56-70АIV-с-а		5.6	9.2	5.2	17.6	5.2			42.8	3.0		3.0	9.0	12.2			9.4		30.6	4.4	4.4	80.8	205.1
1РДР6.56-90АтV-с-а		1.0	11.6	5.2	27.4	5.2			50.4	3.0		3.0	10.0	6.0	7.6		9.4		33.0	4.4	4.4	90.8	226.7
1РДР6.56-90АIV-с-а		1.0	11.6	5.2	27.4	5.2			50.4	3.0		3.0	10.0	6.0	7.6		9.4		33.0	4.4	4.4	90.8	232.2

Марка ригеля	Напрягаемая арматура класса Ат-V ГОСТ 10884-81							Напрягаемая арматура класса А-IV ГОСТ 5781-82							Изделия арматурные. Арматура класса Ат-IVС ГОСТ 10884-81					Арматура класса А-III ГОСТ 5781-82						Арматура класса А-I ГОСТ 5781-82		Арматура класса Вр-I ТУ 14-4-1322-85		Всего
	Ф16	Ф18	Ф20	Ф22	Ф25	Ф28	Итого	Ф18	Ф20	Ф22	Ф25	Ф28	Ф32	Итого	Ф22	Ф25	Ф28	Ф32	Итого	Ф6	Ф8	Ф10	Ф12	Ф14	Итого	Ф6	Итого	Ф5	Итого	
1РДР6.56-110АтV-с-а				31,4			31,4											77,2	77,2	1,9	1,7	6,9	40,9		51,4	0,4	0,4	13,5	13,5	173,9
1РДР6.56-110АIV-с-а											40,5			40,5				77,2	77,2	1,9	1,7	6,9	40,9		51,4	0,4	0,4	13,5	13,5	183,0
1РДР6.56-145АтV-с-а					40,5		40,5											77,2	77,2	1,9	1,7	6,9	55,6		66,1	0,4	0,4	13,5	13,5	197,7
1РДР6.56-145АIV-с-а				31,4								50,8		50,8				77,2	77,2	1,9	1,7	6,9	55,6		66,1	0,4	0,4	13,5	13,5	206,0
1РДР6.56-30АтV-д-а				31,4			31,4									41,4			41,4	1,9		39,6			41,5	0,4	0,4	13,8	13,8	128,5
1РДР6.56-30АIV-д-а											40,5			40,5		41,4			41,4	1,9		39,6			41,5	0,4	0,4	13,8	13,8	137,6
1РДР6.56-60АтV-д-а				31,4			31,4										66,5		66,5	1,9	6,3	6,9	47,1		62,2	0,4	0,4	11,4	11,4	171,9
1РДР6.56-60АIV-д-а											40,5			40,5			66,5		66,5	1,9	6,3	6,9	47,1		62,2	0,4	0,4	11,4	11,4	181,0

Марка ригеля	Изделия закладные. Арматура класса А-III ГОСТ 5781-82									Арматура класса А-I ГОСТ 5781-82			Прокат марки Вст3кп2 ГОСТ 103-76							Прокат марки Вст3кп2 ГОСТ 8509-86		Всего	Общий расход, кг
	Ф6	Ф8	Ф10	Ф12	Ф14	Ф16	Ф18	Ф20	Итого	Ф6	Ф8	Итого	δ6	δ8	δ10	δ12	δ20	δ24	Итого	L75×6	Итого		
1РДР6.56-110АтV-с-а		1,0	11,6	5,2	27,4	5,2			50,4	3,0		3,0	10,0	6,0	7,6		9,4		33,0	4,4	4,4	90,8	264,7
1РДР6.56-110АIV-с-а		1,0	11,6	5,2	27,4	5,2			50,4	3,0		3,0	10,0	6,0	7,6		9,4		33,0	4,4	4,4	90,8	273,8
1РДР6.56-145АтV-с-а		1,0	4,2	15,6	16,9	13,0	6,8		57,5		4,2	4,2	11,1	6,0		9,2		11,0	37,3	4,4	4,4	103,4	301,1
1РДР6.56-145АIV-с-а		1,0	4,2	15,6	16,9	13,0	6,8		57,5		4,2	4,2	11,1	6,0		9,2		11,0	37,3	4,4	4,4	103,4	311,4
1РДР6.56-30АтV-д-а		1,0	4,2	15,6	27,4		6,8		55,0	3,0		3,0	10,1	6,0	7,7		9,4		33,2	4,4	4,4	95,6	224,1
1РДР6.56-30АIV-д-а		1,0	4,2	15,6	27,4		6,8		55,0	3,0		3,0	10,1	6,0	7,7		9,4		33,2	4,4	4,4	95,6	233,2
1РДР6.56-60АтV-д-а		1,0	4,2	15,6	27,4		6,8		55,0	3,0		3,0	10,1	6,0	7,7		9,4		33,2	4,4	4,4	95,6	267,5
1РДР6.56-60АIV-д-а		1,0	4,2	15,6	27,4		6,8		55,0	3,0		3,0	10,1	6,0	7,7		9,4		33,2	4,4	4,4	95,6	276,6

Изделия закладные

Марка ригеля	Ат-V ГОСТ 10884-81							А-IV ГОСТ 5781-82							Ат-IVс ГОСТ 10884-81					А-III ГОСТ 5781-82						А-I ГОСТ 5781-82		Вр-I ТУ 14-4-1322-85		Всего
	Ф16	Ф18	Ф20	Ф22	Ф25	Ф28	Итого	Ф18	Ф20	Ф22	Ф25	Ф28	Ф32	Итого	Ф22	Ф25	Ф28	Ф32	Итого	Ф6	Ф8	Ф10	Ф12	Ф14	Итого	Ф6	Итого	Ф5	Итого	
1РДР6.56-100АтV-3-а					40.5		40.5											89.4	89.4	1.9		16.8		63.9	82.6	0.4	0.4	11.4	11.4	224.3
1РДР6.56-100АIV-3-а												50.8		50.8				89.4	89.4	1.9		16.8		63.9	82.6	0.4	0.4	11.4	11.4	234.6
1РОР6.56-30АтV-а				31.4			31.4									41.4			41.4	1.9		36.8			38.7	0.4	0.4	10.7	10.7	122.6
1РОР6.56-30АIV-а											40.5			40.5		41.4			41.4	1.9		36.8			38.7	0.4	0.4	10.7	10.7	131.7
1РОР6.56-60АтV-а				31.4			31.4										66.5		66.5	1.9	5.9	41	47.1		59.0	0.4	0.4	8.4	8.4	165.7
1РОР6.56-60АIV-а											40.5			40.5			66.5		66.5	1.9	5.9	41	47.1		59.0	0.4	0.4	8.4	8.4	174.8
1РОР6.56-100АтV-а					40.5		40.5											89.4	89.4	1.9		13.4		63.9	79.2	0.4	0.4	8.4	8.4	217.9
1РОР6.56-100АIV-а												50.8		50.8				89.4	89.4	1.9		13.4		63.9	79.2	0.4	0.4	8.4	8.4	228.2

Изделия закладные

Марка ригеля	Арматура класса А-III ГОСТ 5781-82									Арматура класса А-I ГОСТ 5781-82			Прокат марки ВСт3кп2 ГОСТ 103-76							Прокат марки ВСт3кп2 ГОСТ 8509-86		Всего	Общий расход, кг
	Ф6	Ф8	Ф10	Ф12	Ф14	Ф16	Ф18	Ф20	Итого	Ф6	Ф8	Итого	Б6	Б8	Б10	Б12	Б20	Б24	Итого	∠75×6	Итого		
1РДР6.56-100АтV-3-а		1.0	4.2	15.6	16.9	13.0	6.8		57.5		4.2	4.2	14.1	6.0		9.2		14.0	37.3	4.4	4.4	103.4	327.7
1РДР6.56-100АIV-3-а		1.0	4.2	15.6	16.9	13.0	6.8		57.5		4.2	4.2	14.1	6.0		9.2		14.0	37.3	4.4	4.4	103.4	338.0
1РОР6.56-30АтV-а	0.3	0.5	2.0	15.8	12.7	9.1	3.4	4.8	48.6		2.1	2.1	10.6	3.0	3.8	17.6		5.5	40.5	4.4	4.4	95.6	218.2
1РОР6.56-30АIV-а	0.3	0.5	2.0	15.8	12.7	9.1	3.4	4.8	48.6		2.1	2.1	10.6	3.0	3.8	17.6		5.5	40.5	4.4	4.4	95.6	227.3
1РОР6.56-60АтV-а	0.3	0.5	2.0	15.8	12.7	9.1	3.4	4.8	48.6		2.1	2.1	10.6	3.0	3.8	17.6		5.5	40.5	4.4	4.4	95.6	261.3
1РОР6.56-60АIV-а	0.3	0.5	2.0	15.8	12.7	9.1	3.4	4.8	48.6		2.1	2.1	10.6	3.0	3.8	17.6		5.5	40.5	4.4	4.4	95.6	270.4
1РОР6.56-100АтV-а	0.3	0.5	1.0	15.8	8.5	12.1	6.8	4.8	50.8		2.1	2.1	14.1	1.5		22.2		5.5	41.8	4.4	4.4	99.1	370.0
1РОР6.56-100АIV-а	0.3	0.5	1.0	15.8	8.5	12.1	6.8	4.8	50.8		2.1	2.1	14.1	1.5		22.2		5.5	41.8	4.4	4.4	99.1	327.3

Инв.№ подл. | Подпись и дата | Взам. инв.№