ГОСУДАРСТВЕННЫЙ КОМИТЕТ ПО ГРАЖДАНСКОМУ СТРОИТЕЛЬСТВУ
И АРХИТЕКТУРЕ ПРИ ГОССТРОЕ СССР

ТИПОВЫЕ КОНСТРУКЦИИ И ДЕТАЛИ ЗДАНИЙ И СООРУЖЕНИЙ

ИИ-04

СБОРНЫЕ ЭЛЕМЕНТЫ ЗДАНИЙ КАРКАСНОЙ КОНСТРУКЦИИ

Серия ИИ-04-5

ПАНЕЛИ НАРУЖНЫХ СТЕН

Выпуск 14

Панели цоколя и подвала
Арматурные изделия
и закладные детали

РАБОЧИЕ ЧЕРТЕЖИ

М/У
13077-04

цена 2-34

ЦЕНТРАЛЬНЫЙ ИНСТИТУТ ТИПОВОГО ПРОЕКТИРОВАНИЯ
ГОССТРОЯ СССР

Москва, А-445, Смольная ул., 22

Сдано в печать 1976 года

Заказ № 927 Тираж 800

ГОСУДАРСТВЕННЫЙ КОМИТЕТ ПО ГРАЖДАНСКОМУ СТРОИТЕЛЬСТВУ
И АРХИТЕКТУРЕ ПРИ ГОССТРОЕ СССР

ТИПОВЫЕ КОНСТРУКЦИИ И ДЕТАЛИ ЗДАНИЙ И СООРУЖЕНИЙ

ИИ-04

СБОРНЫЕ ЭЛЕМЕНТЫ ЗДАНИЙ КАРКАСНОЙ КОНСТРУКЦИИ

Серия ИИ-04

ПАНЕЛИ НАРУЖНЫХ СТЕН

Выпуск 14

Панели цоколя и подвала
Арматурные изделия
и закладные детали

РАБОЧИЕ ЧЕРТЕЖИ

РАЗРАБОТАНЫ
ЦНИИЭП
ТОРГОВО - БЫТОВЫХ
ЗДАНИЙ И ТУРИСТСКИХ
КОМПЛЕКСОВ

УТВЕРЖДЕНЫ
С 1 ЯНВАРЯ 1975 ГОДА
ГОСУДАРСТВЕННЫМ КОМИТЕТОМ
ПО ГРАЖДАНСКОМУ СТРОИТЕЛЬСТВУ
И АРХИТЕКТУРЕ ПРИ ГОССТРОЕ СССР
ПРИКАЗ №279 от 16 ДЕКАБРЯ
1974 г.

ГА. ИНЖ. ПР-ТА | ШАЦ

	N листа	N стр.
Содержание альбома		2-4
Пояснительная записка		5
Пространственные каркасы ЦПК 1-20, ЦПК 1-25, ЦПК 1-30, ЦПК 2-20, ЦПК 2-25, ЦПК 2 30	1	6
Пространственные каркасы ЦПК 3-20, ЦПК 3-25, ЦПК 3-30	2	7
Пространственные каркасы ЦПК 4-20, ЦПК 4-25, ЦПК 4-30, ЦПК 5-20, ЦПК 5-25, ЦПК 5-30, спецификация	3	8
Пространственные каркасы ЦПК 6-20, ЦПК 6-25, ЦПК 6-30, спецификация	4	9
Пространственные каркасы ЦПК 7-20, ЦПК 7-25, ЦПК 7 30, ЦПК 8-20, ЦПК 8-25, ЦПК 8-30 спецификация	5	10
Пространственные каркасы ЦПК 9-20, ЦПК 9-25, ЦПК 9-30, спецификации	6	11
Пространственные каркасы ЦПК 10пр-20, ЦПК 10пр-25, ЦПК 10пр-30, ЦПК 11пр-20, ЦПК 11пр-25, ЦПК 11пр-30	7	12
Пространственные каркасы ЦПК 10л-20, ЦПК 10л-25, ЦПК 10л-30, ЦПК 11л-20, ЦПК 11л-25, ЦПК 11л-30 спецификация	8	13
Пространственные каркасы ЦПК 12пр-20, ЦПК 12пр-25, ЦПК 12пр-30.	9	14
Пространственные каркасы ЦПК 12л-20, ЦПК 12л-25, ЦПК 12л-30.	10	15
Спецификация арматурных изделий на пространственные каркасы ЦПК1-20, ЦПК2-20, ЦПК3-20, ЦПК1-25, ЦПК 2-25, ЦПК 3-25, ЦПК 1-30, ЦПК 2-30, ЦПК 3-30, ЦПК 10пр-20, ЦПК 11пр-20; ЦПК 12пр 20; ЦПК 10пр-25	11	16
Спецификация арматурных изделий на пространственные каркасы ЦПК 11пр-25, ЦПК 12пр-25, ЦПК 10пр-30 ЦПК 11пр-30, ЦПК 12пр-30, ЦПК 10л-20, ЦПК 11л-20. ЦПК 12л-20, ЦПК 10л-25, ЦПК 11л-25, ЦПК 12л-25, ЦПК 10л-30	12	17
Спецификация арматурных изделий на пространственные каркасы ЦПК 11л-30, ЦПК 12л-30, ЦПК 19пр-20, ЦПК 20пр-20, ЦПК 21пр-20, ЦПК 19пр-25, ЦПК 20пр-25, ЦПК 21пр-25, ЦПК 19пр-30, ЦПК 20пр-30, ЦПК 21пр-30, ЦПК 19л-20	13	18
Спецификации арматурных изделий на пространственные каркасы ЦПК 20л-20, ЦПК 21л-20; ЦПК 19л-25, ЦПК 20л-25, ЦПК 21л-25, ЦПК 19л-30, ЦПК 20л-30, ЦПК 21л-30, ЦПК 34-25, ЦПК 34-30	14	19
Спецификации арматурных изделий на пространственные каркасы ЦПК 14пр-20, ЦПК 14пр-25, ЦПК 14пр-30, ЦПК 17пр-20, ЦПК 17пр-25, ЦПК 17пр-30, ЦПК 23пр-20, ЦПК 23пр-25, ЦПК 23пр-30, ЦПК 26пр-20, ЦПК 26пр-25, ЦПК 26пр-30	15	20
Пространственные каркасы ЦПК 13пр-20, ЦПК 13пр-25, ЦПК 13пр-30, ЦПК 14пр-20, ЦПК 14пр-25, ЦПК 14пр-30 Спецификация	16	21
Пространственные каркасы ЦПК 13л-20, ЦПК 13л-25, ЦПК 13л-30, ЦПК 14л-20, ЦПК 14л-25, ЦПК 14л-30 Спецификация	17	22
Пространственные каркасы ЦПК 15пр-20, ЦПК 15пр-25, ЦПК 15пр-30 Спецификация	18	23
Пространственные каркасы ЦПК 15л-20, ЦПК 15л-25, ЦПК 15л-30 Спецификация	19	24
Пространственные каркасы ЦПК 16пр-20, ЦПК 16пр-25, ЦПК 16пр-30, ЦПК 17пр-20, ЦПК 17пр-25, ЦПК 17пр-30 Спецификация	20	25
Пространственные каркасы ЦПК 16л-20, ЦПК 16л-25, ЦПК 16л-30, ЦПК 17л-20, ЦПК 17л-25, ЦПК 17л-30 Спецификация	21	26
Пространственные каркасы ЦПК 18пр-20, ЦПК 18пр-25, ЦПК 18пр-30 Спецификация	22	27
Пространственные каркасы ЦПК 18л-20, ЦПК 18л-25, ЦПК 18л-30 Спецификация	23	28

Т.К.	Панели цоколя и подвала	Серия ИИ-04-5
1974	Содержание выпуска	Выпуск 14 / Лист

Гл. инженер проекта Смехова

Гл. инженер Москва

13077-04 3

	N листа	N стр
Пространственные каркасы ЦПК19пр-20, ЦПК19пр-25, ЦПК19пр-30, ЦПК20пр-20, ЦПК20пр-25, ЦПК20пр-30	24	29
Пространственные каркасы ЦПК19л-20, ЦПК19л-25, ЦПК19л-30, ЦПК20л-20, ЦПК20л-25, ЦПК20л-30.	25	30
Пространственные каркасы ЦПК21пр-20, ЦПК21пр-25, ЦПК 21пр-30	26	31
Пространственные каркасы ЦПК21л-20, ЦПК21л-25, ЦПК21л-30	27	32
Пространственные каркасы ЦПК22пр-20, ЦПК22пр-25, ЦПК22пр-30, ЦПК23пр-20, ЦПК23пр 25, ЦПК23пр-30. Спецификация.	28	33
Пространственные каркасы ЦПК22л-20, ЦПК22л-25, ЦПК22л-30, ЦПК23л-20, ЦПК25-25, ЦПК23л-30. Спецификация	29	34
Пространственные каркасы ЦПК24пр-20, ЦПК24пр-25, ЦПК24пр-30 Спецификация	30	35
Пространственные каркасы ЦПК24л-20, ЦПК24л-25, ЦПК24л-30, Спецификация	31	36
Пространственные каркасы ЦПК25пр-20, ЦПК25пр-25, ЦПК25пр-30, ЦПК26пр-20, ЦПК26пр-25, ЦПК26пр-30 Спецификация	32	37
Пространственные каркасы ЦПК25л-20, ЦПК25л-25, ЦПК25л-30, ЦПК26л-20, ЦПК26л-25, ЦПК26л-30 Спецификация	33	38
Пространственные каркасы ЦПК27пр-20, ЦПК27пр-25, ЦПК27пр-30 Спецификация	34	39
Пространственные каркасы ЦПК27л-20, ЦПК27л-25, ЦПК27л-30 Спецификация	35	40
Пространственные каркасы ЦПК28-20, ЦПК29-20, ЦПК30-20 Спецификация	36	41
Пространственные каркасы ЦПК31-20, ЦПК32-20, ЦПК33-20 Спецификация.	37	42
Пространственные каркасы ЦПК28-25, ЦПК29-25, ЦПК30-25 Спецификация.	38	43
Пространственные каркасы ЦПК31-25, ЦПК32-25, ЦПК33-25 Спецификация	39	44
Пространственные каркасы ЦПК28-30, ЦПК29-30, ЦПК30-30. Спецификация	40	45
Пространственные каркасы ЦПК31-30, ЦПК32-30, ЦПК33-30 Спецификация	41	46
Пространственные каркасы ЦПК34-25, ЦПК34-30	42	47
Пространственные каркасы ЦПК35-20, ЦПК35-25, ЦПК35-30 Спецификация	43	48
Пространственные каркасы ЦПК36-20, ЦПК36-25, ЦПК36-30. Спецификация	44	49
Пространственные каркасы ППК1-25; ППК2-25; ППК3-25	45	50
Пространственные каркасы ППК4-25	46	51
Пространственные каркасы ППК5-25; ППК6-25, ППК7-25 Спецификация	47	52
Пространственные каркасы ППК8-25 Спецификация	48	53
Пространственные каркасы ППК9-25; ППК10-25 Спецификация	49	54
Пространственные каркасы ППК11-25 Спецификация	50	55
Пространственные каркасы ППК12-25; ППК13-25	51	56

Гипрогорстроймостов Казанкиных г. Москва
Гл. арх. пр-та Гл. инж. пр-та Ст. инженер
Сеницкий Шинкарь Смелова

	N листа	N стр
Пространственные каркасы ППК 14-25	52	57
Пространственные каркасы ППК 15-25, ППК 16-25 Спецификация	53	58
Пространственные каркасы ППК 17-25, Спецификация	54	59
Пространственные каркасы ППК 18-25, ППК 19-25 Спецификация	55	60
Пространственные каркасы ППК 20-25 Спецификация	56	61
Петли для подъема П1-20; П4-20 Спецификация	57	62
Петли для подъема П1-25; П1-30; П2-20; П2-30; П2-25 Спецификация	58	63
Петли для подъема П3-30; П4-30, П4-25, П3-25 Спецификация	59	64
Закладные детали МН1-20; МН1-25; МН1-30; МН2-20; МН-2 Спецификации	60	65
Закладные детали МН-10; МН-11; МН-13. Установка МН1-20; МН1-25; МН1-30	61	66
Плоские каркасы К1-20; К1-25; К1-30; К2-20; К2-25; К2-30; К3-20; К3-25; К3-30; К4-20; К4-25; К4-30; К5-20; К5-25; К5-30; К6-20; К6-25; К6-30; К7-20; К7-25; К7-30; К8т-20; К8н-20; К9т-20; К9н-20; К10т-20; К10н-20; К14т-20; К14н-20; К33-25; К34-25; К35-25; К36-25 К37-25, К38-25, К39-25; К40-25 Спецификации	62	67
Плоские каркасы К8т-25; К8н-25; К9т-25, К9н-25, К10т-25; К10н-25; К14т-25; К14н-25; К8т-30, К8н-30; К9т-30; К9н-30 К10т-30; К10н-30; К14т-30; К14н-30. Спецификации	63	68
Плоские каркасы К15т-20; К15н-20; К16т-20; К16н-20; К17т-20; К17н-20; К21т-20; К21н-20; К15т-25; К15н-25; К16т-25; К16н-25 К17т-25, К17н-25; К21т-25; К21н-25; К16-25; К41-25; К42-25; К43-25 Спецификация	64	69
Плоские каркасы К11т-20; К11н-20; К12т-20; К12н-20; К13т-20; К13н-20; К18т-20; К18н-20; К19т-20; К19н-20, К20т-20; К20н-20 Спецификации	65	70
Плоские каркасы К11т-25; К11н-25; К12т-25; К12н-25; К13т-25; К13н-25; К18т-25; К18н-25, К19т-25; К19н-25; К20т-25; К20н-25 К44-25; К45-25; К46-25 Спецификации	66	71
Плоские каркасы К11т-30; К11н-30, К13т-30; К13н-30; К18т-30; К18н-30; К20т-30; К20н-30; К12т-30; К12н-30; К19т-30; К19н-30 Спецификации	67	72
Плоские каркасы К24-30; К23-25; К22-20; К25-30; К24-25; К23-20; К15т-30; К15н-30; К16т-30; К16н-30; К17т-30 К17н-30; К21т-30; К21н-30 Спецификации	68	73
Плоские каркасы К27-30; К27-25; К27-20; К26-30; К26-25; К26-20; К25-30; К25-25 Отдельные стержни ОС1; ОС2 ОС3; ОС3А; ОС3Б; ОС3В; ОС4÷ОС12. Петли для подъема П2-20А; П2-25А; П2-30А; П3-30А Спецификации	69	74
Плоские каркасы К28-20; К28-25; К28-30; К29-20; К29-25; К29-30; К30-20; К30-25; К30-30; К31-20; К31-25, К31-30 К32-20, К32-25; К32-30; К47-25; К48-25; К49-25; К50-25; К51-25.	70	75
Узлы 1÷4	71	76

Т.К	Панели цоколя и подвала	Серия ИН-04-5
1974	Содержание выпуска.	Выпуск 14 / Лист

г. Москва | Ст. инженер | Смелов

Альбом содержит рабочие чертежи арматурных изделий и закладных деталей для панелей цоколя и подвала

1. Для панелей цоколя и подвала, как и для стеновых панелей, принята единая система армирования: из плоских горизонтальных каркасов и соединительных вертикальных стержней. Арматурные изделия рассчитаны на автоматические способы сварки и машинную сборку пространственных каркасов.
2. Сталь для арматурных каркасов принята класса А$\overline{III}$, марок 25г2с или 35гс, ГОСТ 5781-61* и класса В$\overline{I}$, ГОСТ 6727-53* при условии соответствия требованиям п.3 настоящей пояснительной записки.
Для пластин закладных деталей марок МН должна применяться сталь марок ВМСт 3 пс или ВКСт 3 пс, ГОСТ 380-71
Анкеры закладных деталей изготовляются из стали А$\overline{III}$ марок 25г2с или 35гс
Деталь МН1 изготовляется из горячекатаной арматурной стали класса А$\overline{I}$ ГОСТ 5781-61* марок ВМСт 3сп, отвечающей требованиям ГОСТ 380-71
Монтажные петли изготовляются из горячекатаной арматурной стали класса А-$\overline{I}$, ГОСТ 5781-61* марок ВСт 3сп2 и ВСт3пс2, отвечающей требованиям ГОСТ 380-71.
Для изготовления монтажных петель в изделиях, предназначенных для подъема и монтажа при температуре ниже -40°С, запрещается применять сталь марки ВСт-3пс2
3. В проектах привязки зданий, в зависимости от температурных условий монтажа и эксплуатации, характера нагрузок и агрессивных факторов среды, марки стали должны быть приведены в соответствие с указаниями СНиП$\overline{II}$-В1-62*, приложение $\overline{III}$, табл. 37* и СН 390-69.
4. Сталь для изготовления арматурных изделий и закладных деталей, а также сварочные материалы /электроды и сварочная проволока/ должны отвечать требованиям разделов 2,14 и 15 Указаний СН 393-69
5. Указания по изготовлению арматурных изделий смотри пояснительную записку серии ИИ-04-5 выпуск 10 пункты с 5 по 16
6. Для обеспечения проектной толщины защитного слоя бетона должны применяться пластмассовые или цементные фиксаторы, прикрепляемые к арматурным стержням Пластмассовые фиксаторы защитного слоя следует закрепить на соединительных стержнях пространственного каркаса, а не на рабочей арматуре плоских каркасов. Цементные/растворные/ фиксаторы не допускаются к установке с фасадной стороны панелей, если для облицовки фасадов применяют керамическую или стеклянную плитку. В проекте приняты следующие обозначения – буквенные обозначения:
К – плоский каркас ППК,ЦПК – пространственный каркас
МН – закладные детали П – монтажные петли Буквенные индексы „А" и „ПР" обозначают принадлежность каркасов к панелям с левым и правым положением навески. Цифровые обозначения:
первая цифра – порядковый номер арматурных изделий, закладных деталей и монтажных петель;
вторая цифра – толщина панелей из легких бетонов, в которых эти изделия устанавливаются.

ТК	Панели цоколя и подвала	Серия ИИ-04-5	
1974	Пояснительная записка	Выпуск 14	Лист

Гипрокомплексов г. Москва | Ст. инженер | Исполнил | Денисова

ЦПК 1-20, ЦПК 1-25, ЦПК 1-30

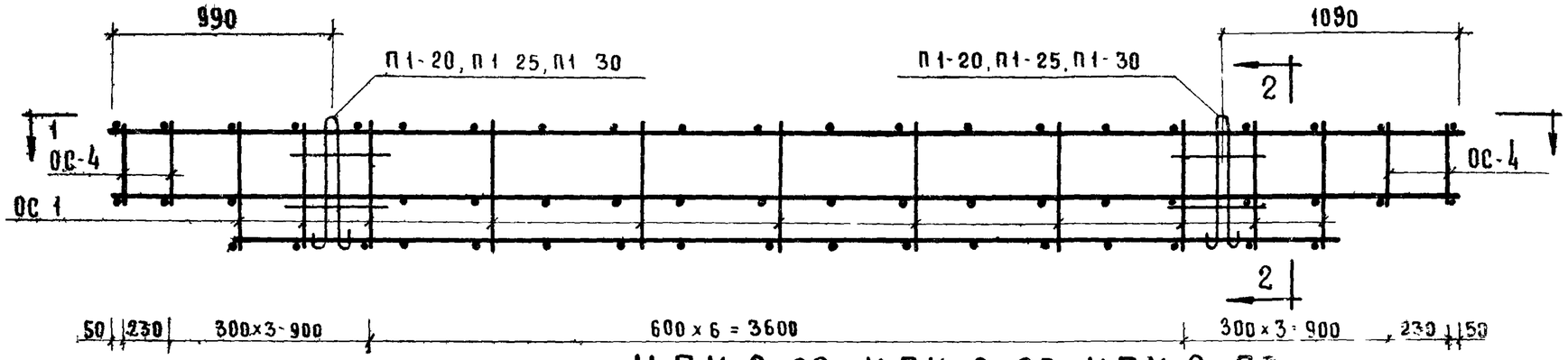

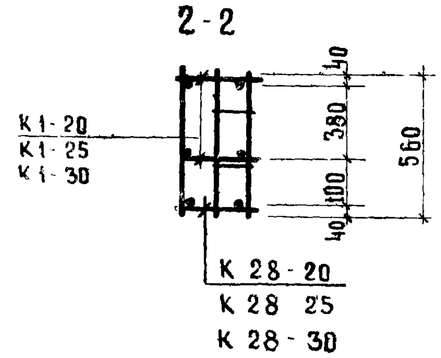

ЦПК 2-20, ЦПК 2-25, ЦПК 2-30

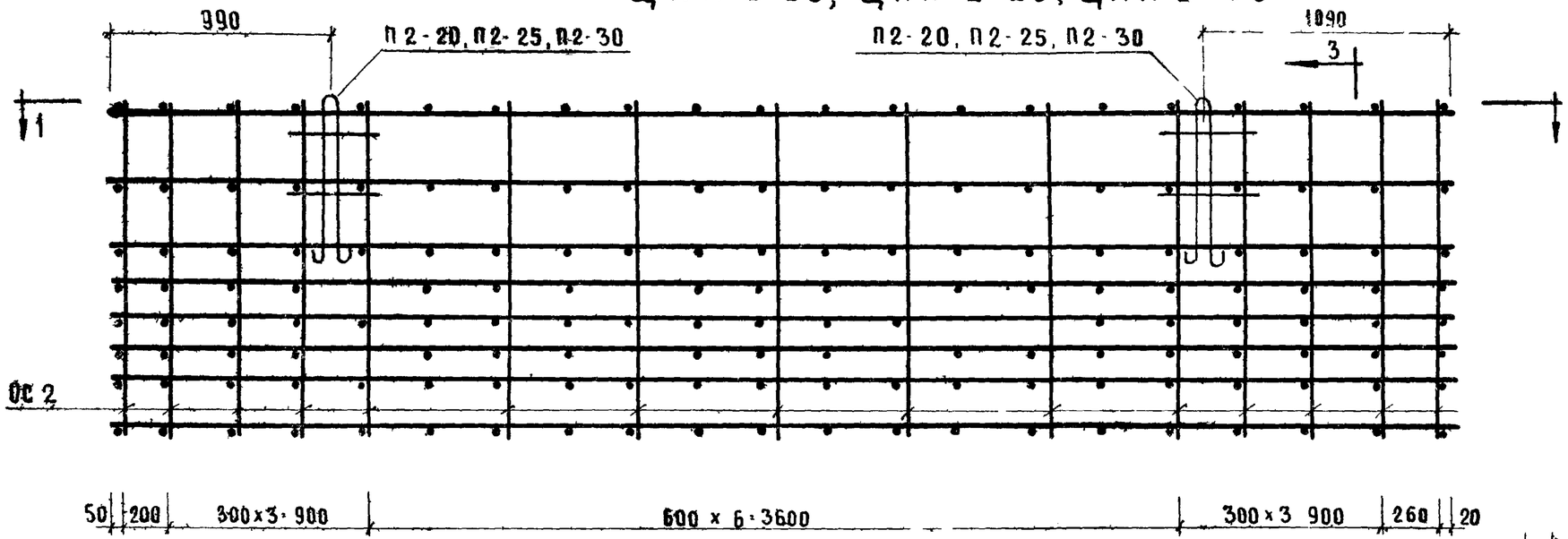

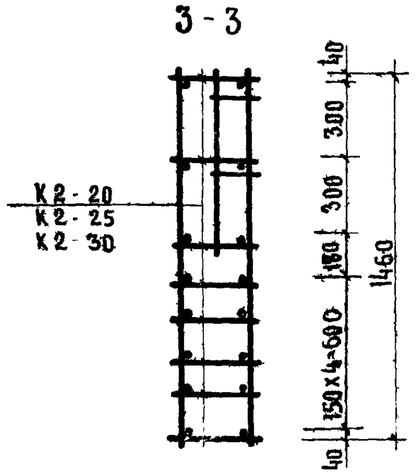

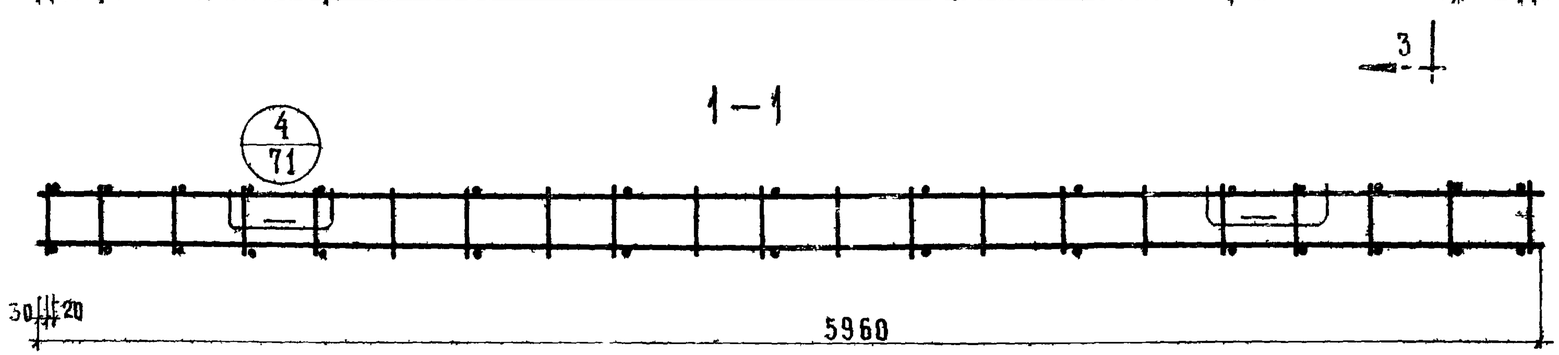

	ЦПК 2-20	ЦПК 2-25	ЦПК 2-30
160	210	260	

	ЦПК 1-20	ЦПК 1-25	ЦПК 1-30

Примечание:

Спецификацию арматурных изделий см. лист 11

ТК	ПАНЕЛИ ЦОКОЛЯ И ПОДВАЛА	Серия ИИ 04-5	
1974	Пространственные каркасы ЦПК 1-20, ЦПК 1-25, ЦПК 1-30; ЦПК 2-20, ЦПК 2-25; ЦПК 2-30	Выпуск 14	Лист 1

13077-04 7

ЦПК 3-20, ЦПК3-25, ЦПК3-30

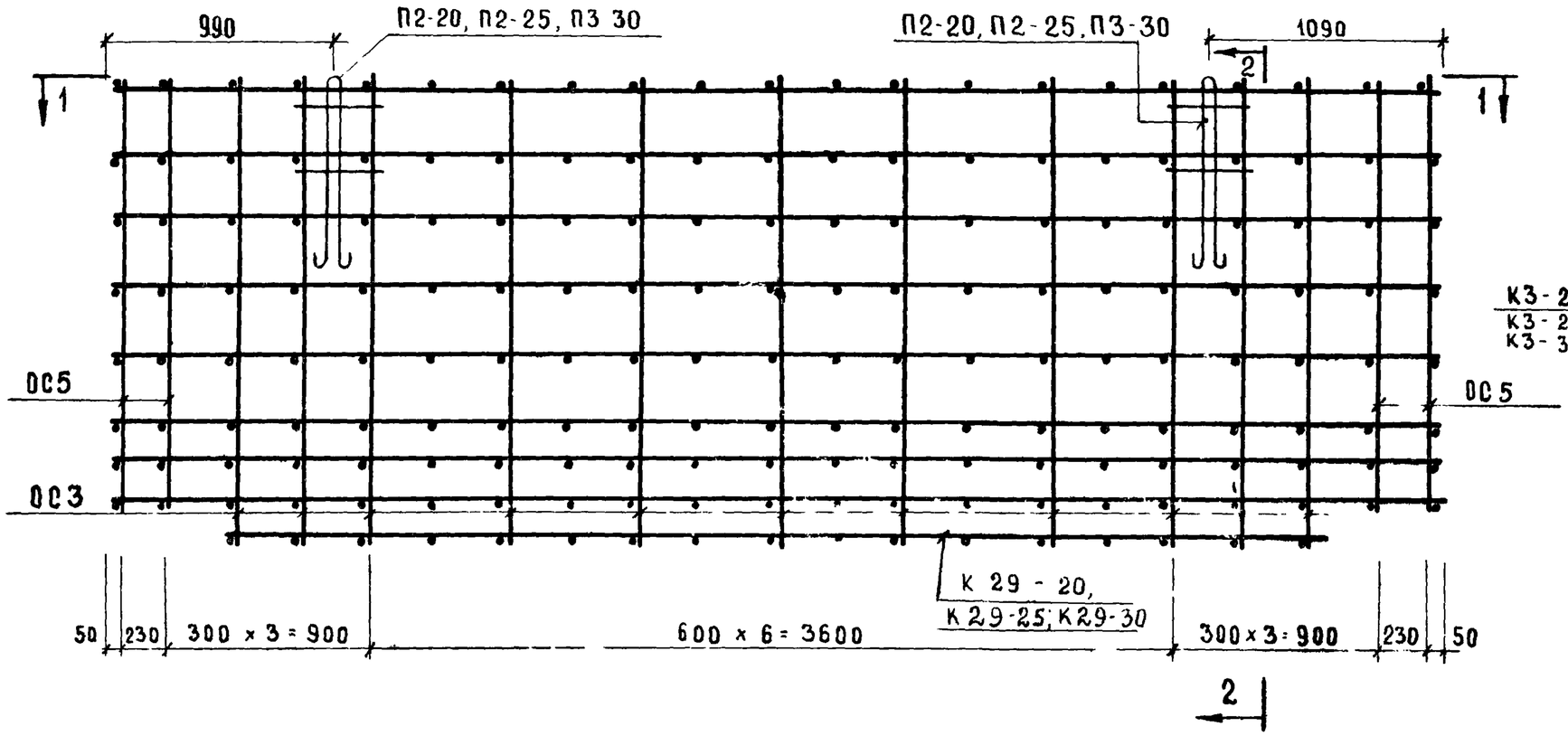

2-2

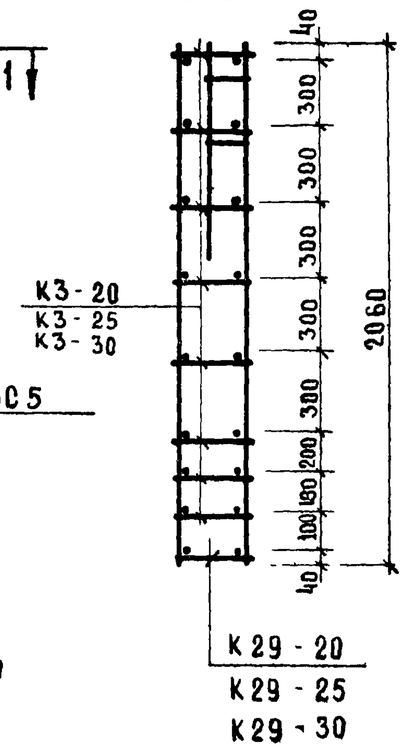

1-1

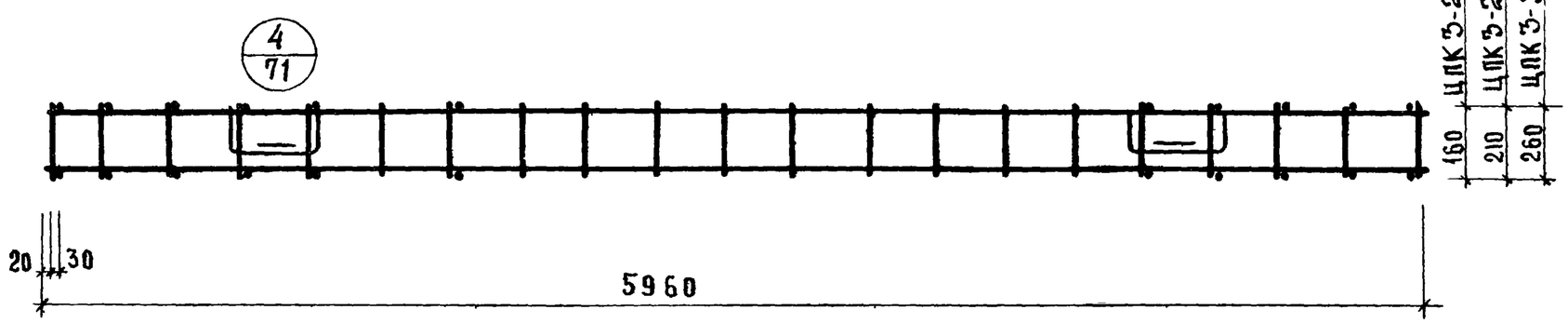

Примечание:

Спецификацию арматурных изделий см. лист 11

ТК	ПАНЕЛИ ЦОКОЛЯ И ПОДВАЛА	СЕРИЯ ИИ 04-9	
1974	ПРОСТРАНСТВЕННЫЕ КАРКАСЫ: ЦПК3-20; ЦПК 3-25; ЦПК3-30	ВЫПУСК 14	ЛИСТ 2

Исполнитель Сахаченок

г. Москва

13077-04 8

ЦПК4-20; ЦПК4-25; ЦПК4-30

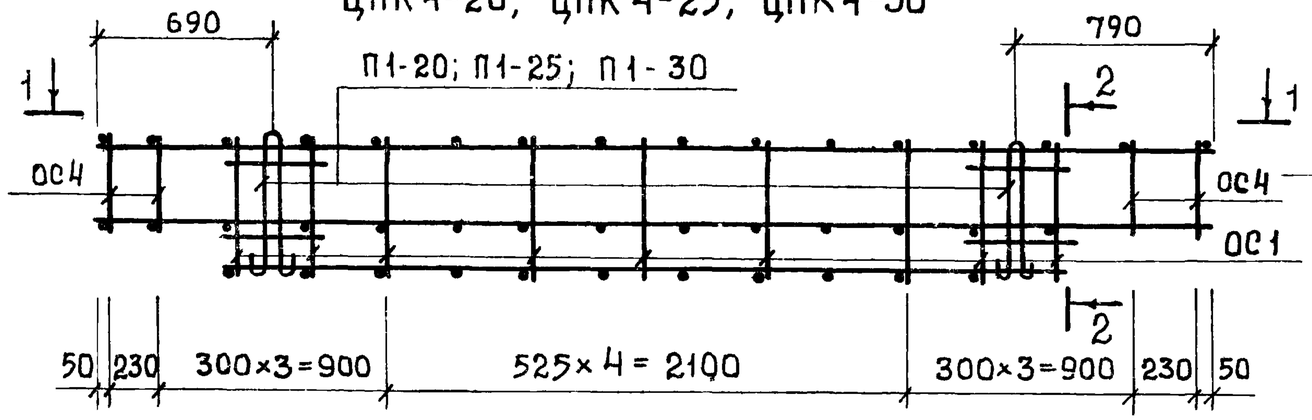

2-2.

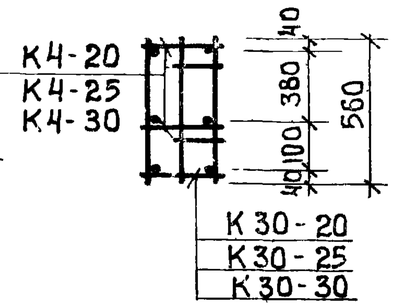

ЦПК5-20; ЦПК5-25; ЦПК5-30.

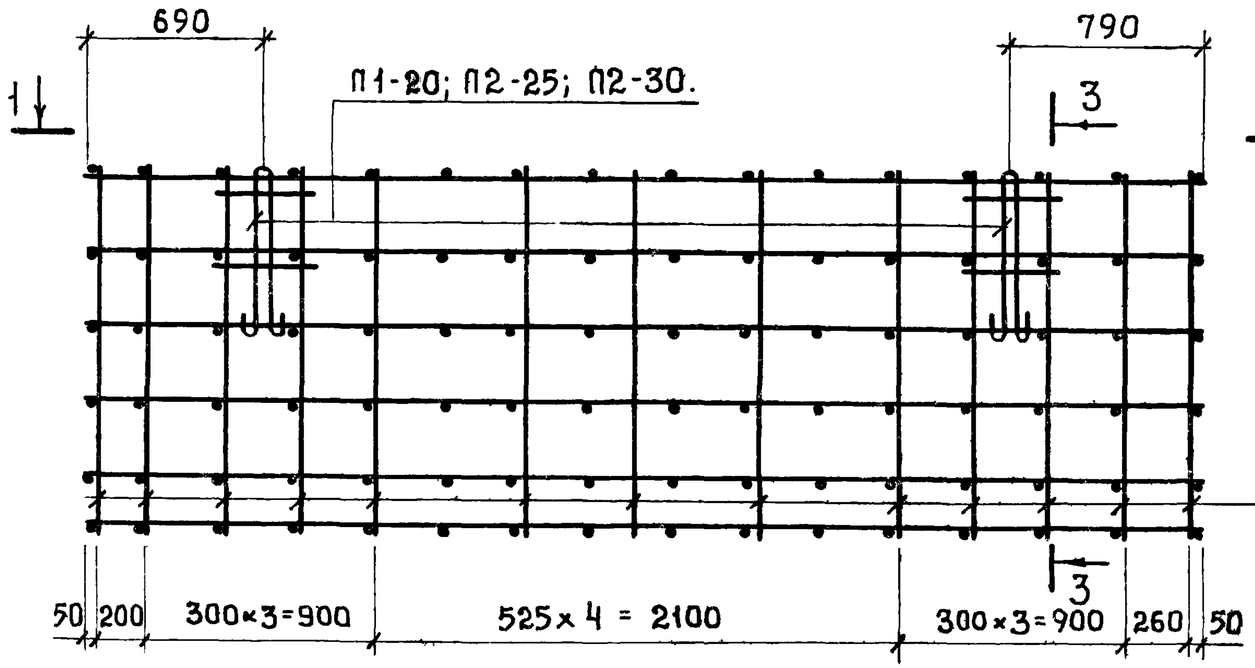

3-3

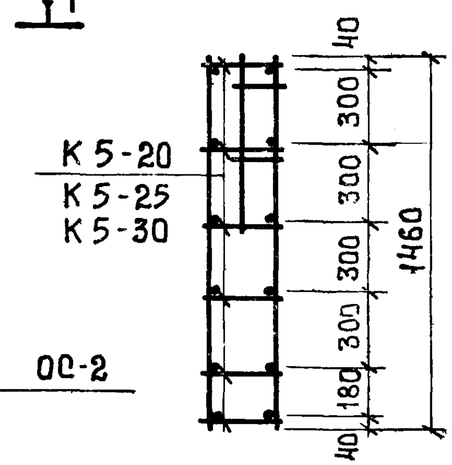

1-1

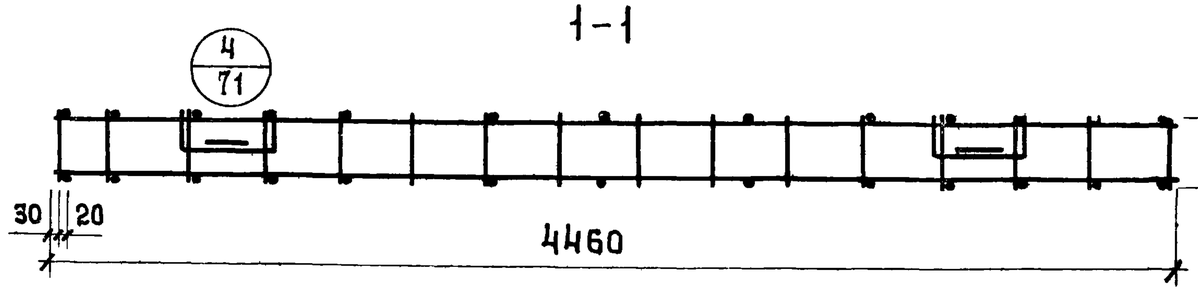

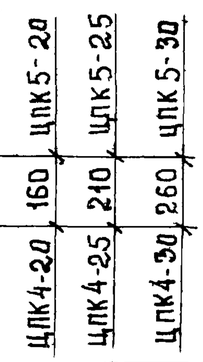

Спецификация арматурных изделий на пространственный каркас.

Марка пространк каркаса	Марка арматурн изделий	К-во штук	Масса, кг одного изделия	Масса, кг всех изделий	Масса, кг общая	Прим.
ЦПК4-20	К4-20	2	5.76	11.52	21.65	вып.14 л.62
	К30-20	1	4.49	4.49		вып.14 л.70
	ОС1	18	0.09	1.62		вып.14 л.69
	ОС4	8	0.07	0.56		—"—
	П1-20	2	1.73	3.46		вып.14 л.56
ЦПК-25	К4-25	2	5.84	11.68	22.32	вып.14 л.62
	К30-25	1	4.56	4.56		вып.14 л.70
	ОС1	18	0.09	1.62		вып.14 л.69
	ОС4	8	0.07	0.56		—"—
	П1-25	2	1.95	3.90		вып.14 л.58
ЦПК4-30	К4-30	2	5.92	11.84	22.65	вып.14 л.62
	К30-30	1	4.61	4.61		вып.14 л.70
	ОС1	18	0.09	1.62		вып.14 л.69
	ОС4	8	0.07	0.56		вып.14 л.69
	П1-30	2	2.01	4.02		вып.14 л.58
ЦПК5-20	К5-20	6	8.18	49.08	57.60	вып.14 л.62
	ОС2	22	0.23	5.06		вып.14 л.69
	П1-20	2	1.73	3.46		вып.14 л.57
ЦПК5-25	К5-25	6	5.84	35.04	48.7	вып.14 л.62
	ОС2	22	0.23	5.10		вып.14 л.69
	П2-25	2	4.28	8.56		вып.14 л.57
ЦПК5-30	К5-30	6	5.92	35.5	49.26	вып.14 л.62
	ОС2	22	0.23	5.06		вып.14 л.69
	П2-30	2	4.34	8.68		вып.14 л.58

ТК	Панели цоколя и подвала	Серия ИИ-04-5	
1974	Пространственные каркасы ЦПК-4-20; ЦПК4-25; ЦПК4-30, ЦПК5 20, ЦПК5-25; ЦПК5-30. Спецификация	Выпуск 14	Лист 3

13077-04 9

ЦПК 6-20; ЦПК 6-25; ЦПК 6-30

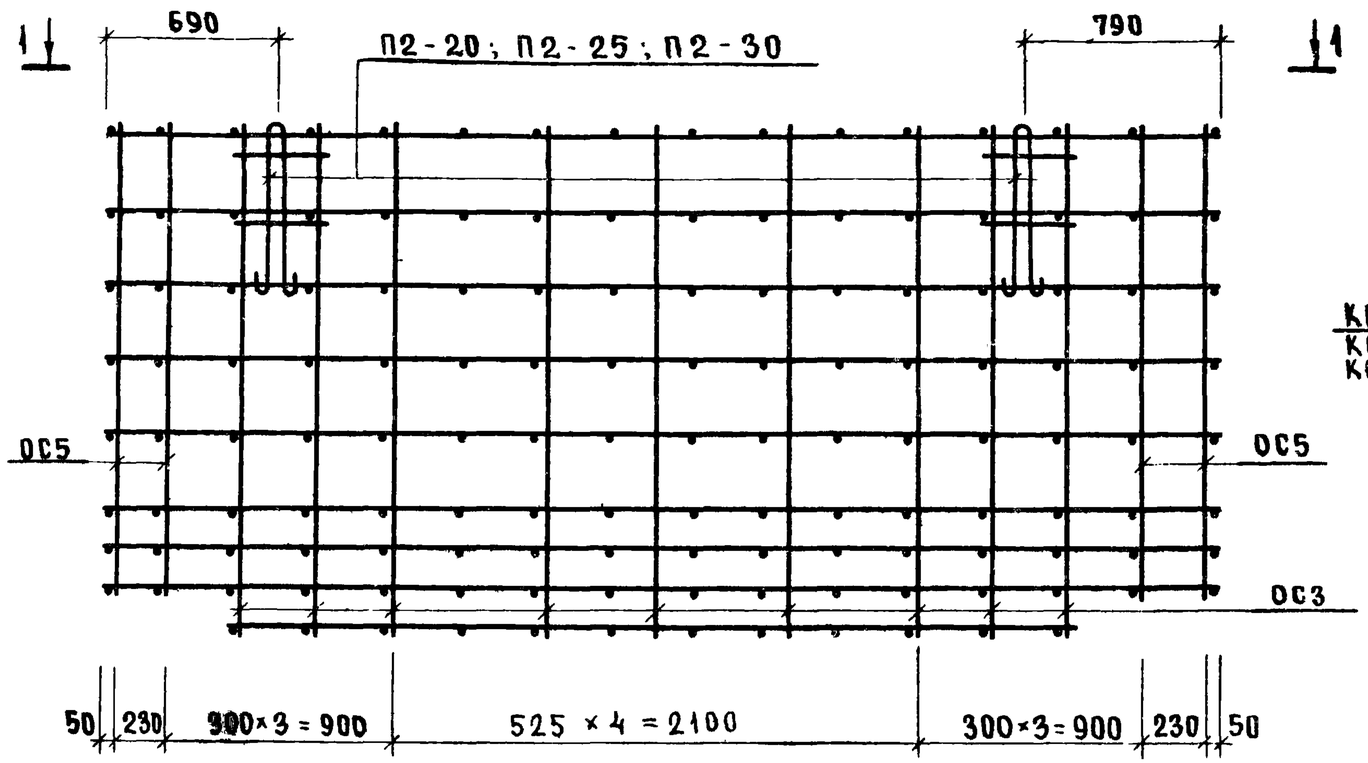

2-2

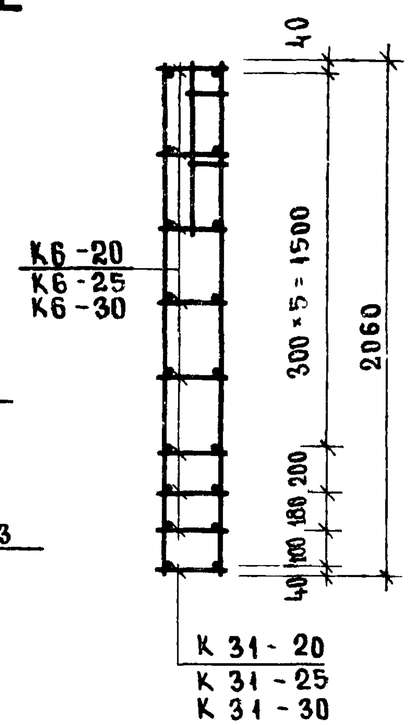

1-1

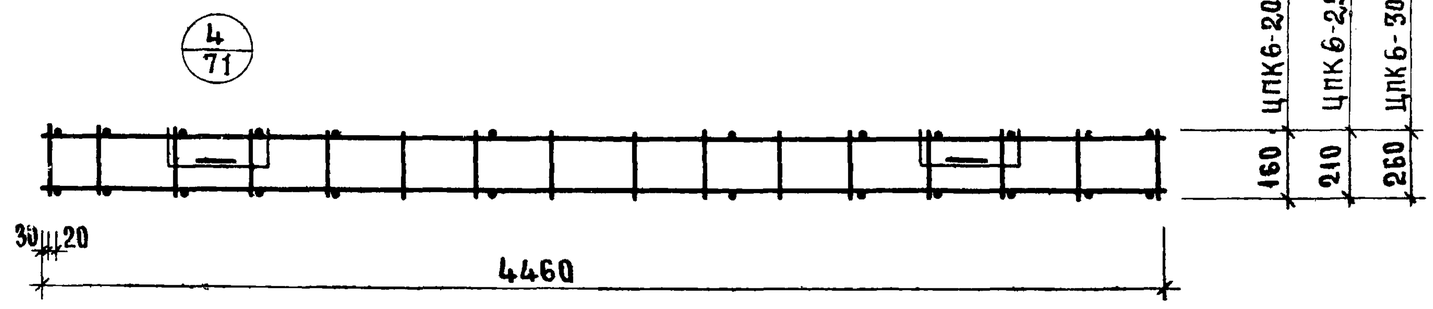

Спецификация арматурных изделий на пространственный каркас

Марка простран. каркаса	Марка арматурн. изделий	К-во шт	Масса, кг: одного изделия	Масса, кг: всех изделий	Масса, кг: общая	Прим.
ЦПК6-20	К6-20	8	11.16	89.28	114.22	вып.14 л.62
	К31-20	1	8.66	8.66		вып.14 л.70
	ОС3	18	0.32	5.76		вып.14 л.69
	ОС5	8	0.30	2.40		—"—
	П2-20	2	4.06	8.12		вып.14 л.58
ЦПК6-25	К6-25	8	8.36	66.88	90.04	вып.14 л.62
	К31-25	1	6.44	6.44		вып.14 л.70
	ОС3	18	0.32	5.76		вып.14 л.69
	ОС5	8	0.30	2.40		—"—
	П2-25	2	4.28	8.56		вып.14 л.58
ЦПК6-30	К6-30	8	6.05	48.40	69.85	вып.14 л.62
	К31-30	1	4.61	4.61		вып.14 л.70
	ОС3	18	0.32	5.76		вып.14 л.69
	ОС5	8	0.30	2.40		—"—
	П2-30	2	4.34	8.68		вып.14 л.57

ТК 1974	ПАНЕЛИ ЦОКОЛЯ И ПОДВАЛА ПРОСТРАНСТВЕННЫЕ КАРКАСЫ ЦПК 6-20; ЦПК 6-25; ЦПК 6-30. СПЕЦИФИКАЦИЯ	СЕРИЯ ИИ-04-5 ВЫПУСК 14 · ЛИСТ 4

13077-04 10

ЦПК7-20; ЦПК7-25, ЦПК7-30.

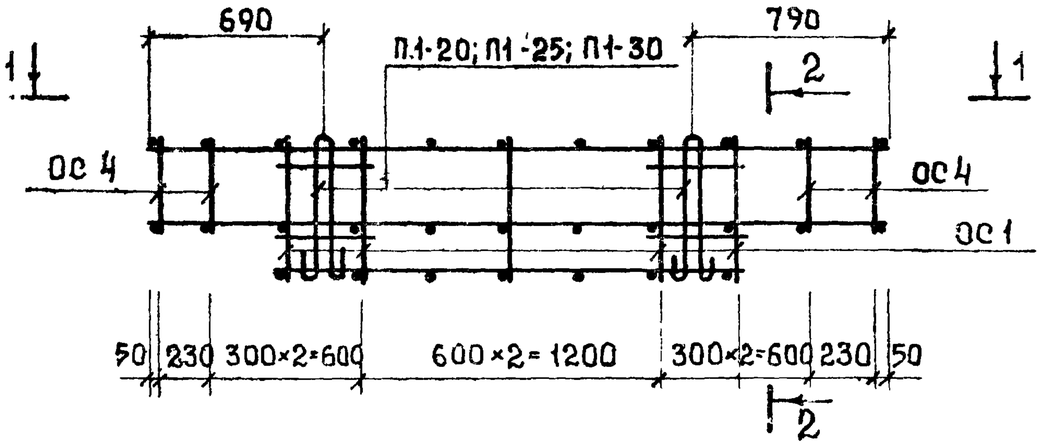

2-2

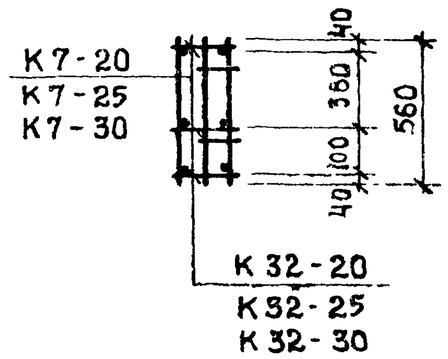

ЦПК8-20; ЦПК8-25; ЦПК8-30.

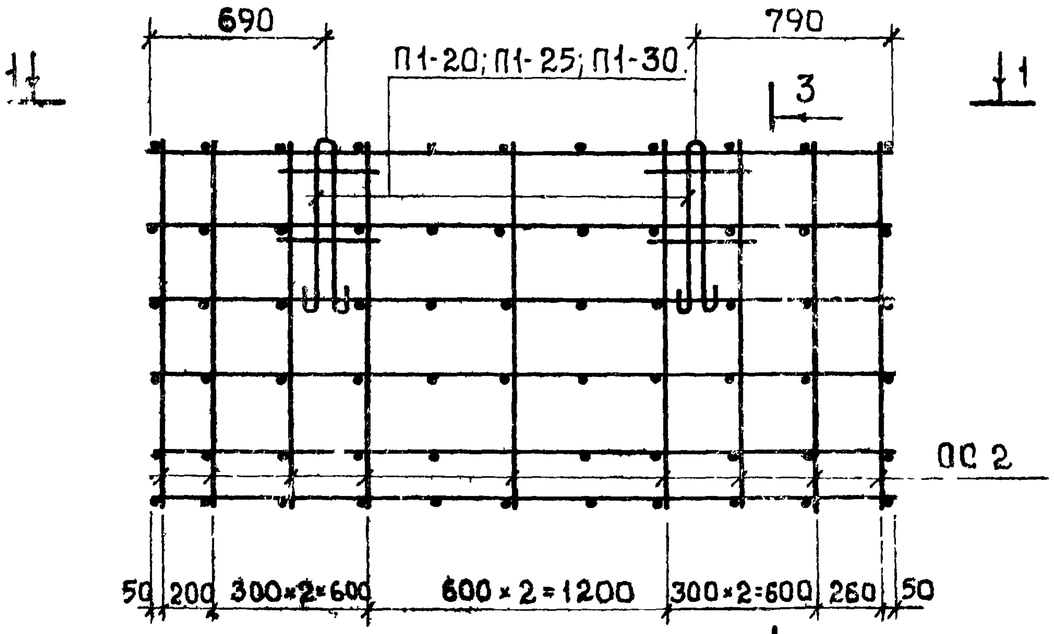

3-3

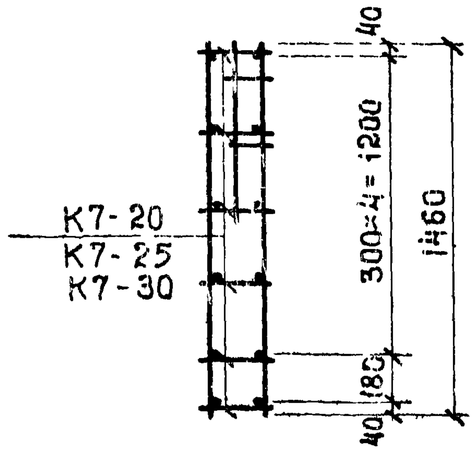

1-1

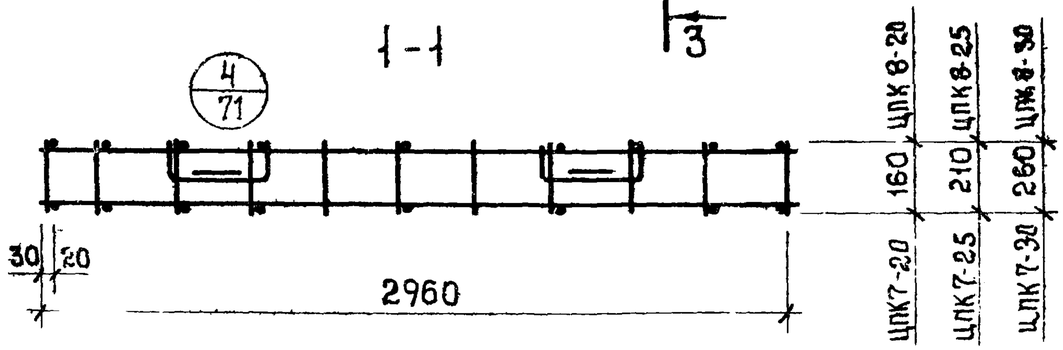

Спецификация арматурных изделий на пространственный каркас.

Марка пространств. каркаса	Марка арматурных изделий	К-во штук	Масса, кг. одного изделия	Масса, кг. всех изделий	Масса, кг. общая	Прим.
ЦПК7-20	К7-20	2	3.84	7.68	15.15	Вып.14 л.62
	К32-20	1	2.55	2.55		Вып.14 л.70
	ОС1	10	0.09	0.90		Вып.14 л.69
	ОС4	8	0.07	0.56		—"—
	П1-20	2	1.73	3.46		Вып.14 л.56
ЦПК7-25	К7-25	2	3.89	7.78	15.73	Вып.14 л.62
	К32-25	1	2.59	2.59		Вып.14 л.70
	ОС1	10	0.09	0.9		Вып.14 л.69
	ОС4	8	0.07	0.56		—"—
	П1-25	2	1.95	3.90		Вып.14 л.58
ЦПК7-30	К7-30	2	3.95	7.90	16.00	Вып.14 л.62
	К32-30	1	2.62	2.62		Вып.14 л.70
	ОС1	10	0.09	0.90		Вып.14 л.69
	ОС4	8	0.07	0.56		—"—
	П1-30	2	2.01	4.02		Вып.14 л.58
ЦПК8-20	К7-20	6	3.84	23.04	30.64	Вып.14 л.62
	ОС2	18	0.23	4.14		Вып.14 л.69
	П1-20	2	1.73	3.46		Вып.14 л.56
ЦПК8-25	К7-25	6	3.89	23.34	31.38	Вып.14 л.62
	ОС2	18	0.23	4.14		Вып.14 л.69
	П1-25	2	1.95	3.90		Вып.14 л.58
ЦПК8-30	К7-30	6	3.95	23.70	32.04	Вып.14 л.62
	ОС2	18	0.23	4.14		Вып.14 л.69
	П1-30	2	2.01	4.02		Вып.14 л.58

ЦНИИЭП туристских комплексов г. Москва

ст. инженер Смелова

исполнитель Андреев

ТК	ПАНЕЛИ ЦОКОЛЯ И ПОДВАЛА	СЕРИЯ ИИ-04-5	
1974	Пространственные каркасы ЦПК7-20; ЦПК7-25; ЦПК7-30, ЦПК8-20; ЦПК8-25; ЦПК8-30. Спецификация.	Выпуск 14	Лист 5

13077-04 11

ЦПК9-20; ЦПК9-25; ЦПК9-30

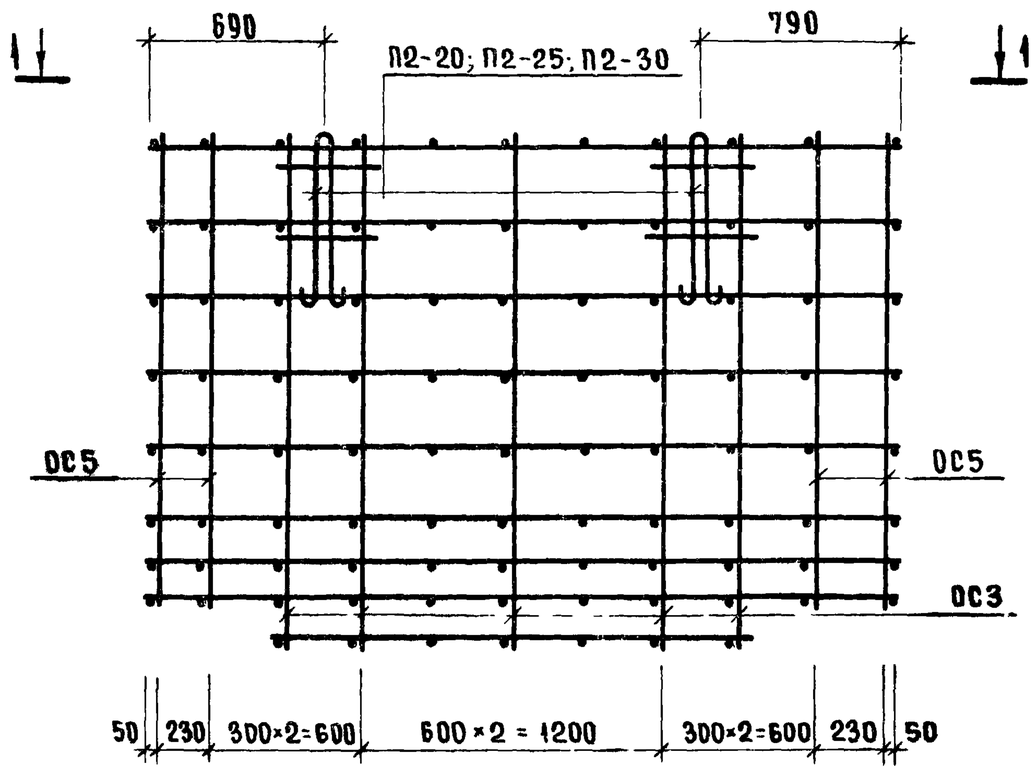

2-2

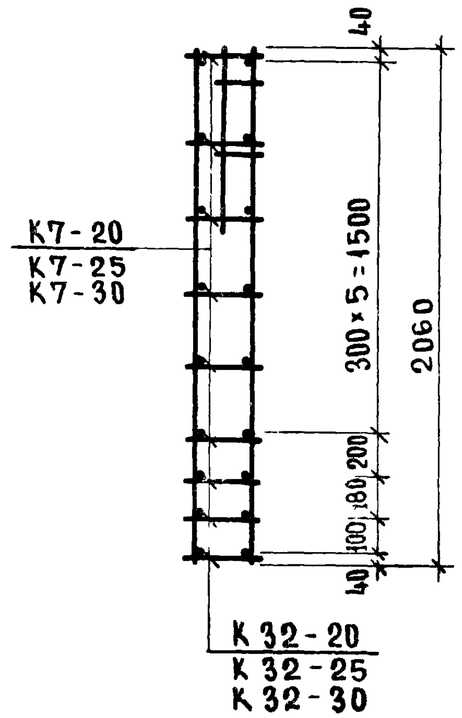

1-1

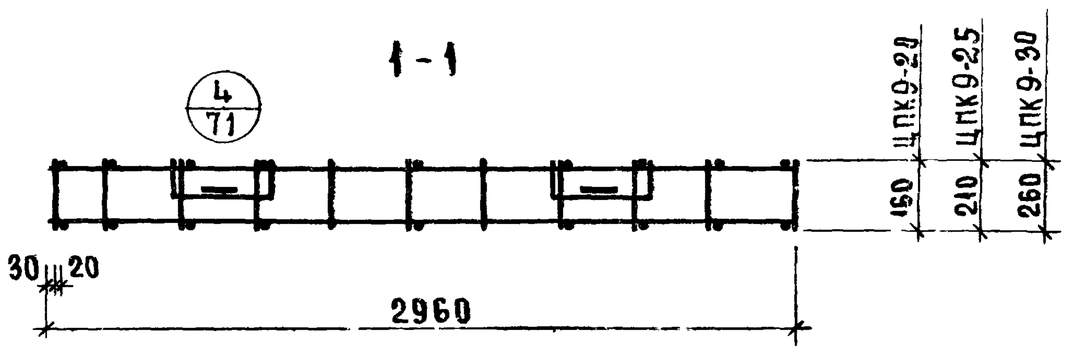

Спецификация арматурных изделий на пространственный каркас

Марка пространств. каркаса	Марка арматурн. изделий	К-во шт	Масса, кг: одного изделия	Масса, кг: всех изделий	Масса, кг: общая	Лист
ЦПК9-20	К7-20	8	3.84	30.72	46.99	Вып.14 л.62
	К32-20	1	2.55	2.55		Вып.14 л.70
	ОС3	10	0.32	3.20		Вып.14 л.69
	ОС5	8	0.30	2.40		Вып.14 л.68
	П2-20	2	4.06	8.12		Вып.14 л.58
ЦПК9-25	К7-25	8	3.89	31.12	47.87	Вып.14 л.62
	К32-25	1	2.59	2.59		Вып.14 л.70
	ОС3	10	0.32	3.20		Вып.14 л.69
	ОС5	8	0.30	2.40		—"—
	П2-25	2	4.28	8.56		Вып.14 л.58
ЦПК9-30	К7-30	8	3.95	31.60	48.50	Вып.14 л.62
	К32-30	1	2.62	2.62		Вып.14 л.70
	ОС3	10	0.32	3.20		Вып.14 л.69
	ОС5	8	0.30	2.40		—"—
	П2-30	2	4.34	8.68		Вып.14 л.58

Главный инженер проекта Желовва
Инженер-исполнитель Андреев
г. Москва

ТК.	Панели цоколя и подвала	Серия ИИ-04-5	
1974	Пространственные каркасы ЦПК9-20; ЦПК9-25; ЦПК9-30. Спецификация	Выпуск 14	Лист 6

13077-04 12

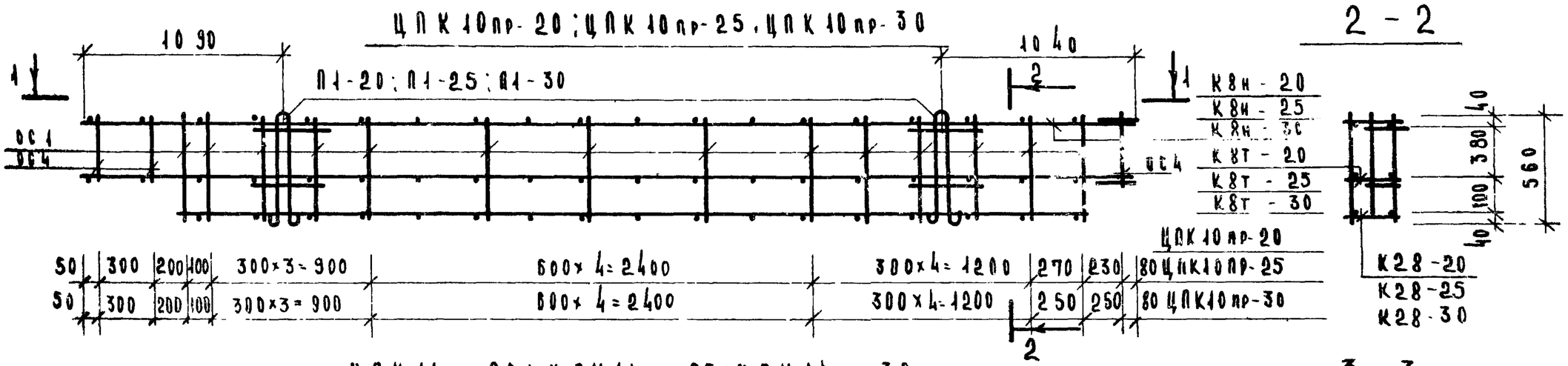

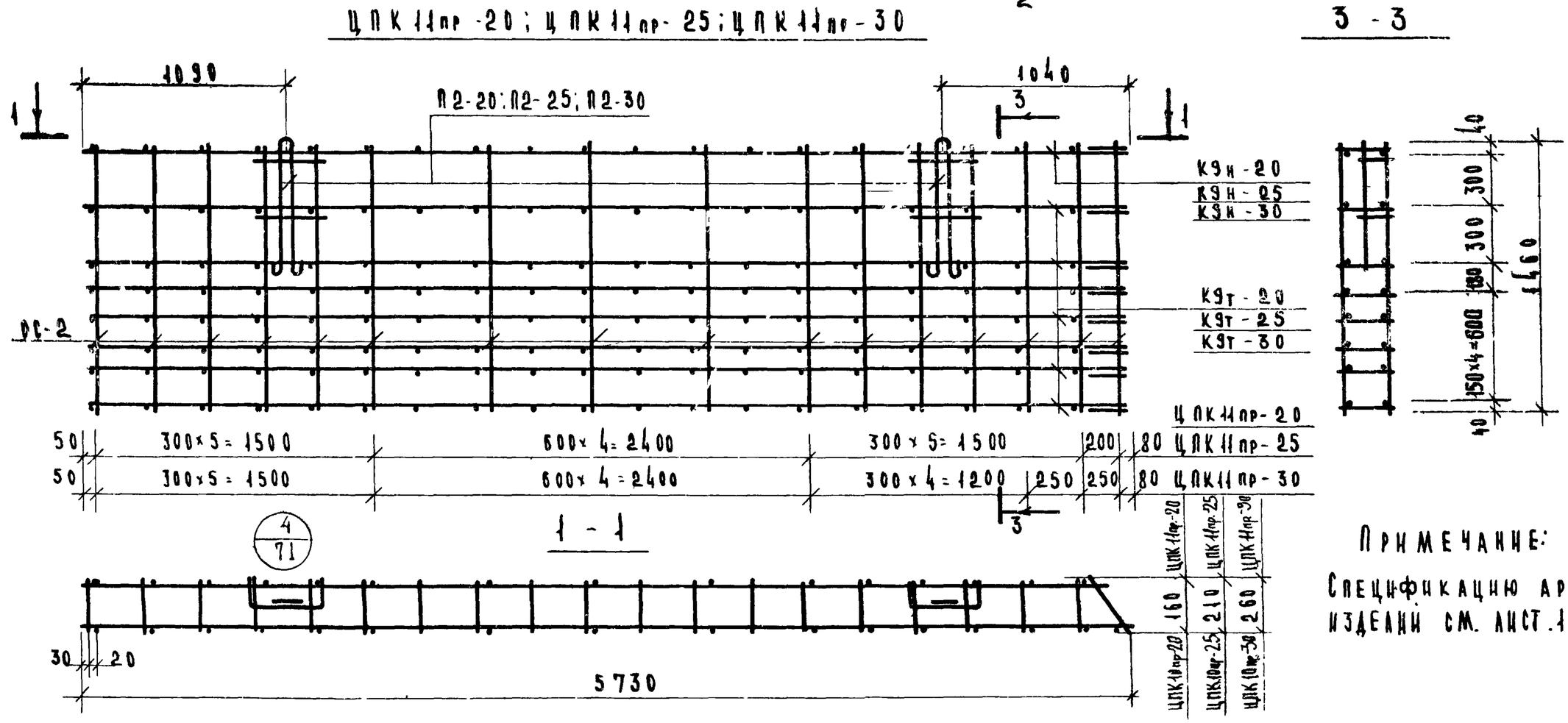

Примечание:

Спецификацию арматурных изделий см. лист 11.

ТК	Панели цоколя и подвала	Серия ИИ-04-5	
1974	Пространственные каркасы ЦПК10пр-20; ЦПК10пр-25; ЦПК10пр-30; ЦПК11пр-20; ЦПК11пр-25; ЦПК11пр-30.	Выпуск 14	Лист 7

13077-04 1-

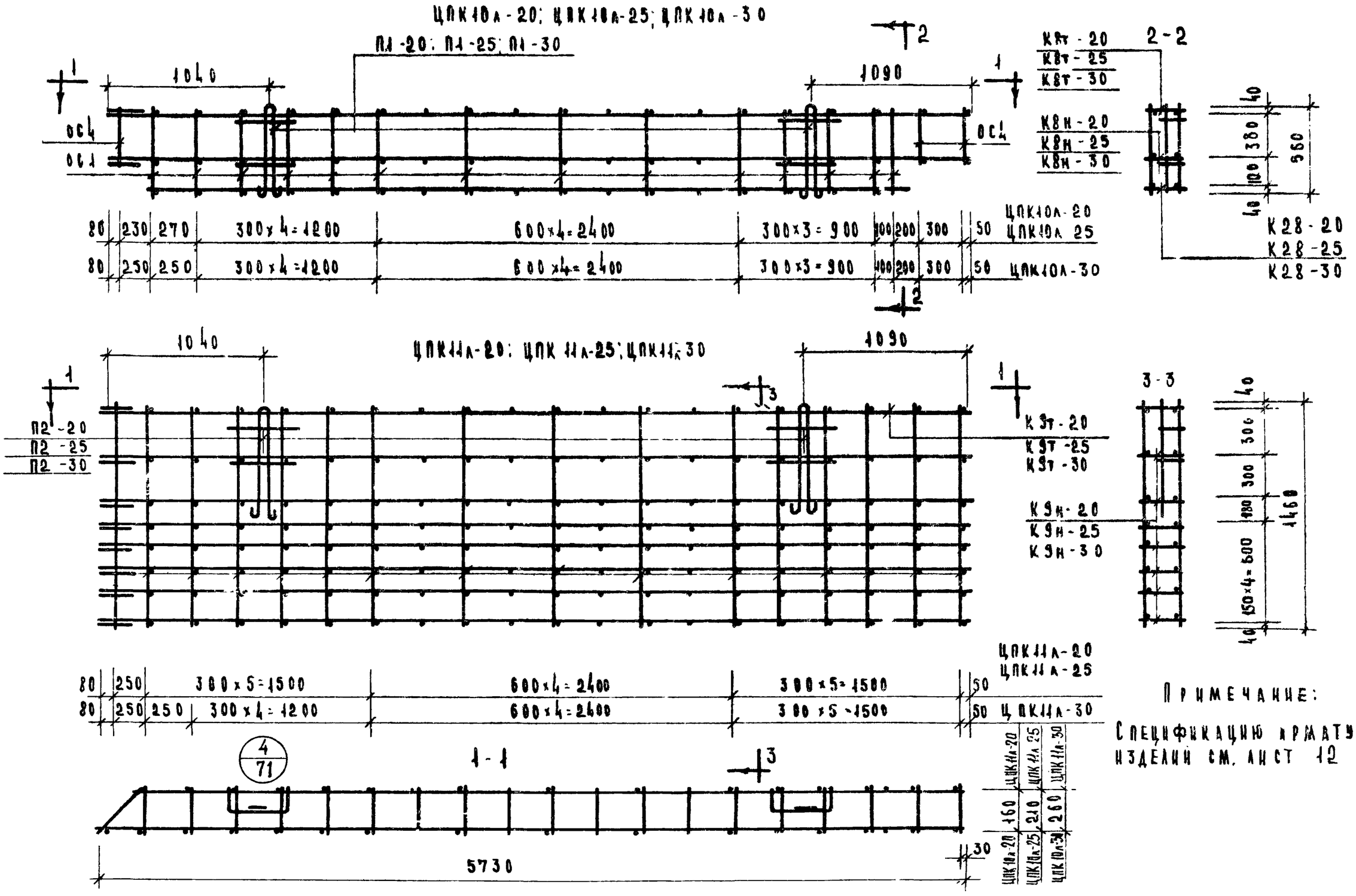

Примечание:

Спецификацию арматурных изделий см. лист 12

ТК	ПАНЕЛИ ЦОКОЛЯ И ПОДВАЛА	СЕРИЯ ИИ-04-2	
1974	ПРОСТРАНСТВЕННЫЕ КАРКАСЫ ЦПК10л-20; ЦПК10л-25; ЦПК10л-30; ЦПК11л-20; ЦПК11л-25; ЦПК11л-30	ВЫПУСК 14	ЛИСТ 8

г. Москва Исполнитель Захаленок

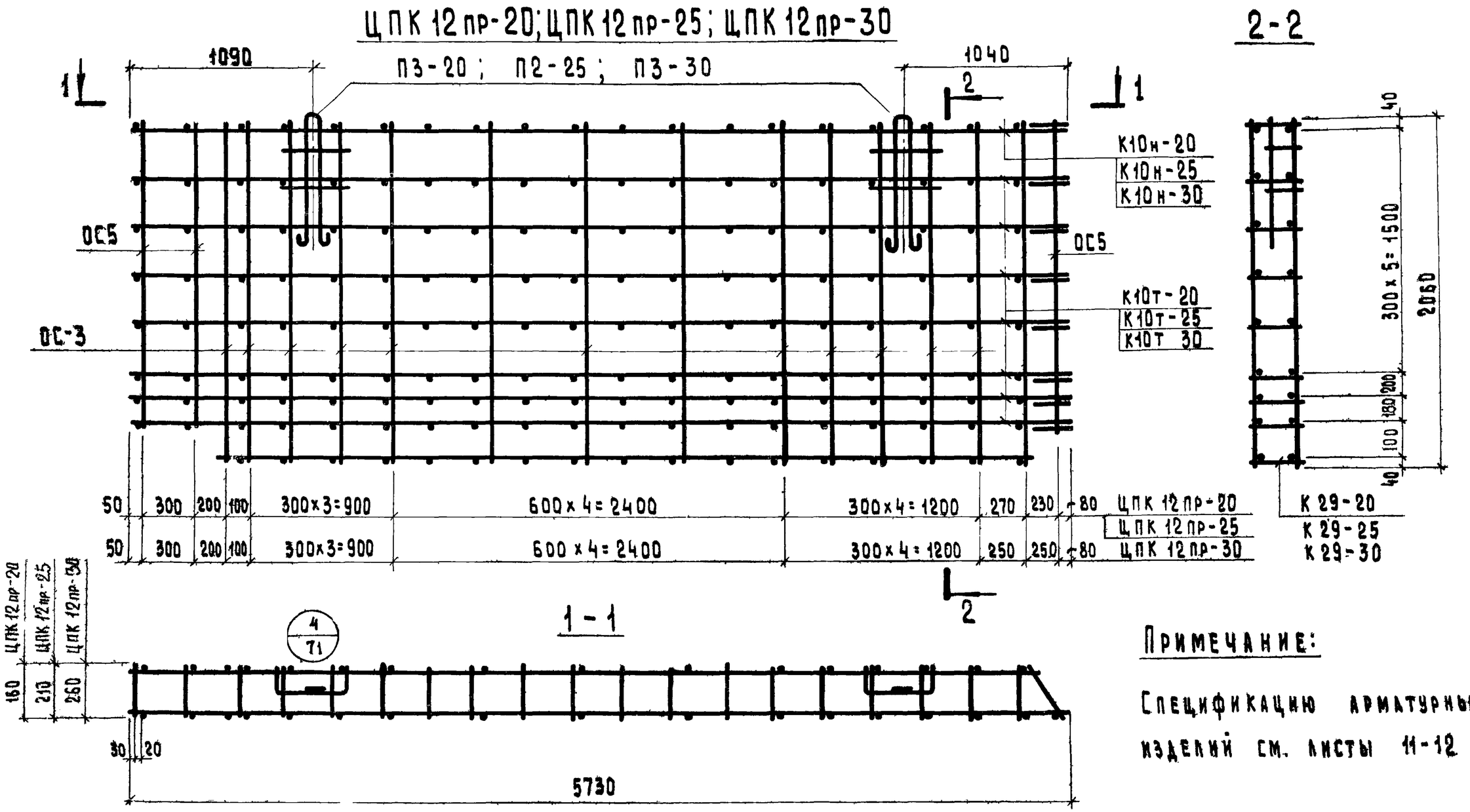

Примечание:

Спецификацию арматурных изделий см. листы 11-12

ТК	Панели цоколя и подвала	Серия ИИ-04-5
1974	Пространственные каркасы ЦПК 12 пр-20; ЦПК 12 пр-25; ЦПК 12 пр-30.	Выпуск 14 / Лист 9

13077-04 15

ЦПК 12л-20; ЦПК 12л-25; ЦПК 12л-30

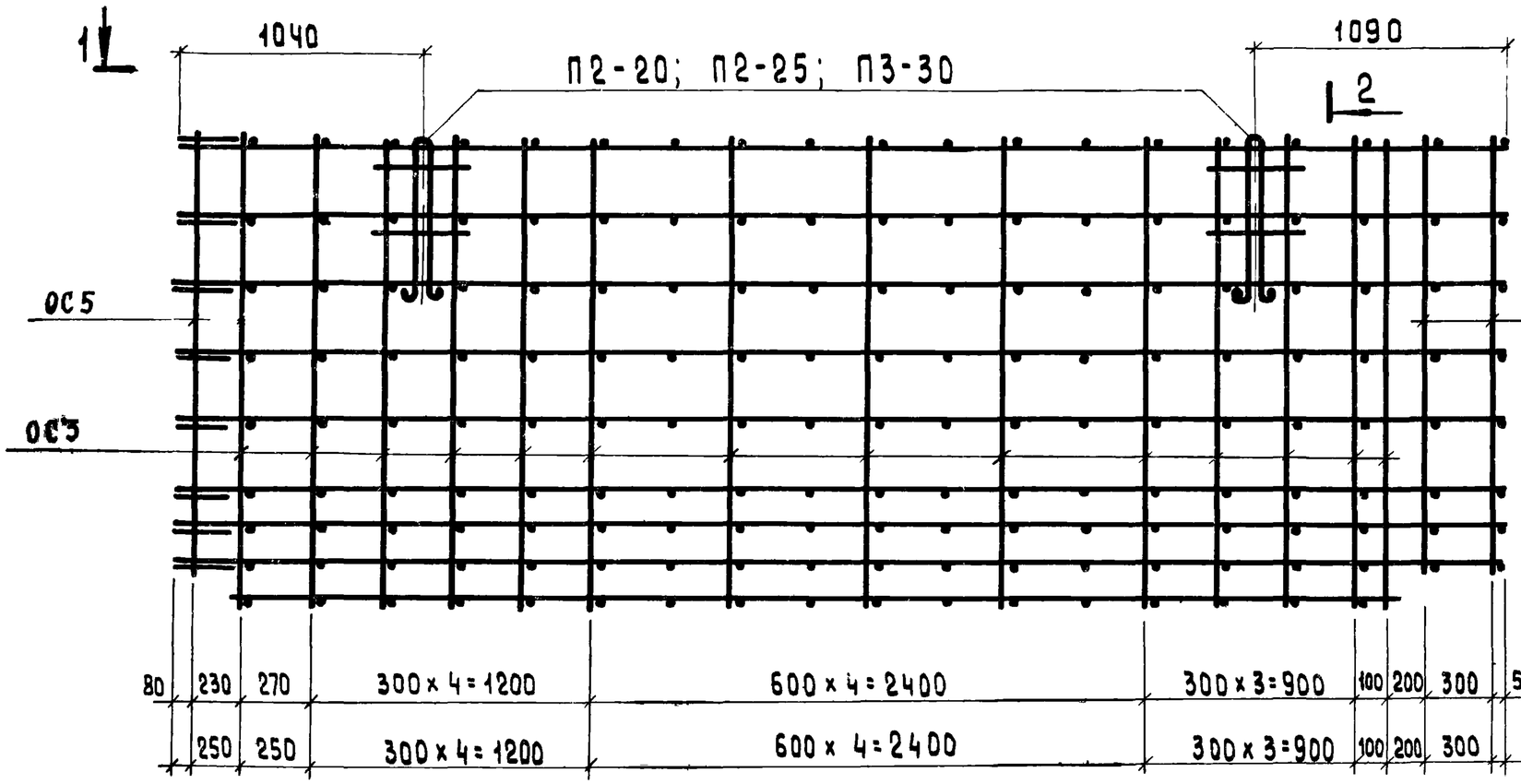

2 - 2

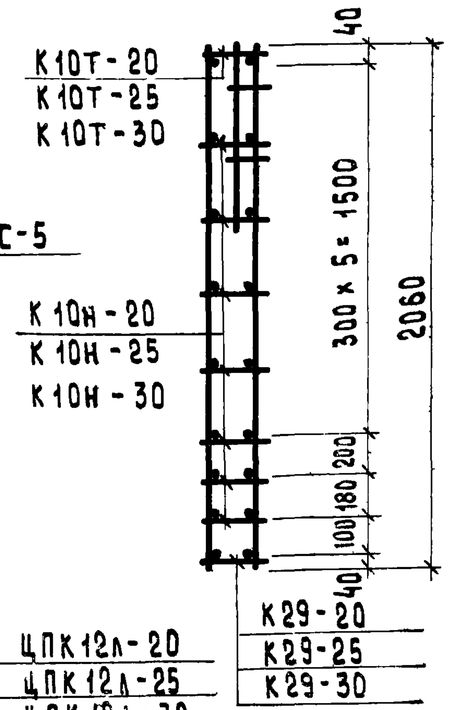

1 - 1

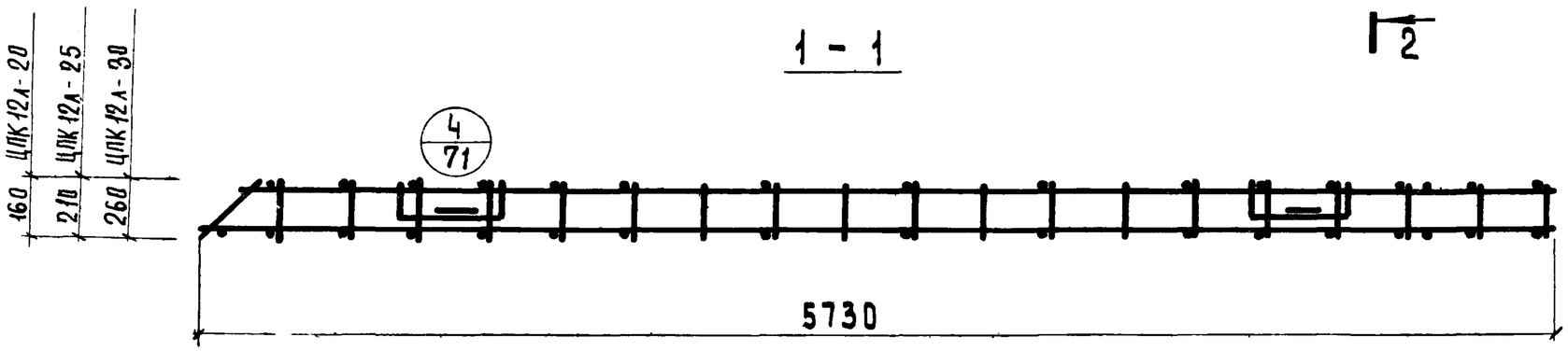

Примечание:

1. Спецификацию арматурных изделий см. лист 12,13.

ТК	Панели цоколя и подвала	Серия ИИ-04-5	
1974	Пространственные каркасы ЦПК 12л-20; ЦПК 12л-25; ЦПК 12л-30.	Выпуск 14	Лист 10

Цниипромзданий комплексов г. Москва | Исполнитель | Смелова | Андреев

13077-04 16

Спецификация арматурных изделий на пространственный каркас

Марка пространк каркаса	Марка арматур. изделия	Кол-во шт	Масса, кг: одного изделия	Масса, кг: всех изделий	Масса, кг: общая	Лист
ЦПК1-20					27,81	Вып.14 л.62
	К1-20	2	7.70	15.40		Вып.14 л.62
	К28-20	1	6.41	6.41		Вып.14 л.70
	ОС1	22	0.09	1.98		Вып.14 л.69
	ОС4	8	0.07	0.56		Вып.14 л.69
	П1-20	2	1.73	3,46		Вып.14 л.57
ЦПК2-20	К2-20	8	24,56	196.48	210,12	Вып.14 л.62
	ОС-2	24	0.23	5.52		Вып.14 л.69
	П2-20	2	4.06	8,12		Вып.14 л.58
ЦПК3-20					151.04	
	К3-20	8	15,13	121.04		Вып.14 л.62
	К29-20	1	12,43	12.43		Вып.14 л.70
	ОС-3	22	0.32	7.05		Вып.14 л.69
	ОС5	8	0,30	2.40		Вып.14 л.69
	П2-20	2	4.06	8,12		Вып.14 л.58
ЦПК1-25					28,54	
	К1-25	2	7.80	15.60		Вып.14 л.62
	К28-25	1	6.50	6.50		Вып.14 л.70
	ОС1	22	0,09	1.98		Вып.14 л.69
	ОС4	8	0.07	0.56		Вып.14 л.69
	П1-25	2	1.95	3.90		Вып.14 л.57
ЦПК2-25	К2-25	8	15,07	120,56	134,62	Вып.14 л.62
	ОС2	24	0,23	5,5		Вып.14 л.69
	П2-25	2	4,28	8,56		Вып.14 л.57

Спецификация арматурных изделий на пространственный каркас

Марка пространк каркаса	Марка арматур. изделия	Кол-во шт	Масса, кг: одного издел.	Масса, кг: всех изделий	Масса, кг: общая	Лист
ЦПК3-25					236,84	
	К3-25	8	24,77	198.16		Вып.14 л.62
	К29-25	1	20,68	20.68		Вып.14 л.70
	ОС3	22	0.32	7 04		Вып.14 л.69
	ОС5	8	0.30	2,40		Вып.14 л.69
	П2-25	2	4.28	8.56		Вып.14 л.57
ЦПК1-30					28,96	
	К1-30	2	7.91	15.82		Вып.14 л.62
	К28-30	1	6,58	6.58		Вып.14 л.70
	ОС1	22	0.09	1.98		Вып.14 л.69
	ОС4	8	0.07	0.56		Вып.14 л.69
	П1-30	2	2.01	4.02		Вып.14 л.58
ЦПК2-30	К2-30	8	1115	89.20	103,40	Вып.14 л.62
	ОС-2	24	0.23	5.5		Вып.14 л.57
	П2-30	2	4.34	8,7		Вып.14 л.58
ЦПК3-30					158,85	
	К3-30	8	15.26	121.08		Вып.14 л.62
	К29-30	1	12.68	12.68		Вып.14 л.70
	ОС3	22	0.32	7.05		Вып.14 л.69
	ОС5	8	0.30	2.40		Вып.14 л.69
	П3-30	2	7.32	14.64		Вып.14 л.59

Спецификация арматурных изделий на пространственный каркас

Марка пространк каркаса	Марка арматурн. изделий	Кол-во шт	Масса, кг: одного издел	Масса, кг: всех изделий	Масса, кг: общая	Лист
ЦПК10пр-20					27.36	
	К8т-20	1	7.31	7.31		Вып.14 л.63
	К8н-20	1	7.31	7.31		Вып.14 л.63
	К28-20	1	6.41	6.41		Вып.14 л.70
	ОС1	28	0.09	2.52		Вып.14 л.69
	ОС4	5	0.07	0.35		Вып.14 л.69
	П1-20	2	1.73	3.46		Вып.14 л.57
ЦПК11пр-20					202.65	
	К9т-20	7	23,54	164.78		Вып.14 л.62
	К9н 20	1	23,54	23.54		Вып.14 л.62
	ОС2	27	0.23	6.21		Вып.14 л.69
	П2-20	2	4.06	8.12		Вып.14 л.58
ЦПК12пр-20					144,61	
	К10т-20	7	14.20	99.40		Вып.14 л.62
	К10н-20	1	14.20	14.20		Вып.14 л.62
	К29-20	1	12.43	12.43		Вып.14 л.70
	ОС3	28	0.32	8.96		Вып.14 л.69
	ОС5	5	0.30	1.50		Вып.14 л.69
	П2-20	2	4.06	8.12		Вып.14 л.58
ЦПК10пр-25					28.05	
	К8т-25	1	7.39	7.39		Вып.14 л.63
	К8н-25	1	7.39	7.39		Вып.14 л.63
	К28-25	1	6.50	6.50		Вып.14 л.70
	ОС1	28	0.09	2.52		Вып.14 л.69
	ОС4	5	0.07	0.35		Вып.14 л.69
	П1-25	2	1.95	3.90		Вып.14 л.69

г. Москва Щербакова

Т.К.	Панели цоколя и подвала	Серия ИИ-04-5	
1974	Спецификации арматурных изделий на пространственные каркасы ЦПК1-20; ЦПК2-20; ЦПК3-20; ЦПК1-25; ЦПК2-25; ЦПК3-25; ЦПК1-30; ЦПК2-30; ЦПК3-30; ЦПК10пр-20; ЦПК11пр-20; ЦПК12пр-20; ЦПК10пр-25	Выпуск 14	Листы 11

13077-04 стр. 17

Спецификация арматурных изделий на пространственный каркас

Марка пространст каркаса	Марка арматурн изделия	Кол-во шт	Масса, кг одного изделия	Масса, кг всех изделий	Масса, кг общая	Лист
ЦПК 11пр-25	К9т-25	7	14.30	100.00	129,56	Вып 14 Л.63
	К9н-25	1	14.30	14.30		Вып 14 Л.63
	ОС 2	27	0.23	6.70		Вып 14 Л.69
	П2-25	2	4.28	8.56		Вып 14 Л.58
ЦПК 12пр-25	К10т 25	7	23.40	164.00	227.10	Вып 14 Л.63
	К10н-25	1	23.40	23.40		Вып 14 Л.63
	К29-25	1	20.68	20.68		Вып 14 Л.70
	ОС 3	28	0.32	8.96		Вып 14 Л.69
	ОС 5	5	0.30	1.50		Вып 14 Л.69
	П2-25	2	4.28	8.56		Вып 14 Л.58
ЦПК 10пр-30	К8т-30	1	7.46	7.46	28.39	Вып 14 Л.63
	К8н-30	1	7.46	7.46		Вып 14 Л.63
	К28-30	1	6.58	6.58		Вып 14 Л.70
	ОС 1	28	0.09	2.52		Вып 14 Л.69
	ОС 4	5	0.07	0.35		Вып 14 Л.69
	П1-30	2	2.01	4.02		Вып 14 Л.58
ЦПК 11пр-30	К9т-30	7	10.50	73.50	99.38	Вып 14 Л.63
	К9н-30	1	10.50	10.50		Вып 14 Л.63
	ОС 2	27	0.23	6.70		Вып 14 Л.69
	П2-30	2	4.34	8.68		Вып 14 Л.58

Спецификация арматурных изделий на пространственный каркас

Марка пространст каркас	Марка арматурн изделия	Кол-во шт	Масса, кг одного изделия	Масса, кг всех изделий	Масса, кг общая	Лист
ЦПК 12пр-30	К10т-30	7	14.40	101.00	153.08	Вып 14 Л.63
	К10н-30	1	14.40	14.40		Вып 14 Л.63
	К29-30	1	12.68	12.68		Вып 14 Л.70
	ОС 3	28	0.32	8.96		Вып 14 Л.69
	ОС 5	5	0.30	1.50		Вып 14 Л.69
	П3-30	2	7.32	14.64		Вып 14 Л.59
ЦПК 10л-20	К8т-20	1	7.31	7.31	27.36	Вып 14 Л.62
	К8н-20	1	7.31	7.31		Вып 14 Л.62
	К28-20	1	6.41	6.41		Вып 14 Л.70
	ОС 1	28	0.09	2.52		Вып 14 Л.69
	ОС 4	5	0.07	0.35		Вып 14 Л.69
	П1-20	2	1.73	3.46		Вып 14 Л.57
ЦПК 11л-20	К9т-20	7	23.54	164.60	202.96	Вып 14 Л.62
	К9н-20	1	23.54	23.54		Вып 14 Л.62
	ОС 2	27	0.23	6.70		Вып 14 Л.69
	П2-20	2	4.06	8.12		Вып 14 Л.57
ЦПК 12л-20	К10т-20	7	14.20	99.40	144.61	Вып 14 Л.62
	К10н 20	1	14.20	14.20		Вып 14 Л.62
	К29-20	1	12.43	12.43		Вып 14 Л.70
	ОС 3	28	0.32	8.96		Вып 14 Л.69
	ОС 5	5	0.30	1.50		Вып 14 Л.69
	П2-20	2	4.06	8.12		Вып 14 Л.57

Спецификация арматурных изделий на пространственный каркас

Марка пространст каркаса	Марка арматурн изделия	Кол-во шт	Масса, кг одного изделия	Масса, кг всех изделий	Масса, кг общая	Лист
ЦПК 10л-25	К8т-25	1	7.39	7.39	28.05	Вып 14 Л.63
	К8н-25	1	7.39	7.39		Вып 14 Л.63
	К28-25	1	6.50	6.50		Вып 14 Л.70
	ОС 1	28	0.09	2.52		Вып 14 Л.69
	ОС 4	5	0.07	0.35		Вып 14 Л.69
	П1-25	2	1.95	3.90		Вып 14 Л.58
ЦПК 11л-25	К9т-25	7	14.30	100.11	129,07	Вып 14 Л.63
	К9н-25	1	14.30	14.30		Вып 14 Л.63
	ОС 2	27	0.23	6,21		Вып 14 Л.69
	П2-25	2	4.28	8.56		Вып 14 Л.58
ЦПК 12л-25	К10т-25	7	23.39	163,73	226,81	Вып 14 Л.63
	К-10н-25	1	23.39	23.39		Вып 14 Л.63
	К-29-25	1	20.68	20.68		Вып 14 Л.70
	ОС 3	28	0.32	8.96		Вып 14 Л.69
	ОС 5	5	0.30	1.50		Вып 14 Л.69
	П2-25	2	4.28	8.56		Вып 14 Л.58
ЦПК 10л-30	К8т-30	1	7.46	7.46	28.39	Вып 14 Л.63
	К8н-30	1	7.46	7.46		Вып 14 Л.63
	К28-30	1	6.58	6.58		Вып 14 Л.70
	ОС 1	28	0.09	2.52		Вып 14 Л.69
	ОС 4	5	0.07	0.35		Вып 14 Л.69
	П1-30	2	2.01	4.02		Вып 14 Л.57

Т.К.	Панели цоколя и подвала	Серия ИИ-04-5	
1974	Спецификации арматурных изделий на пространственные каркасы ЦПК 11пр-25; ЦПК 12пр-25; ЦПК 10пр-30; ЦПК 11пр-30; ЦПК 12пр-30; ЦПК 10л-20; ЦПК 11л-20; ЦПК 12л-20; ЦПК 10л-25; ЦПК 11л-25; ЦПК 12л-25; ЦПК 10л-30.	Выпуск 14	Лист 12

13077-04 сдм 18

Спецификация арматурных изделий на пространственный каркас

Марка пространств. каркаса	Марка арматурн. изделия	Кол-во шт	Масса, кг: одного изделия	Масса, кг: всех изделий	Масса, кг: общая	Лист
ЦПК11л30	К9т-30	7	10.50	73.50	98,89	Л.63
	К9н 30	1	10,50	10.50		Л.63
	ОС 2	27	0,23	6.21		Л.69
	П2-30	2	4.34	8.68		Л.57
ЦПК-12л-30	К10т-30	7	14.40	100.80	152.38	Л.63
	К10н-30	1	14.40	14.40		Л.63
	К29-30	1	12.68	12.68		Л.70
	ОС-3	28	0.32	8.96		Л.69
	ОС 5	5	0.30	1.50		Л.69
	П3-30	2	7.32	14.64		Л.57
ЦПК19пр-20	К15т 20	1	7.25	7.25	27.24	Л.64
	К15н 20	1	7.25	7.25		Л.64
	К28-20	1	6.41	6.41		Л.78
	ОС1	28	0.09	2.52		Л.69
	ОС4	5	0.07	0.35		Л.69
	П1-20	2	1.73	3.46		Л.56
ЦПК20пр-20	К16т 20	7	23.14	101 98	199.45	Л.64
	К16н 20	1	23,14	23,14		Л.64
	ОС 2	27	0.23	6.21		Л.69
	П2-20	2	4.06	8.12		Л.58

Спецификация арматурных изделий на пространственный каркас

Марка пространств. каркаса	Марка арматурн. изделия	Кол-во шт.	Масса, кг: одного изделия	Масса, кг: всех изделий	Масса, кг: общая	Лист
ЦПК21пр-20	К17т-20	7	14.08	98.56	143.65	Л.64
	К17н-20	1	14.08	14.08		Л.64
	К29-20	1	12.43	12.43		Л.78
	ОС3	28	0.32	8.96		Л.68
	ОС5	5	0.30	1.50		Л.69
	П2-20	2	4.06	8.12		Л.58
ЦПК19пр-25	К15т-25	1	7.33	7.33	27.93	Л.64
	К15н-25	1	7.33	7.33		Л.64
	К28-25	1	6.50	6.50		Л.70
	ОС1	28	0.09	2.52		Л.69
	ОС4	5	0.07	0.35		Л.69
	П1-25	2	1.95	3.90		Л.58
ЦПК20пр-25	К16т-25	7	14.17	99.17	128.11	Л.64
	К16н 25	1	14.17	14.17		Л.64
	ОС 2	27	0.23	6.21		Л.69
	П2-25	2	4.28	8.56		Л.58
ЦПК21пр-25	К17т-25	7	23.20	162.40	225.30	Л.64
	К17н-25	1	23.20	23.20		Л.64
	К29-25	1	20.68	20.68		Л.70
	ОС3	28	0.32	8.96		Л.69
	ОС 5	5	0.30	1.50		Л.69
	П2-25	2	4.28	8.56		Л.58

Спецификация арматурных изделий на пространственный каркас

Марка простр. каркаса	Марка арматурн. изделия	Кол-во шт	Масса, кг: одного изделия	Масса, кг: всех изделий	Масса, кг: общая	Лист
ЦПК19пр-30	К15т-30	1	7.38	7.38	28.23	Л.68
	К15н-30	1	7.38	7.38		Л.68
	К28-30	1	6.58	6.58		Л.70
	ОС1	28	0.09	2.52		Л.69
	ОС4	5	0.07	0.35		Л.69
	П1-30	2	2.01	4.02		Л.57
ЦПК20пр-30	К16т-30	7	10.38	72.66	97,93	Л.68
	К16н-30	1	10.38	10,38		Л.68
	ОС 2	27	0,23	6.21		Л.69
	П2-30	2	4.34	8.68		Л.57
ЦПК21пр-30	К17т-30	7	14.27	99.80	151.94	Л.68
	К17н-30	1	14.27	14.27		Л.68
	К29-30	1	12.68	12.68		Л.70
	ОС3	28	0.32	8.96		Л.69
	ОС 5	5	0.30	1.50		Л.69
	П3-30	2	7.32	14.64		Л.58
ЦПК19л-20	К15т-20	1	7.25	7.25	27.24	Л.64
	К15н-20	1	7.25	7.25		Л.64
	К28-20	1	6.41	6.41		Л.70
	ОС1	28	0.09	2.52		Л.69
	ОС4	5	0.07	0.35		Л.69
	П1-20	2	1.73	3.46		Л.57

г. Москва | Исполнила | Денисова | Проверил

Т.К.	Панели цоколя и подвала	Серия ИИ-04-5	
1974	Спецификации арматурных изделий на пространственные каркасы ЦПК 11л-30; ЦПК12л-30; ЦПК19пр-20; ЦПК20пр-20; ЦПК21пр-20; ЦПК19пр-25; ЦПК-20пр-25; ЦПК21пр-25; ЦПК19пр-30; ЦПК20пр-30; ЦПК21пр-30; ЦПК19л-20.	Выпуск 14	Лист 13

Спецификация арматурных изделий на пространственный каркас

Марка пространк каркаса	Марка арматурн изделия	Кол во шт	Масса, кг одного изделия	Масса, кг всех изделий	Масса, кг общая	Лист
ЦПК 20л-20	К16т-20	7	23.14	161.98	199.45	л.64
	К16н-20	1	23.14	23.14		л.64
	ОС2	27	0.23	6.21		л.69
	П2-20	2	4.06	8.12		л.58
ЦПК 21л-20	К17т-20	7	14.08	98.56	143.65	л.69
	К17н-20	1	14.08	14.08		л.69
	К29-20	1	12.43	12.43		л.70
	ОС3	28	0.32	8.96		л.69
	ОС5	5	0.30	1.50		л.69
	П2-20	2	4.06	8.12		л.58
ЦПК 19л-25	К15т-25	1	7.33	7.33	27.93	л.64
	К15н-25	1	7.33	7.33		л.64
	К28-25	1	6.50	6.50		л.70
	ОС1	28	0.09	2.52		л.69
	ОС4	5	0.07	0.35		л.69
	П1-25	2	1.95	3.90		л.58
ЦПК 20л-25	К16т-25	7	14.17	93.10	128.53	л.64
	К16н-25	1	14.17	14.17		л.64
	ОС2	27	0.23	6.70		л.69
	П2-25	2	4.28	8.56		л.58

Спецификация арматурных изделий на пространственный каркас

Марка пространк каркаса	Марка арматурн изделия	Кол-во шт	Масса, кг одного изделия	Масса, кг всех изделий	Масса, кг общая	Лист
ЦПК 21л-25	К17т-25	7	23.20	161.90	224.80	л.64
	К17н-25	1	23.20	23.20		л.64
	К29-25	1	20.68	20.68		л.70
	ОС3	28	0.32	8.96		л.69
	ОС5	5	0.30	1.50		л.69
	П2-25	2	4.28	8.56		л.58
ЦПК 19л-30	К15т-30	1	7.38	7.38	28.23	л.68
	К15н-30	1	7.38	7.38		л.68
	К28-30	1	6.58	6.58		л.70
	ОС1	28	0.09	2.52		л.69
	ОС4	5	0.07	0.35		л.69
	П1-30	2	2.01	4.02		л.58
ЦПК 20л-30	К16т-30	7	10.38	72.66	97.93	л.68
	К16н-30	1	10.38	10.38		л.68
	ОС2	27	0.23	6.21		л.69
	П2-30	2	4.34	8.68		л.58
ЦПК 21л-30	К17н-30	7	14.27	99.89	151.94	л.68
	К17н30	1	14.27	14.27		л.68
	К29-30	1	12.68	12.68		л.70
	ОС3	28	0.32	8.96		л.69
	ОС5	5	0.30	1.50		л.69
	П3-30	2	7.32	14.64		л.58

Спецификация арматурных изделий на пространственный каркас

Марка пространк каркаса	Марка арматурн изделия	Кол-во шт	Масса, кг одного изделия	Масса, кг всех изделий	Масса, кг общая	Лист
ЦПК 34-25	К52-25	2	47.74	95.48	304.20	л.69
	К1-25	3	7.80	23.40		л.62
	К3н-25	2	24.70	49.40		л.62
	К3т-25	1	24.70	24.70		л.62
	ОС3	12	0.92	3.84		л.69
	ОС3А	24	4.12	98.82		л.69
	П2-25	2	4.28	8.56		л.58
ЦПК 34-30	К1-30	3	7.91	23.73	262.49	л.62
	К3т-30	2	15.26	30.52		л.6
	К3н30	1	15.26	15.26		л.62
	К52-30	2	37.76	75.52		л.69
	ОС3	12	0.32	3.84		л.69
	ОС3А	24	4.12	98.88		л.69
	П3-30	2	9.32	14.64		л.59

г. Москва | Исполнила | Денисова

Т.К.	Панели цоколя и подвала	Серия ИИ-04-5	
1974	Спецификация арматурных изделий на пространственные каркасы ЦПК 20л-20; ЦПК 21л-20; ЦПК 19л-25; ЦПК 20л-25; ЦПК 21л-25; ЦПК 19л-30; ЦПК 20л-30; ЦПК 21л-30; ЦПК 34-25; ЦПК 34-30	Выпуск 14	Лист 14

13077-04 Судак 20

Спецификация арматурных изделий на пространственный каркас

Марка простран. каркаса	Марка арматурн. изделий	Кол.	Масса кг: одного изделия	Масса кг: всех изделий	Масса кг: общего	Лист
ЦПК14$^{А}_{пр}$-20	К12$_{т}$-20	5	7.65	38.25	55.11	л.65
	К12$_{н}$-20	1	7.65	7.65		л.65
	ОС2	25	0.23	5.76		л.69
	П1-20	2	1.73	3.46		л.56
ЦПК14$^{А}_{пр}$-25	К12$_{т}$-25	5	548	27.40	47.20	л.66
	К12$_{н}$-25	1	5.48	5.48		л.66
	ОС2	25	0.23	5.75		л.69
	П2-25	2	4.28	8.56		л.58
ЦПК14$^{А}_{пр}$-30	К12$_{т}$-30	5	5.55	27.75	47.73	л.67
	К12$_{н}$-30	1	5.55	5.55		л.67
	ОС2	25	0.23	5.75		л.69
	П2-30	2	4.34	8.68		л.57
ЦПК17$^{А}_{пр}$-20	К14$_{т}$-20	5	3.53	17.65	28.54	л.62
	К14$_{н}$-20	1	3.53	3.53		л.62
	ОС2	17	0.23	3.90		л.69
	П1-20	2	1.73	3.46		л.56
ЦПК17$^{А}_{пр}$-25	К14$_{т}$-25	5	3.48	1.74	28.70	л.63
	К14$_{н}$-25	1	3.48	3.48		л.63
	ОС2	17	0.23	3.90		л.69
	П1-25	2	1.95	3.90		л.58
ЦПК17$^{А}_{пр}$-30	К14$_{т}$-30	5	3.50	17.50	28.92	л.63
	К14$_{н}$-30	1	3.50	3.50		л.63
	ОС2	17	0.23	3.90		л.69
	П1-30	2	2.01	4.02		л.57

Спецификация арматурных изделий на пространственный каркас

Марка простран. каркаса	Марка арматурн. изделий	Кол.	Масса кг: одного изделия	Масса кг: всех изделий	Масса кг: общая	Лист
ЦПК23$^{А}_{пр}$-20	К19$_{т}$-20	5	7.49	37.50	54.20	л.65
	К19$_{н}$-20	1	7.49	7.49		л.65
	ОС2	25	0.23	5.75		л.69
	П1-20	2	1.73	3.46		л.56
ЦПК23$^{А}_{пр}$-25	К19$_{т}$-25	5	5.34	26.70	46.35	л.66
	К19$_{н}$-25	1	5.34	5.34		л.66
	ОС2	25	0.23	5.75		л.69
	П2-25	2	4.28	8.56		л.58
ЦПК23$^{А}_{пр}$-30	К19$_{т}$-30	5	5.41	27.1	46.89	л.67
	К19$_{н}$-30	1	5.41	5.41		л.67
	ОС2	25	0.23	5.75		л.69
	П2-30	2	4.34	8.68		л.57
ЦПК26$^{А}_{пр}$-20	К21$_{т}$-20	5	3.39	16.95	28.17	л.64
	К21$_{н}$-20	1	3.39	3.39		л.64
	ОС2	17	0.23	4.37		л.69
	П1-20	2	1.73	3.46		л.56
ЦПК26$^{А}_{пр}$-25	К21$_{т}$-25	5	3.43	17.15	28.85	л.64
	К21$_{н}$-25	1	3.43	3.43		л.64
	ОС2	17	0.23	4.37		л.69
	П1-25	2	1.95	3.90		л.58
ЦПК26$^{А}_{пр}$-30	К21$_{т}$-30	5	3.44	17.20		л.68
	К21$_{н}$-30	1	3.44	3.44		л.68
	ОС2	17	0.23	4.37		л.69
	П1-30	2	2.01	4.02		л.57

ЦПК13пр-20; ЦПК13пр-25, ЦПК13пр-30

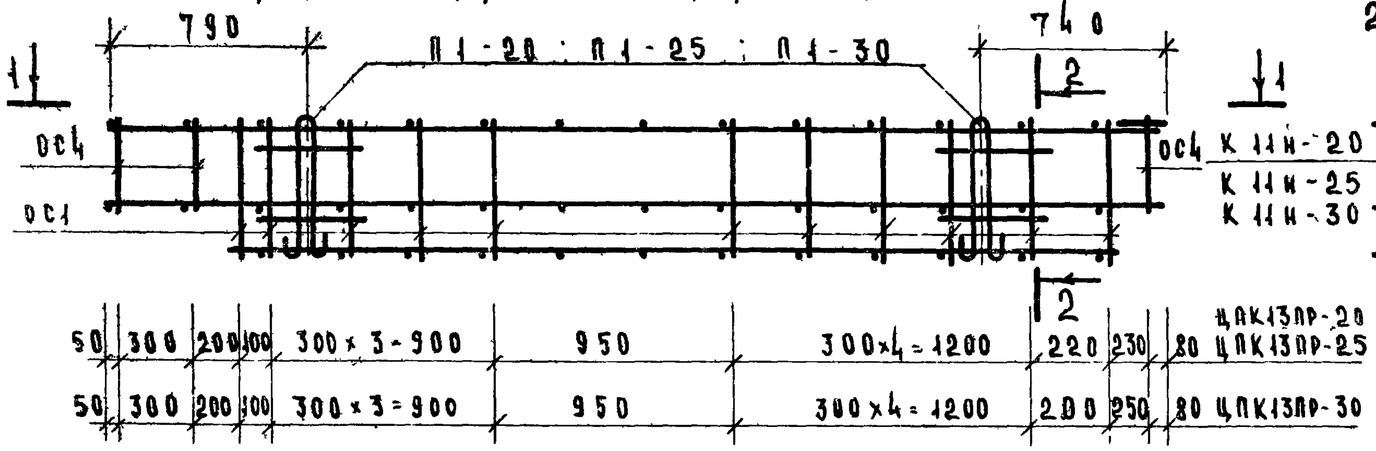

2 - 2

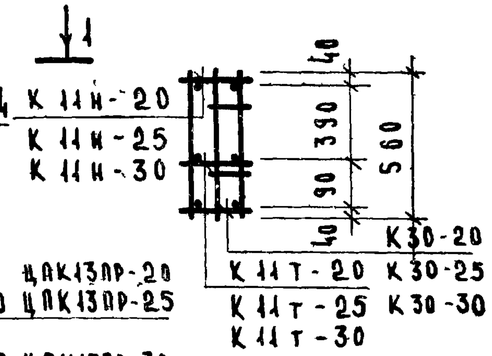

ЦПК14пр-20; ЦПК14пр-25; ЦПК14пр-30

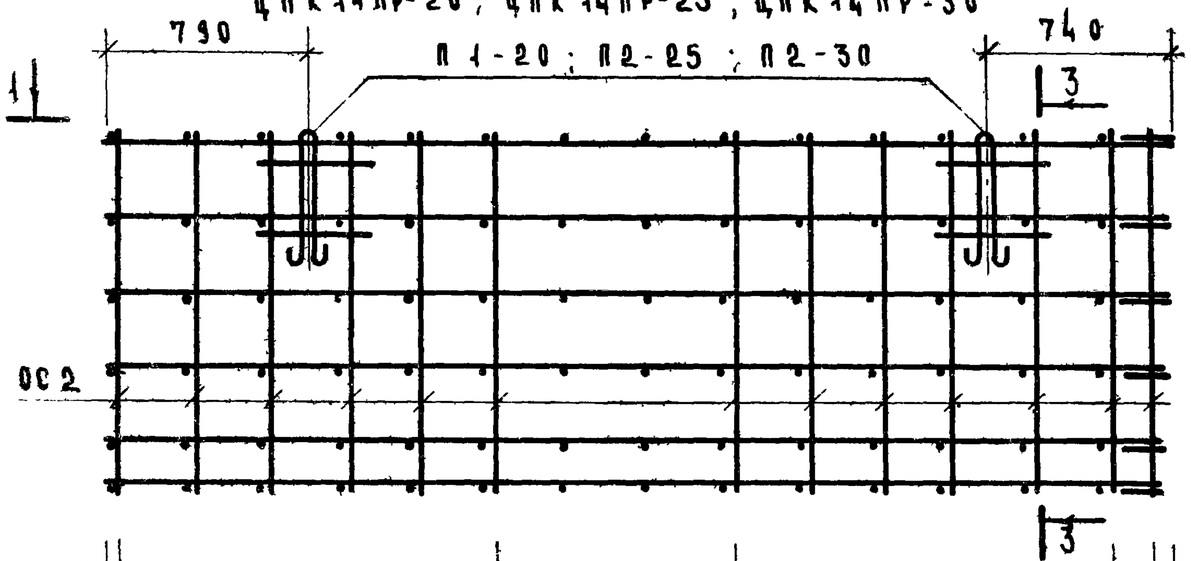

3 - 3

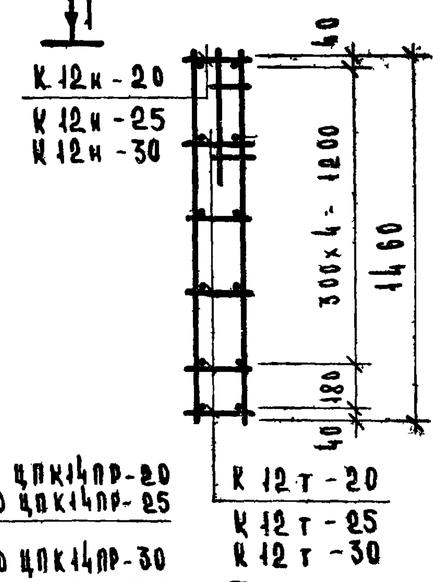

1 - 1

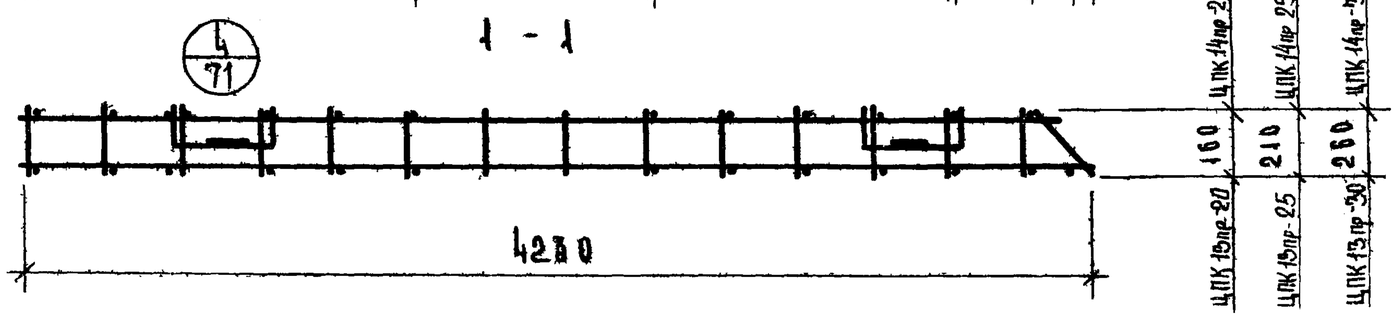

СПЕЦИФИКАЦИЯ АРМАТУРНЫХ ИЗДЕЛИЙ НА ПРОСТРАНСТВЕННЫЙ КАРКАС

Марка пространств. каркаса	Марка арматурных изделий	Кол. штук	Масса, кг: одного изделия	Масса, кг: всех изделий	Масса, кг: общая	Лист
ЦПК13пр-20	К11т-20	1	5.40	5.40	21.08	Вып.14 л.65
	К11н-20	1	5.40	5.40		Вып.14 л.65
	К30-20	1	4.49	4.49		Вып.14 л.70
	ОС1	22	0.09	1.98		Вып.14 л.69
	ОС4	5	0.07	0.35		—"—
	П1-20	2	1.73	3.46		Вып.14 л.55
ЦПК13пр-25	К11т-25	1	5.48	5.48	21.75	Вып.14 л.66
	К11н-25	1	5.48	5.48		—"—
	К30-25	1	4.56	4.56		Вып.14 л.70
	ОС1	22	0.09	1.98		Вып.14 л.69
	ОС4	5	0.07	0.35		—"—
	П1-25	2	1.95	3.90		Вып.14 л.58
ЦПК13пр-30	К11т-30	1	5.55	5.55	22.06	Вып.14 л.67
	К11н-30	1	5.55	5.55		—"—
	К30-30	1	4.61	4.61		Вып.14 л.70
	ОС1	22	0.09	1.98		Вып.14 л.69
	ОС4	5	0.07	0.35		—"—
	П1-30	2	2.01	4.02		Вып.14 л.58

ПРИМЕЧАНИЕ:
СПЕЦИФИКАЦИЮ АРМАТУРНЫХ ИЗДЕЛИЙ НА ЦПК 14пр-20, ЦПК14пр-25 ЦПК14пр-30.
см. лист-15

ТК	ПАНЕЛИ ЦОКОЛЯ И ПОДВАЛА	СЕРИЯ ИИ-04-5	
1974	ПРОСТРАНСТВЕННЫЕ КАРКАСЫ ЦПК13пр-20; ЦПК13пр-25; ЦПК13пр-30; ЦПК14пр-20; ЦПК14пр-25; ЦПК14пр-30. СПЕЦИФИКАЦИЯ.	ВЫПУСК 14	ЛИСТ 16

ЦПК13л-20; ЦПК13л-25; ЦПК13л-30

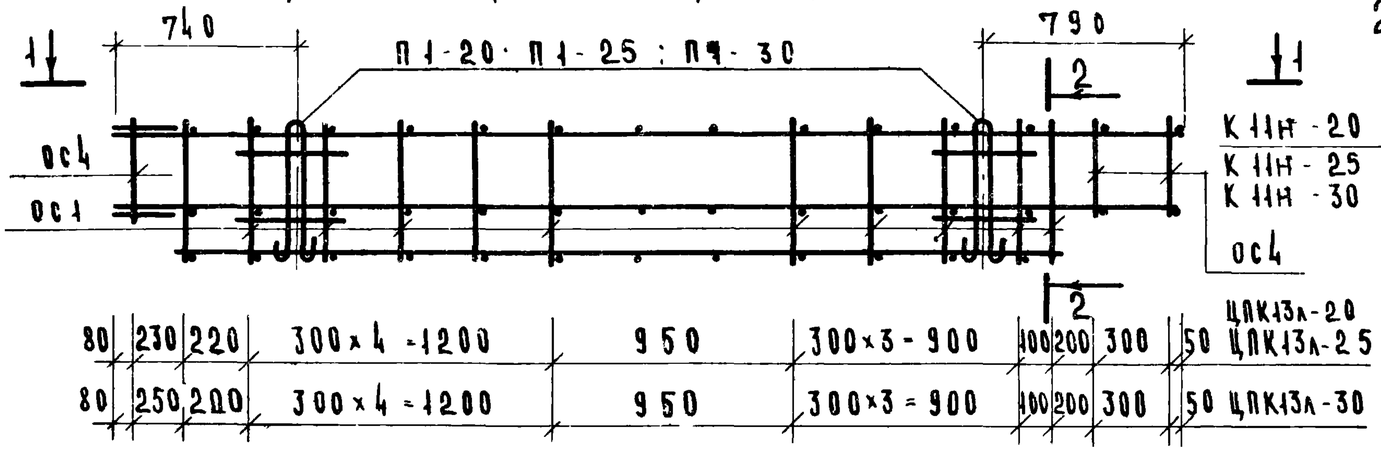

2 - 2

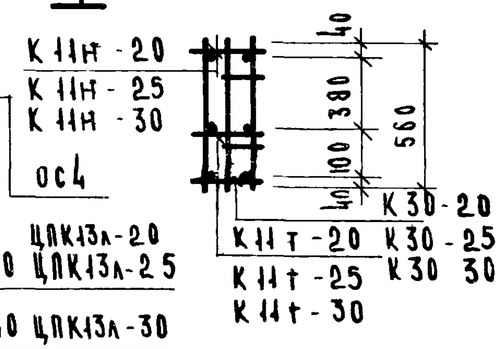

ЦПК14л-20; ЦПК14л-25; ЦПК14л-30

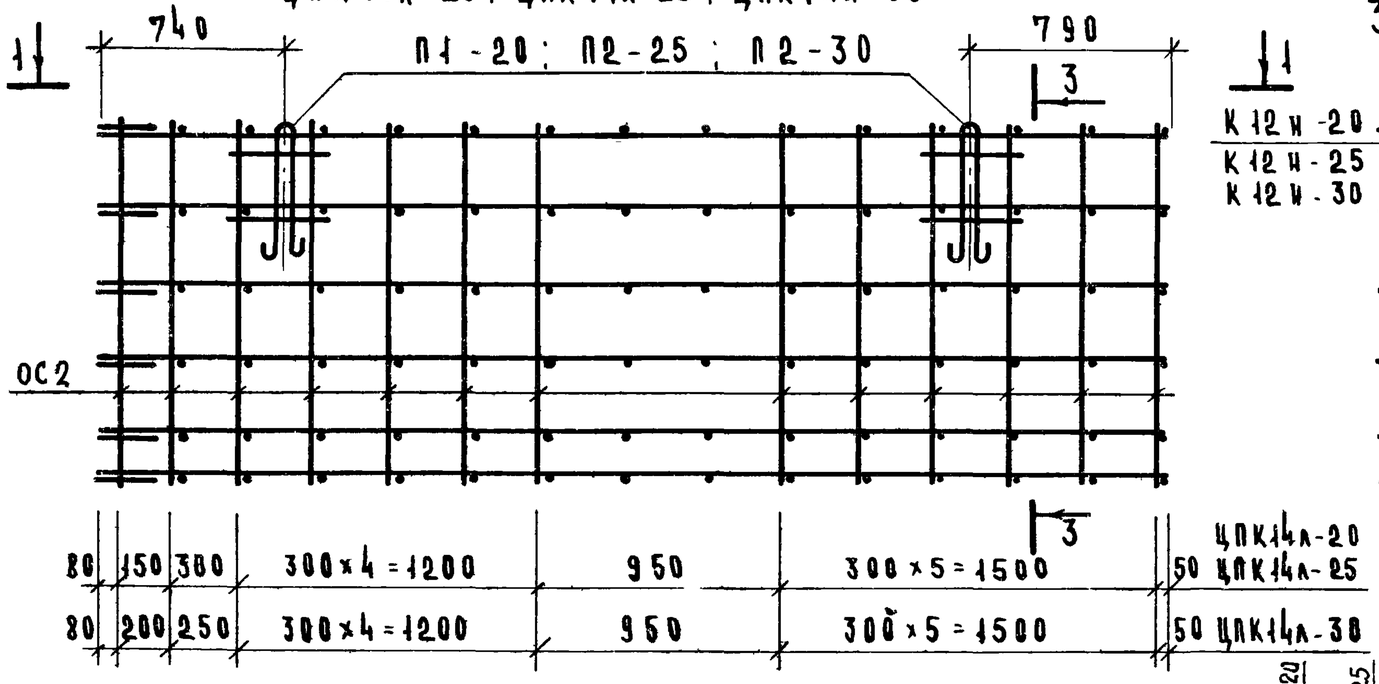

3 - 3

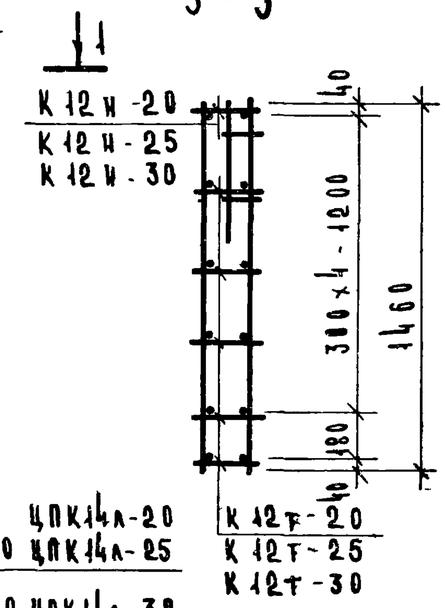

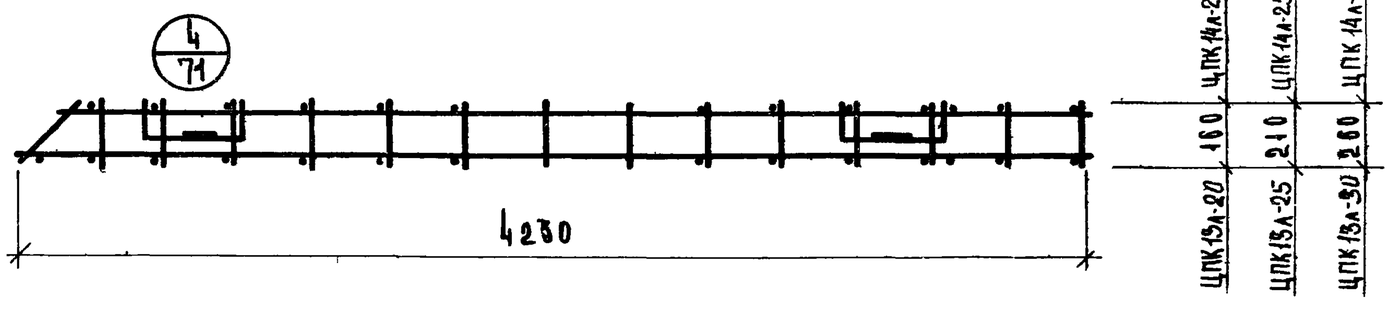

Спецификация арматурных изделий на пространственный каркас

Марка пространств. каркаса	Марка арматурных изделий	Кол. штук	Масса, кг: одного изделия	Масса, кг: всех изделий	Масса, кг: общая	Лист
ЦПК13л-20	К11т-20	1	5.40	5.40	21.08	Вып.14 л.65
	К11н-20	1	5.40	5.40		—"—
	К30-20	1	4.49	4.49		Вып.14 л.70
	ОС-1	22	0.09	1.98		Вып.14 л.69
	ОС-4	5	0.07	0.35		—"—
	П1-20	2	1.73	3.46		Вып.14 л.56
ЦПК13л-25	К11т-25	1	5.48	5.48	21.75	Вып.14 л.66
	К11н-25	1	5.48	5.48		—"—
	К30-25	1	4.56	4.56		Вып.14 л.70
	ОС-1	22	0.09	1.98		Вып.14 л.69
	ОС-4	5	0.07	0.35		—"—
	П1-25	2	1.95	3.90		Вып.14 л.58
ЦПК13л-30	К11т-30	1	5.55	5.55	22.06	Вып.14 л.67
	К11н-30	1	5.55	5.55		—"—
	К30-30	1	4.61	4.61		Вып.14 л.70
	ОС-1	22	0.09	1.98		Вып.14 л.69
	ОС-4	5	0.07	0.35		—"—
	П1-30	2	2.01	4.02		Вып.14 л.58

Примечание:

Спецификацию арматурных изделий на ЦПК14л-20; ЦПК14л-25 ЦПК14л-30, см. лист-15

ТК	Панели цоколя и подвала	Серия ИИ-04-5	
1974	Пространственные каркасы ЦПК13л-20; ЦПК13л-25; ЦПК13л-30; ЦПК14л-20; ЦПК14л-25; ЦПК14л-30. Спецификация.	Выпуск 14	Лист 17

Исполнители: Снеева, Андреев

ЦПК 15пр-20, ЦПК 15пр-25; ЦПК 15пр-30

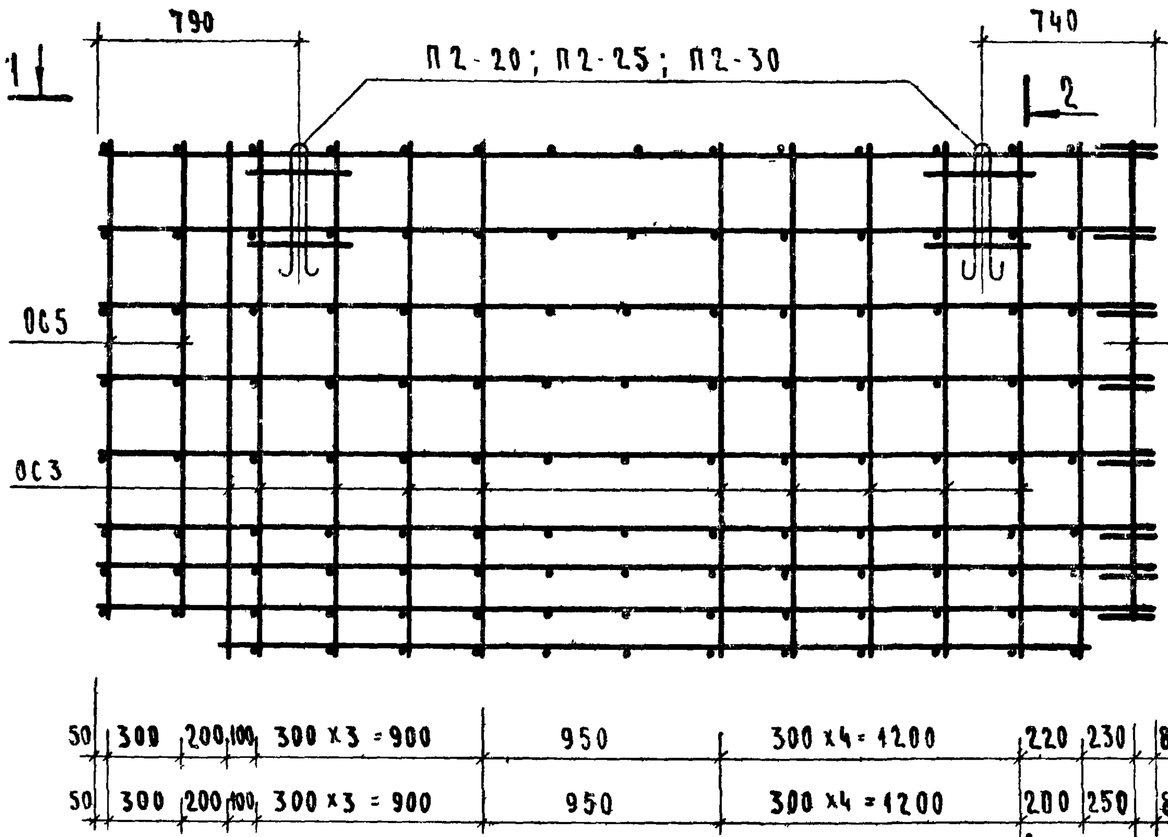

1 — 1

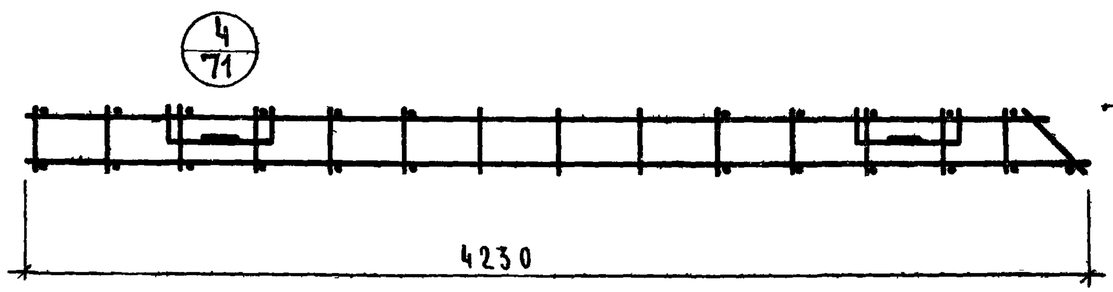

2 — 2

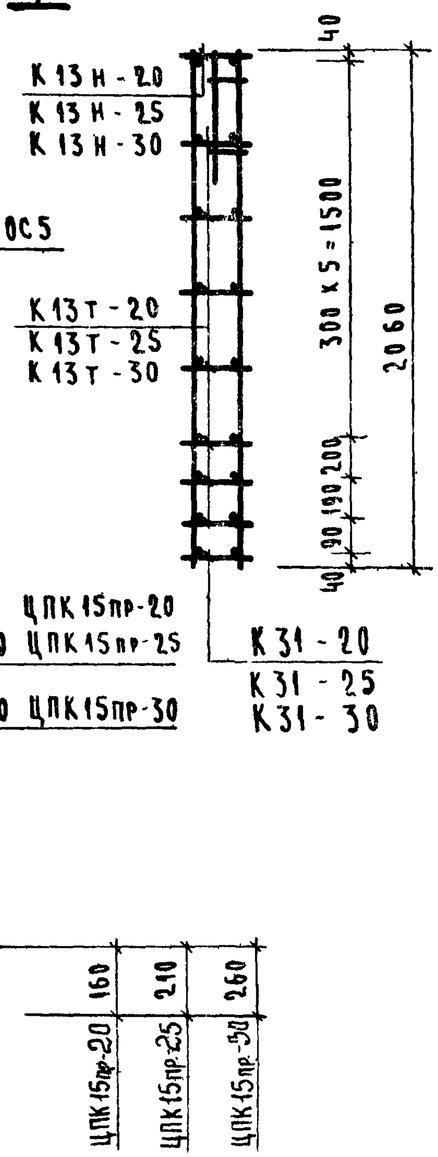

Спецификация арматурных изделий на пространственный каркас

Марка пространн. каркаса	Марка арматурн. изделий	Кол. штук	Масса, кг: одного изделия	Масса, кг: всех изделий	Масса, кг: общая	Лист
ЦПК 15пр-20	К13Т 20	7	10.46	73.22	109.00	Вып. 14 л. 65
	К13Н-20	1	10.46	10.46		Вып 14 л. 65
	К31-20	1	8.66	8.66		Вып. 14 л. 70
	ОС 3	22	0.32	7.04		Вып. 14 л. 69
	ОС 5	5	0.30	1.50		—//—
	П2-20	2	4.06	8.12		Вып. 14 л 58
ЦПК 15пр-25	К13Т25	7	7.72	54.04	85.34	Вып. 14 л. 66
	К13Н-25	1	7.72	7.72		—//—
	К31 25	1	6.44	6.44		Вып 14 л 70
	ОС 3	22	0.32	7.05		Вып 14 л. 69
	ОС 5	5	0.30	1.50		—//—
	П2-25	2	4.28	8.56		Вып. 14 л. 58
ЦПК 15пр-30	К13Т-30	7	5.55	38.85	66.23	Вып. 14 л 67
	К13Н-30	1	5.55	5.55		—//—
	К-31-30	1	4.61	4.61		Вып. 14 л 70
	ОС 3	22	0.32	7.04		Вып. 14 л. 69
	ОС 5	5	0.30	1.50		—//—
	П2 30	2	4.34	8.68		Вып. 14 л 58

г. Москва Щ-Подлинник Анарьев

ТК	Панели цоколя и подвала	Серия ИИ-04 5
1974	Пространственные каркасы ЦПК 15пр-20; ЦПК 15пр-25; ЦПК 15пр-30 Спецификация.	Выпуск 14 / Лист 18

3072-04 2

ЦПК 15л-20, ЦПК 15л-25, ЦПК 15л-30

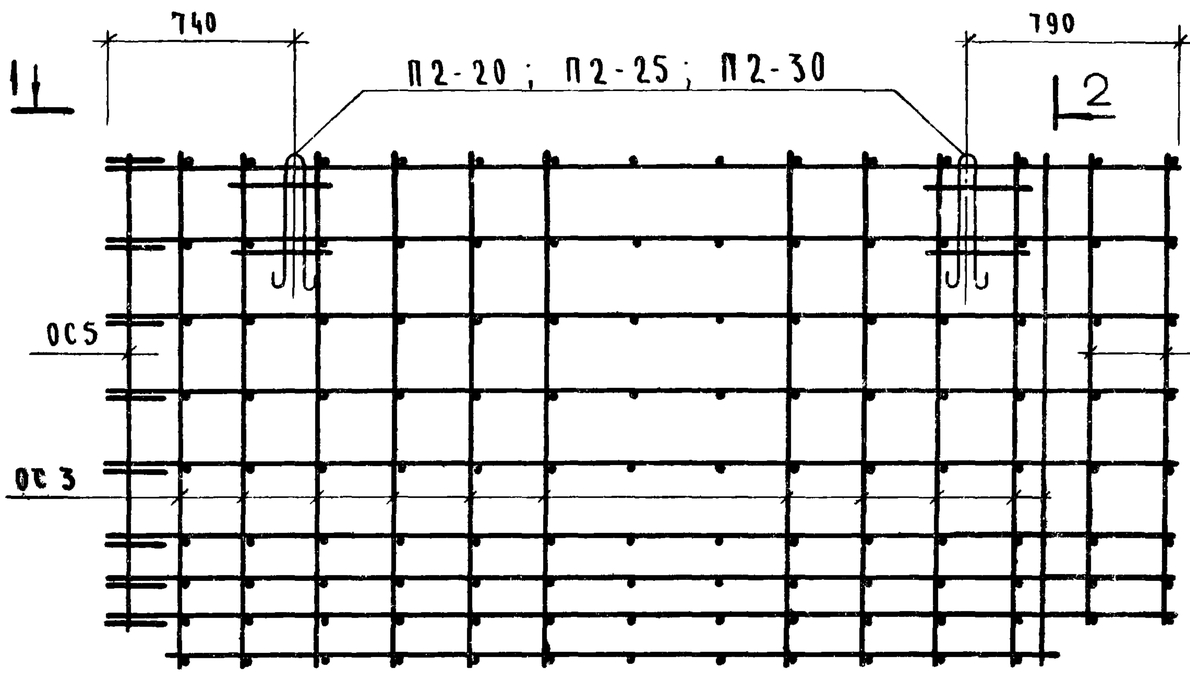

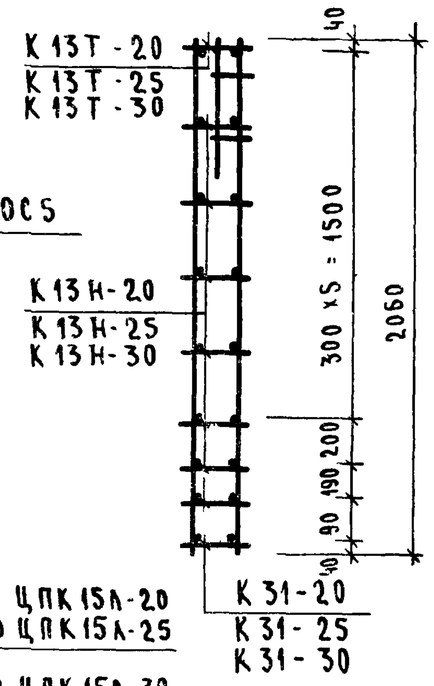

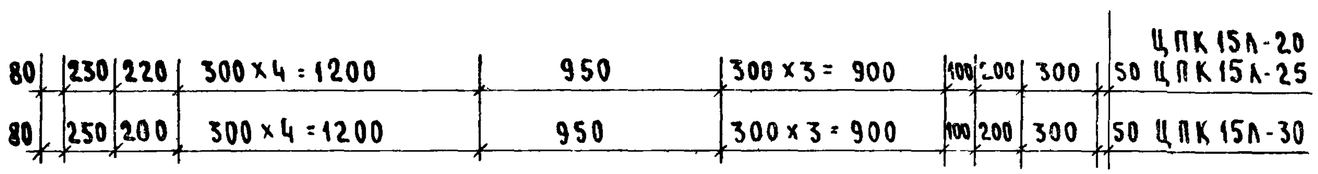

1 — 1

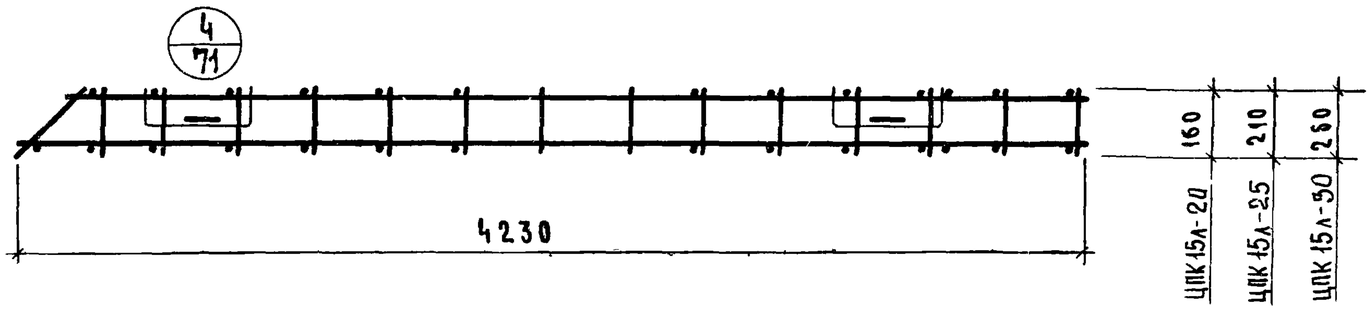

Спецификация арматурных изделий на пространственный каркас

Марка пространн. каркаса	Марка арматурн. изделий	Кол. штук	Масса, кг: одного изделия	Масса, кг: всех изделий	Масса, кг: общая	Лист
ЦПК 15л-20	К13н-20	7	10.46	73.25	109.08	Вып. 14 см. л.65
	К13Т-20	1	10.46	10.50		В.14 л.65
	К31-20	1	8.66	8.66		В.14 л.70
	ОС 3	22	0.32	7.05		В.14 л.69
	ОС 5	5	0.30	1.50		В.14 л.69
	П2-20	2	4.06	8.12		В.14 л.58
ЦПК 15л-25	К13н-25	7	7.63	53.40	84.58	В.14 л.66
	К13Т-25	1	7.63	7.63		В.14 л.66
	К31-25	1	6.44	6.44		В.14 л.70
	ОС 3	22	0.32	7.05		В.14 л.69
	ОС 5	5	0.30	1.50		В.14 л.69
	П2-25	2	4.28	8.56		В.14 л.58
ЦПК 15л-30	К13н-30	7	5.55	38.85	66.23	В.14 л.67
	К13Т-30	1	5.55	5.55		В.14 л.67
	К31-30	1	4.61	4.61		В.14 л.70
	ОС 3	22	0.32	7.04		В.14 л.69
	ОС 5	5	0.30	1.50		В.14 л.69
	П2-30	2	4.34	8.68		В.14 л.58

ЦПК 16 пр-20, ЦПК 16 пр-25; ЦПК 16 пр-30

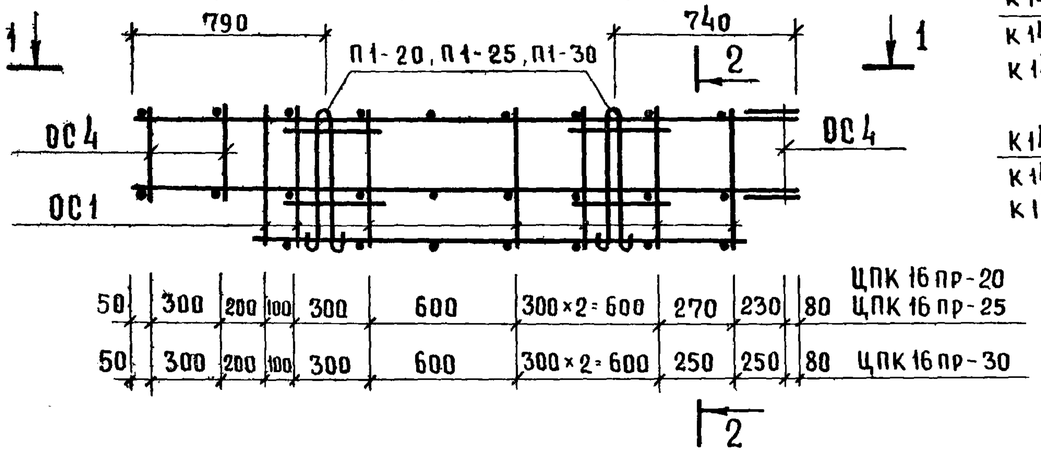

2-2

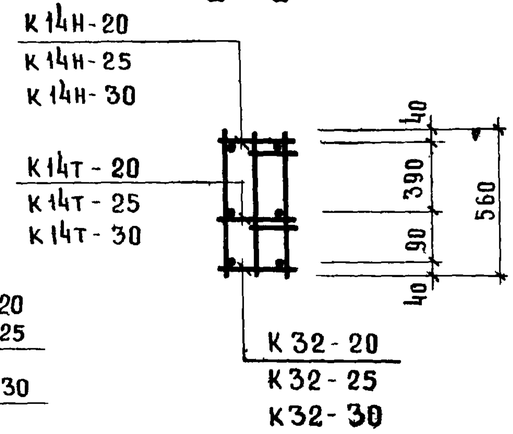

ЦПК 17 пр-20; ЦПК 17 пр-25, ЦПК 17 пр-30

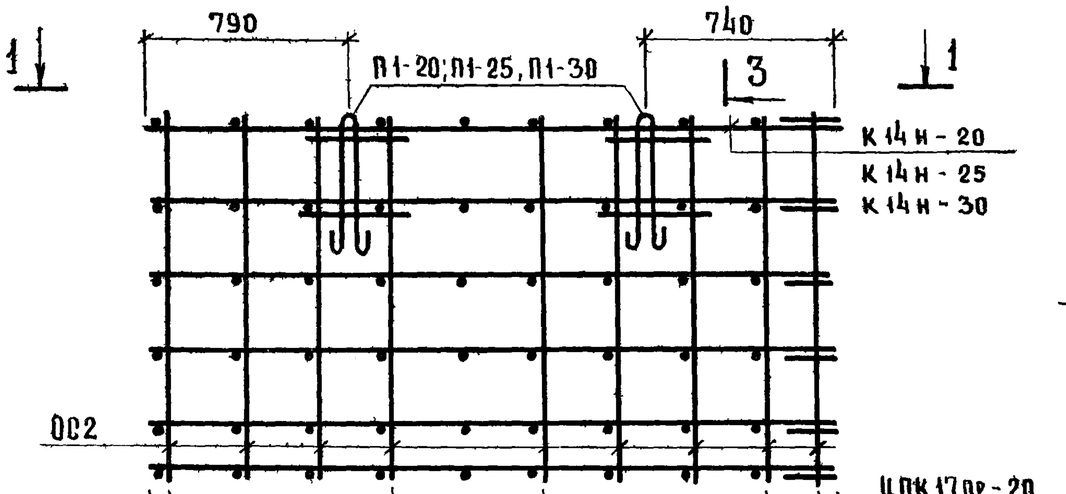

1-1

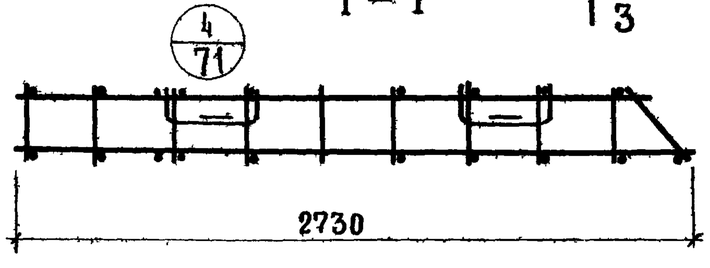

	ЦПК17пр-20	ЦПК17пр-25	ЦПК17пр-30
ЦПК16пр-20	160	210	260
ЦПК16пр-25			
ЦПК16пр-30			

3-3

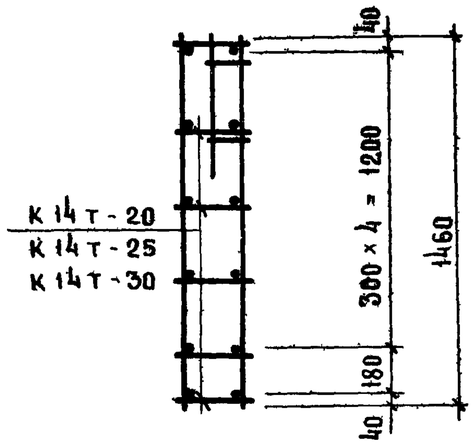

Спецификация арматурных изделий на пространственный каркас

Марка пространст каркаса	Марка арматурных изделий	К-во штук	Масса, кг одного изделия	Масса, кг всех изделий	Масса, кг общая	Лист
ЦПК 16 пр-20	К14т-20	1	3,53	3,53	14,68	вып. 14 л. 62
	К14н-20	1	3,53	3,53		—"—
	К32-20	1	2,55	2,55		вып 14 л. 70
	ОС 1	14	0,09	1,26		вып. 14 л. 69
	ОС 4	5	0,07	0,35		—"—
	П1-20	2	1,73	3,46		вып. 14 л. 58
ЦПК 16 пр-25	К14т-25	1	3,48	3,48	15,06	вып. 14 л 63
	К14н-25	1	3,48	3,48		—"—
	К32-25	1	2,59	2,59		вып 14 л 70
	ОС 1	14	0,09	1,26		вып. 14 л. 69
	ОС 4	5	0,07	0,35		—"—
	П1-25	2	1,95	3,90		вып. 14 л 58
ЦПК 16 пр-30	К14т-30	1	3,50	3,50	15,25	вып 14 л. 63
	К14н-30	1	3,50	3,50		—"—
	К32-30	1	2,62	2,62		вып. 14 л. 70
	ОС 1	14	0,09	1,26		вып. 14 л. 69
	ОС 4	5	0,07	0,35		—"—
	П1-30	2	2,01	4,02		вып. 14 л. 68

Примечание.

Спецификацию арматурных изделий на ЦПК 17 пр-20; ЦПК 17 пр-25; ЦПК 17 пр-30 см. лист-15

г. Москва Исполнитель Андреев

ТК	Панели цоколя и подвала	Серия ИИ-04-5	
1974	Пространственные каркасы ЦПК 16 пр-20, ЦПК 16 пр-25; ЦПК 16 пр-30; ЦПК 17 пр-20; ЦПК 17 пр-25; ЦПК 17 пр-30. Спецификация.	Выпуск 14	Лист 20

ЦПК16л-20; ЦПК16л-25; ЦПК16л-30.

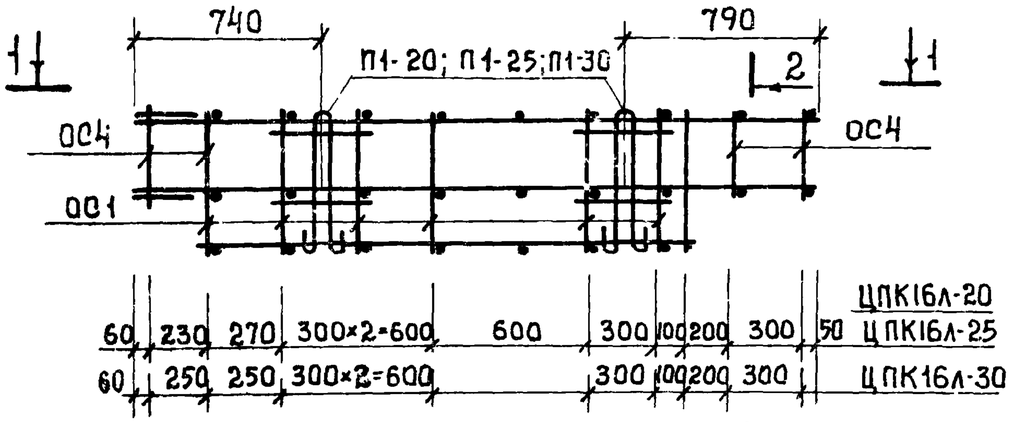

2-2

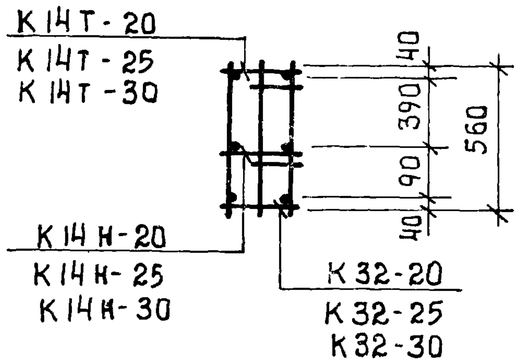

ЦПК17л-20; ЦПК17л-25; ЦПК17л-30

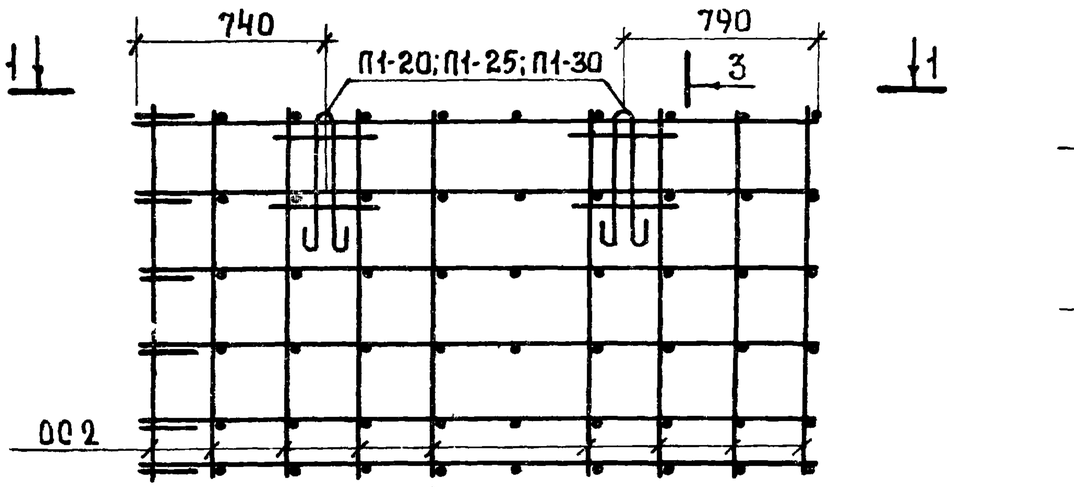

3-3

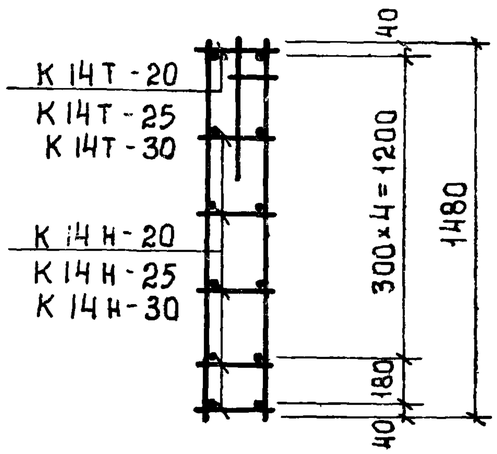

1-1

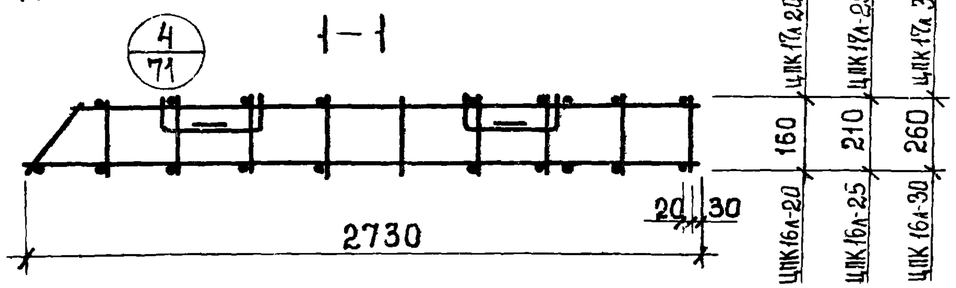

Спецификация арматурных изделий на пространственный каркас.

Марка пространн. каркаса	Марка арматурн. изделий	К-во штук	Масса, кг. одного изделия	Масса, кг. всех изделий	Масса, кг. общая	Лист
ЦПК16л-20	К14т-20	1	3.53	3.53	14.68	см. лист 62. в14
	К14н-20	1	3.53	3.53		в.14 л.62
	К32-20	1	2.55	2.55		л.70
	ОС1	14	0.09	1.26		л.69
	ОС4	5	0.07	0.35		л.69
	П1-20	2	1.73	3.46		л.58
ЦПК16л-25	К14т-25	1	3.48	3.48	15.06	л.63
	К14н-25	1	3.48	3.48		л.63
	К32-25	1	2.59	2.59		л.70
	ОС1	14	0.09	1.26		л.69
	ОС4	5	0.07	0.35		л.69
	П1-25	2	1.95	3.90		л.58
ЦПК16л-30	К14т-30	1	3.50	3.50	15.29	л.63
	К14н-30	1	3.50	3.50		л.63
	К32-20	1	2.62	2.62		л.70
	ОС1	14	0.09	1.26		л.69
	ОС4	5	0.07	0.35		л.69
	П1-30	2	2.01	4.02		л.68

Примечание.

Спецификацию арматурных изделий на ЦПК17л-20; ЦПК17л-25; ЦПК17л-30 см. лист-15

ТК	Панели цоколя и подвала	Серия ИИ-04-5	
1974	Пространственные каркасы ЦПК16л-20; ЦПК16л-25; ЦПК16л-30; ЦПК17л-20, ЦПК17л-25; ЦПК17л-30. Спецификация.	Выпуск 14	Лист 21

Инв. № подлинника | Подпись и дата | Взам. инв. №

13077-01

ЦПК 18пр-20; ЦПК 18пр-25; ЦПК 18пр-30

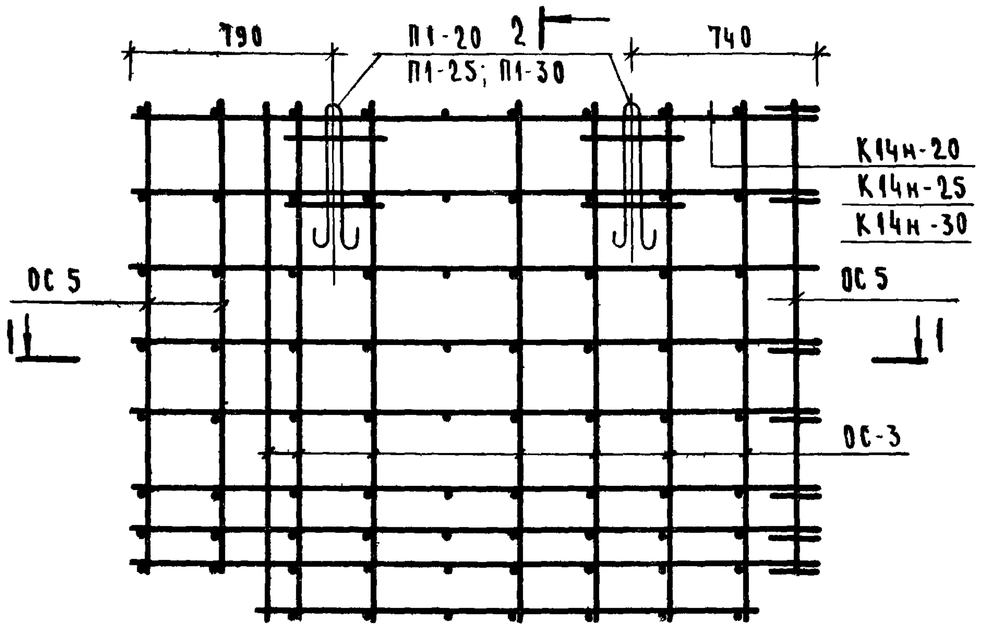

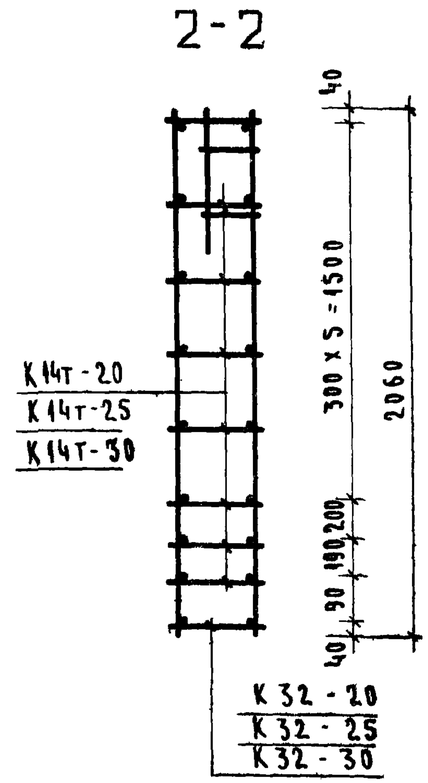

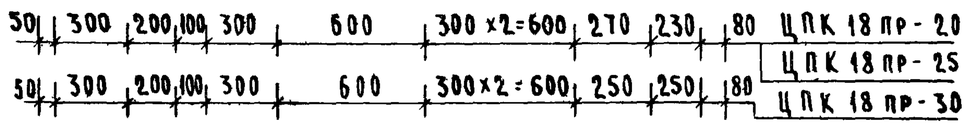

4/71

1-1

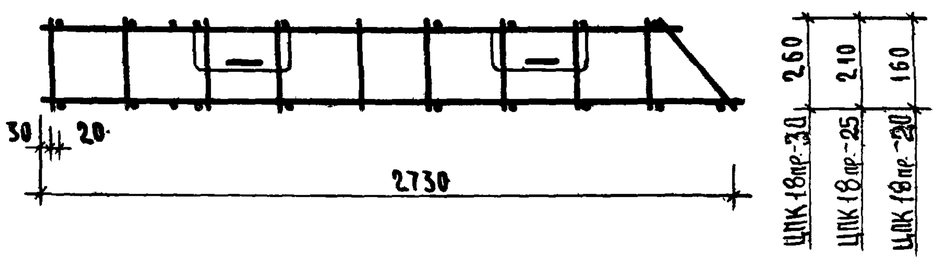

Спецификация арматурных изделий на пространственный каркас

Марка пространн. каркаса	Марка арматурн. изделий	Кол. штук	Масса, кг: одного изделия	Масса, кг: всех изделий	Масса, кг: общая	Лист
ЦПК 18пр-20	К14т-20	7	3.53	24.71	40.23	см. лист 62.В14
	К14н-20	1	3.53	3.53		В.14 Л.62
	К32-20	1	2.55	2.55		Л.70
	ОС 3	14	0.32	4.48		вып. 14 Л.69
	ОС 5	5	0.30	1.50		Л.69
	П1-20	2	1.73	3.46		см. лист 58
ЦПК 18пр-25	К14т-25	7	3.48	24.36	40.31	Л.63
	К14н-25	1	3.48	3.48		Л.63
	К32-25	1	2.59	2.59		Л.70
	ОС 3	14	0.32	4.48		см. выше
	ОС 5	5	0.30	1.50		Л.69
	П1-25	2	1.95	3.90		см. лист 58
ЦПК 18пр-30	К14т-30	7	3.50	24.50	40.62	Л.63
	К14н-30	1	3.50	3.50		Л.63
	К32-30	1	2.62	2.62		Л.70
	ОС 3	14	0.32	4.48		см. выше
	ОС-5	5	0.30	1.50		Л.69
	П1-30	2	2.01	4.02		см. лист 68

ТК	Панели цоколя и подвала	Серия ИИ-04-5	
1974	Пространственные каркасы ЦПК 18пр-20; ЦПК 18пр-25; ЦПК 18пр-30. Спецификация.	Выпуск 14	Лист 22

Цниипромзданий г. Москва Сартакова Исполнил Дмитриев

ЦПК 18л-20, ЦПК18л-25, ЦПК18л-30.

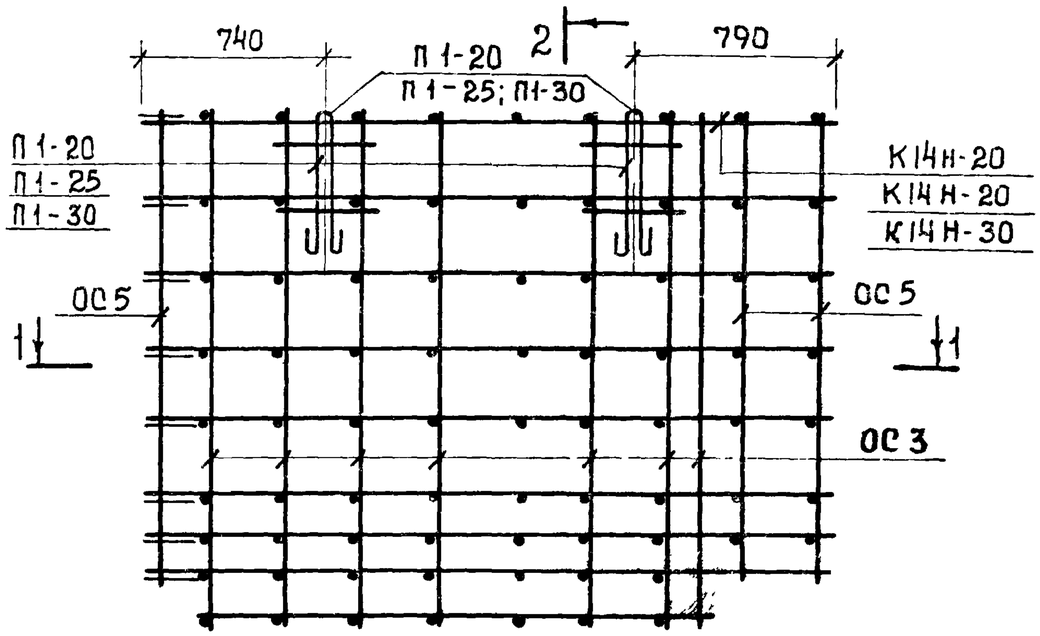

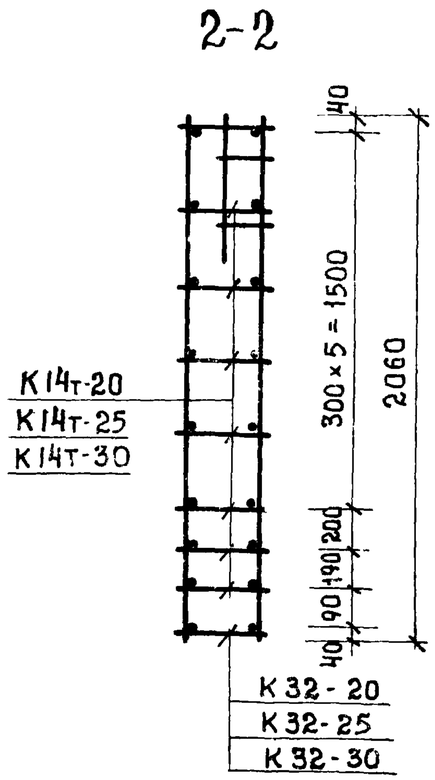

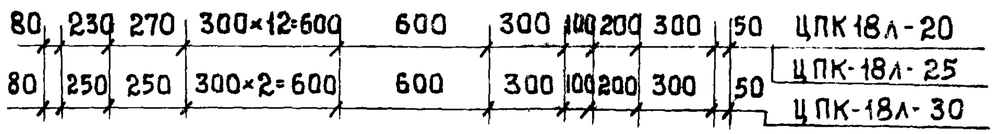

4/71

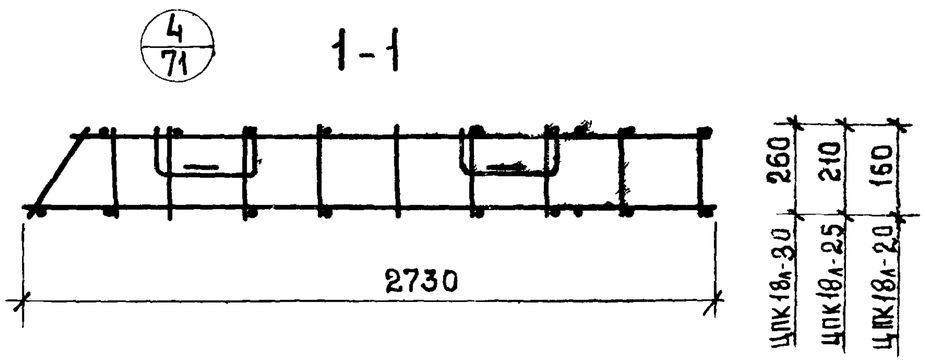

Спецификация арматурных изделий на пространственный каркас

Марка пространств. каркаса	Марка армат. изделий	Кол. штук	Масса, кг: одного изделия	Масса, кг: всех изделий	Масса, кг: общая	Лист
ЦПК18л-20	К14т-20	7	3.53	24.70	40.23	см. лист 62.
	К14н-20	1	3.53	3.53		В.14 л.62
	К 32-20	1	2.55	2.55		В.14 л.70
	ОС 3	14	0.32	4.48		В.14 л.69
	ОС 5	5	0.30	1.50		В.14 —"—
	П1-20	2	1.73	3.46		В.14 л.58
ЦПК18л-25	К14т-25	7	3.48	24.40	40.31	В.14 л.63
	К14н-25	1	3.48	3.48		В.14 л.63
	К32-25	1	2.59	2.59		В.14 л.70
	ОС 3	14	0.32	4.48		В.14 л.69
	ОС 5	5	0.30	1.50		В.14 л.69
	П1-25	2	1.95	3.90		В.14 л.58
ЦПК18л-30	К14т-30	7	3.50	24.50	40 62	В.14 л.63
	К14н-30	1	3.50	3.50		В.14 л.63
	К32-30	1	2.62	2.62		В.14 л.70
	ОС 3	14	0.32	4.48		В.14 л.69
	ОС 5	5	0.30	1.50		В.14 л.69
	П1-30	2	2.01	4.02		В.14 л.57

ТК	ПАНЕЛИ ЦОКОЛЯ И ПОДВАЛА	СЕРИЯ ИИ-04-5
1974	Пространственные каркасы ЦПК18л-20, ЦПК18л-25, ЦПК18л-30. Спецификация.	Выпуск 14 / Лист 23

13077-04 23

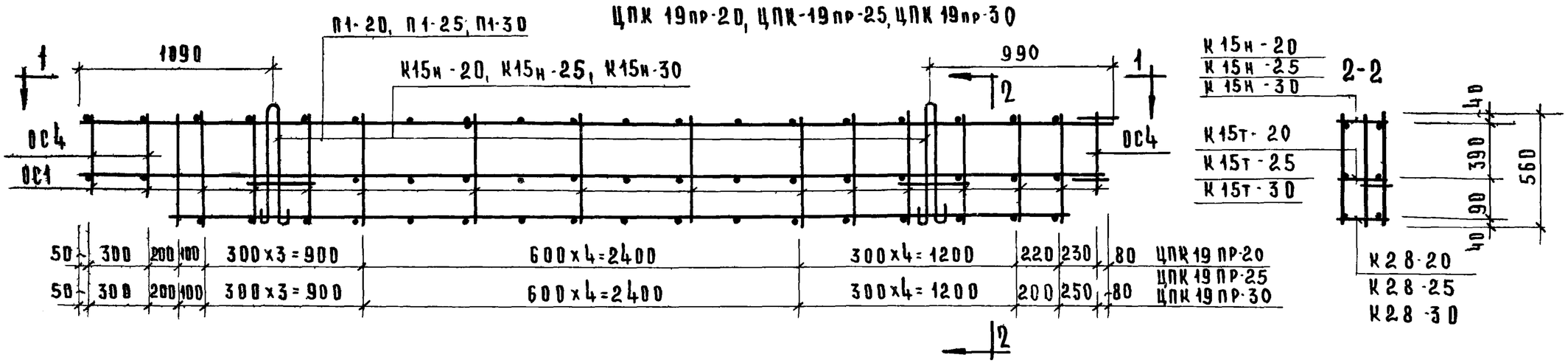

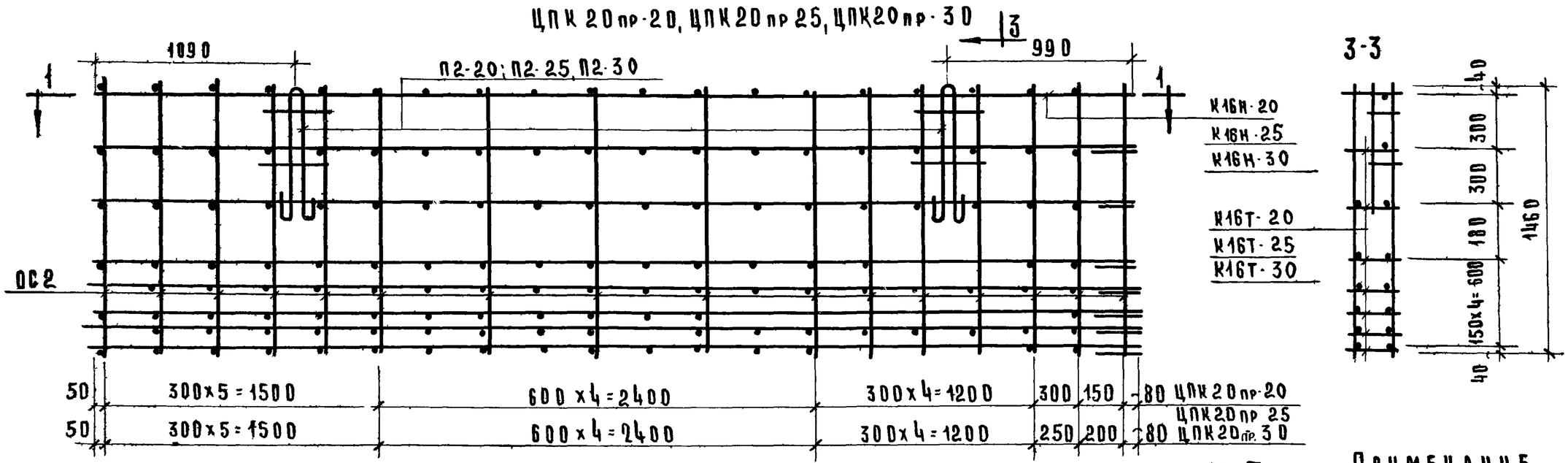

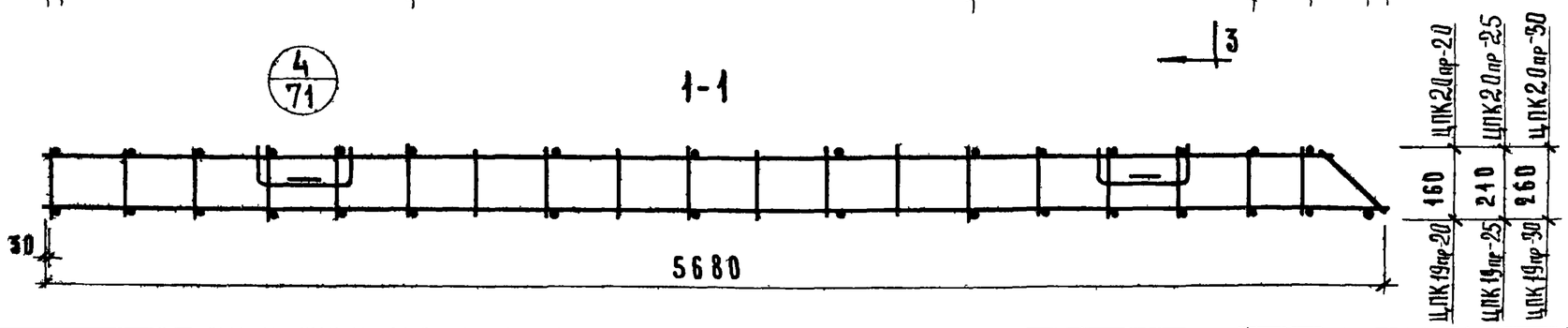

Примечание

Спецификацию арматурных изделий см. лист 13

Т.К.	Панели цоколя и подвала	Серия ИИ-04-5	
1974	Пространственные каркасы ЦПК 19пр-20, ЦПК19пр-25, ЦПК19пр-30, ЦПК-20пр-20, ЦПК20пр-25, ЦПК20пр-30	Выпуск 14	Лист 24

Г. Москва | Исполнитель | Сахненко

13077-01 30 экз.

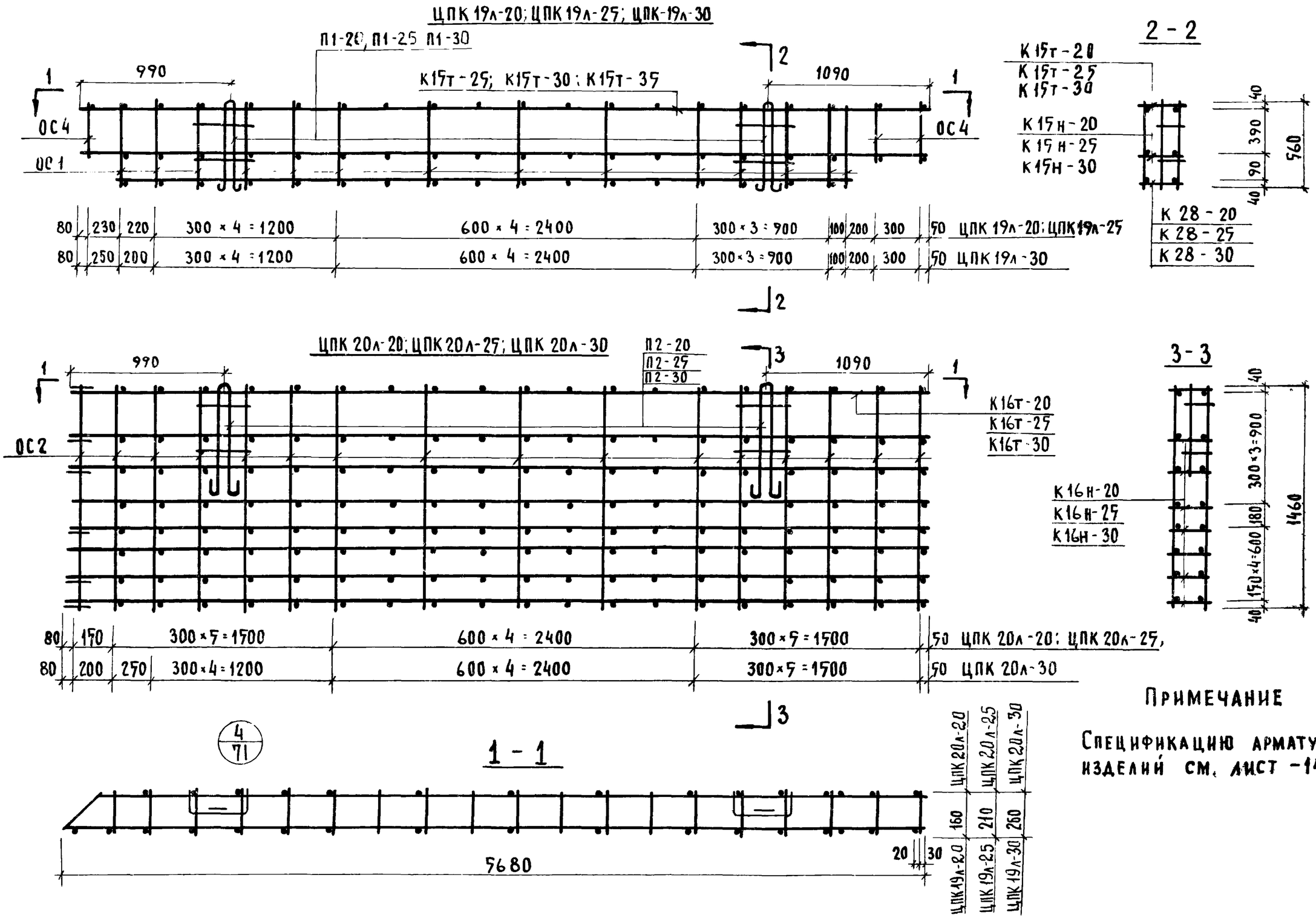

Примечание

Спецификацию арматурных изделий см. лист -14,13.

ТК	Панели цоколя и подвала	Серия ИИ-04-5	
1974	Пространственные каркасы ЦПК 19л-20; ЦПК 19л-25; ЦПК 19л-30; ЦПК 20л-20; ЦПК 20л-25; ЦПК 20л-30	Выпуск 14	Лист 25

Исполнитель Саханенок

г. Москва

13077-04 31

ЦПК 21 пр.-20; ЦПК 21 пр.-25; ЦПК 21 пр-30

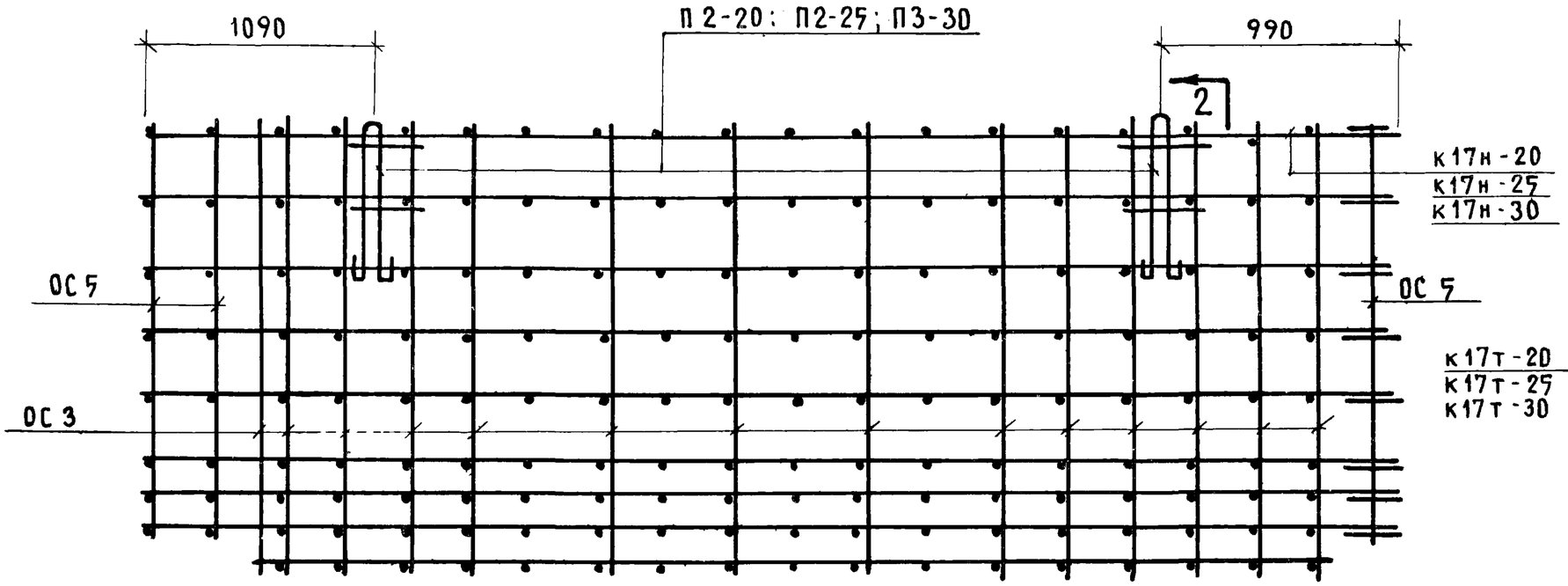

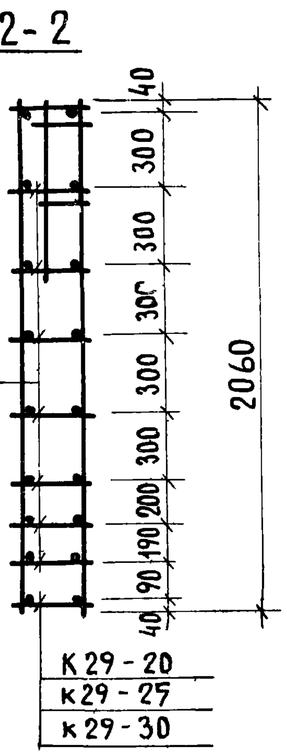

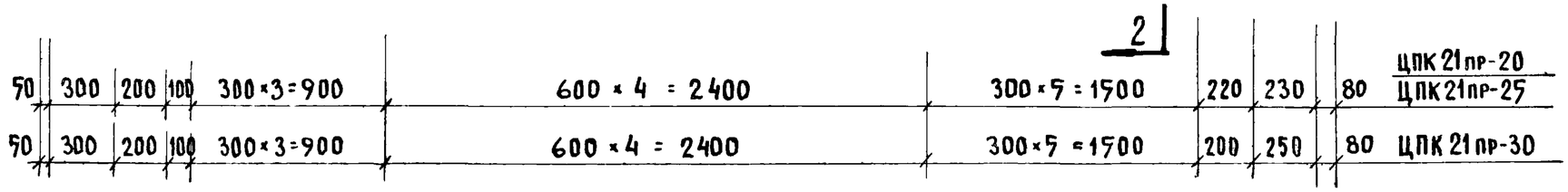

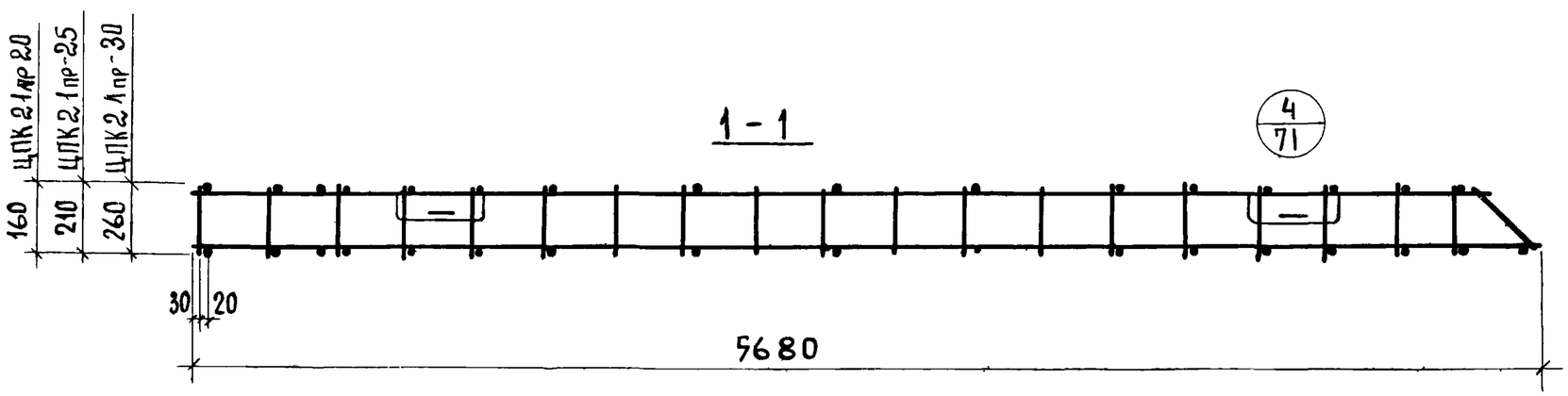

Примечание

Спецификацию арматурных изделий см. лист -13

ТК	Панели цоколя и подвала	Серия ИИ-04-5	
1974	Пространственные каркасы ЦПК 21пр-20; ЦПК 21пр-25; ЦПК 21пр-30	Выпуск 14	Лист 26

ЦПК 21л-20; ЦПК 21л-25; ЦПК 21л-30

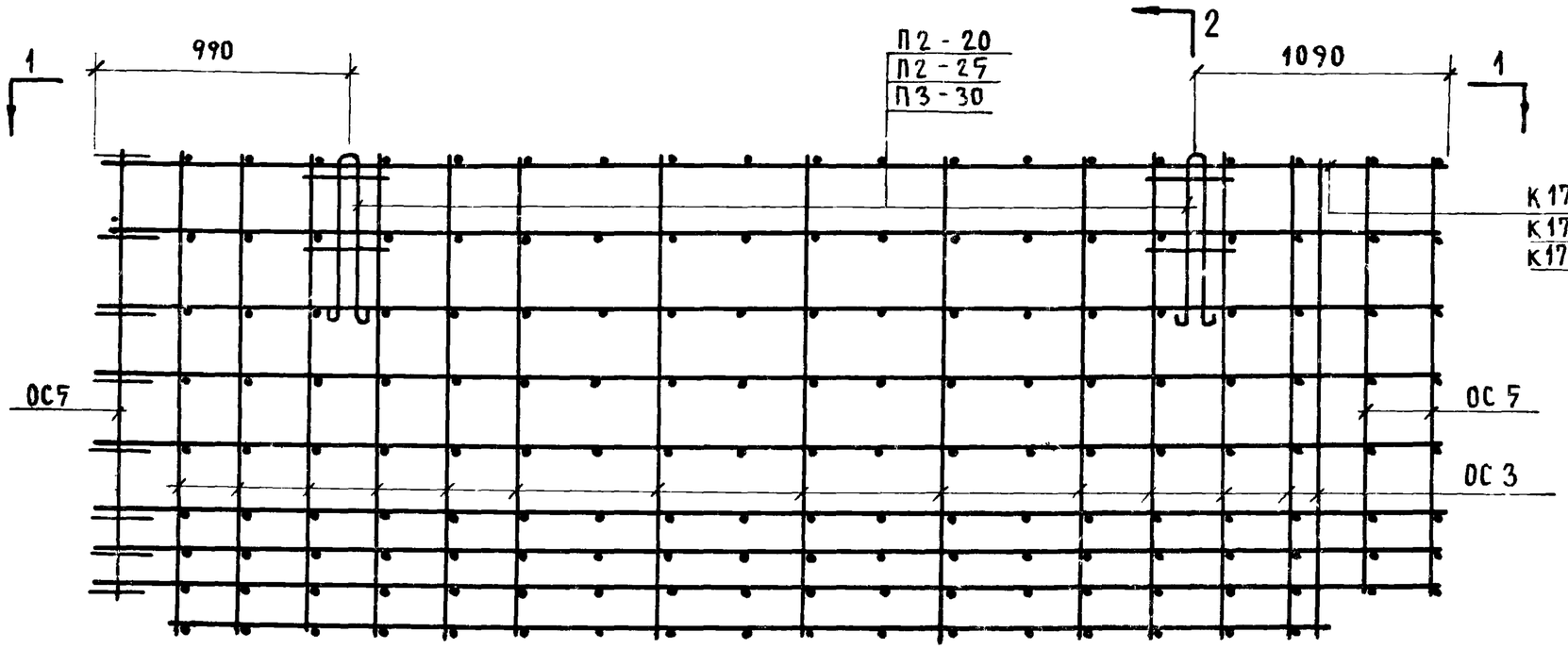

2-2

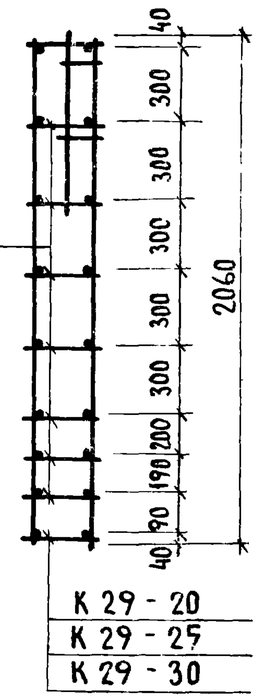

80	230	220	300×5=1500	600×4=2400	300×3=900	100	200	300	50	ЦПК 21л-20; ЦПК 21л-25;
80	250	200	300×5=1500	600×4=2400	300×3=900	100	200	300	50	ЦПК 21л-30

4/71

1-1

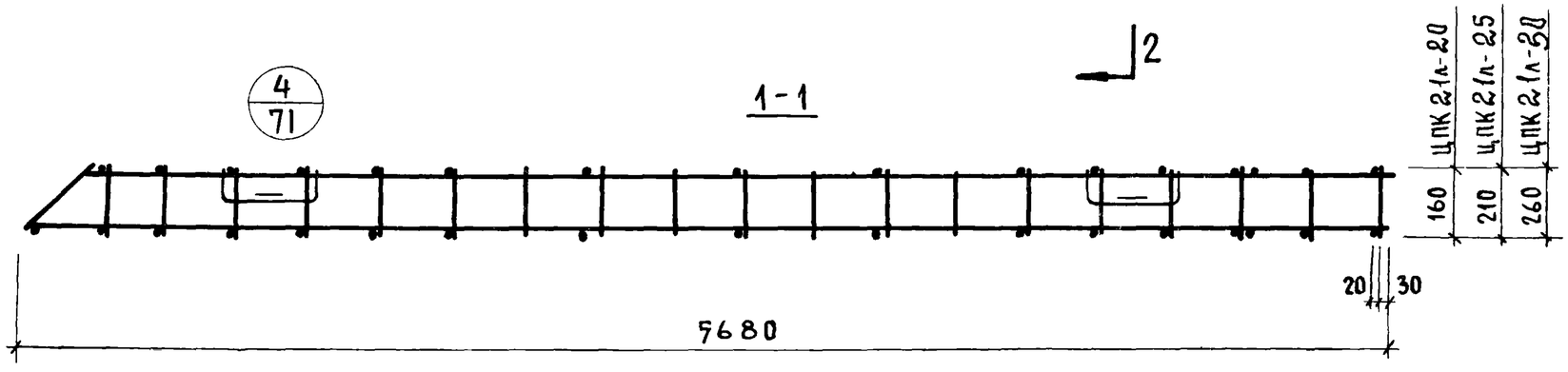

ПРИМЕЧАНИЕ

Спецификацию арматурных изделий см лист 14

ТК	ПАНЕЛИ ЦОКОЛЯ И ПОДВАЛА	СЕРИЯ ИИ-04-5	
1974	ПРОСТРАНСТВЕННЫЕ КАРКАСЫ ЦПК 21л-20; ЦПК 21л-25; ЦПК 21л-30	ВЫПУСК 14	ЛИСТ 27

г. Москва | Исполнитель | Саханенок

13077 04 3-

ЦПК22пр-20; ЦПК22пр-25; ЦПК22пр-30.

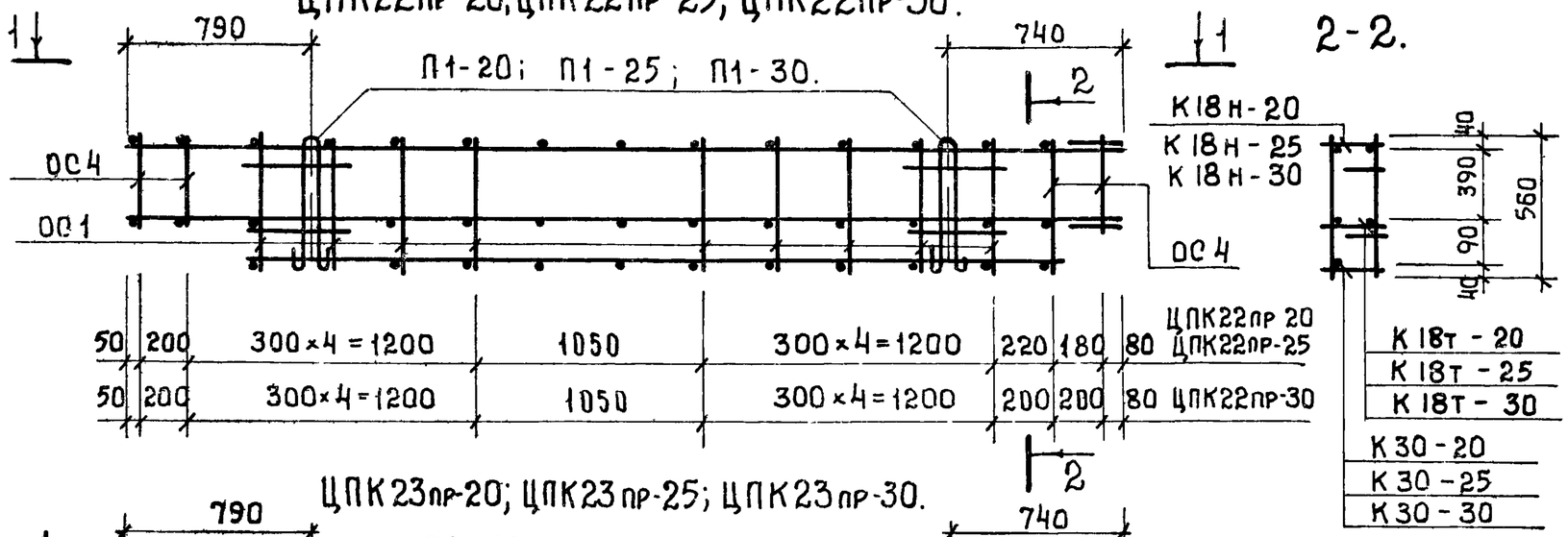

2-2.

ЦПК23пр-20; ЦПК23пр-25; ЦПК23пр-30.

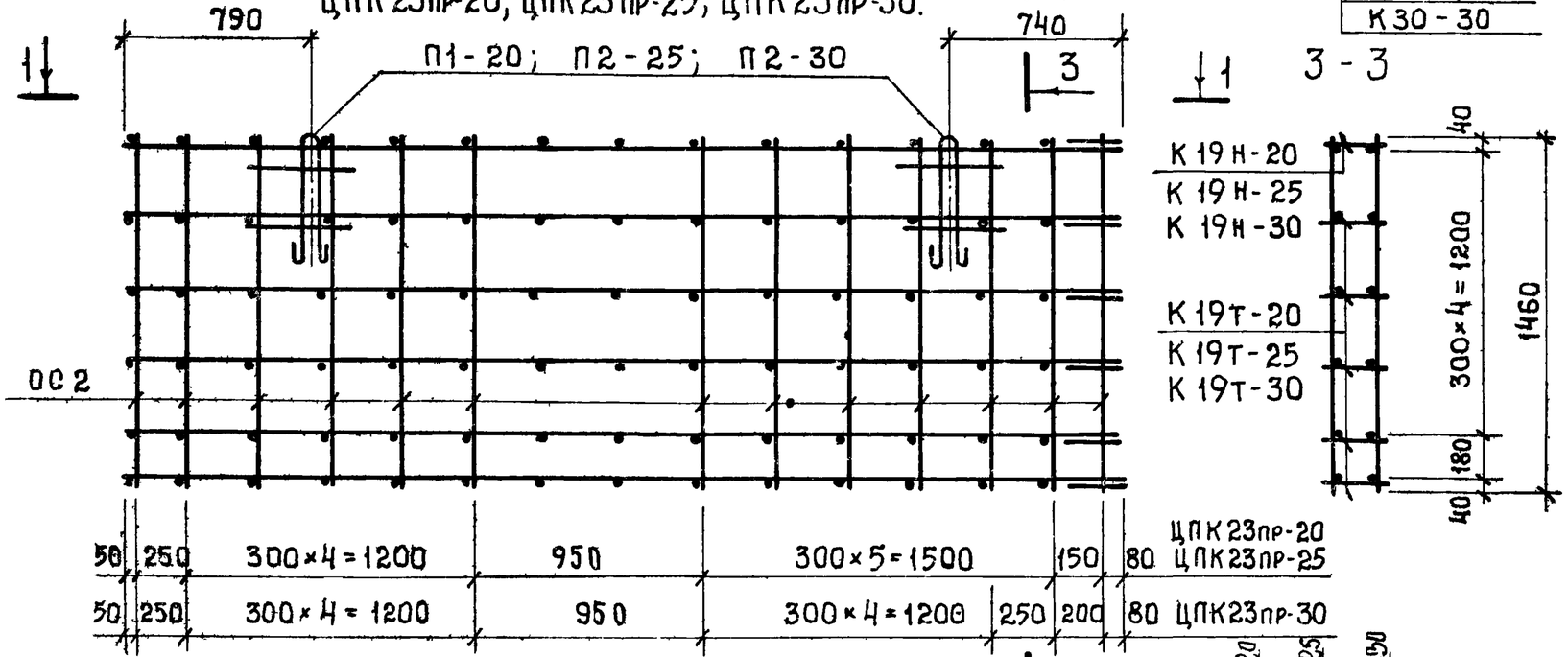

3-3

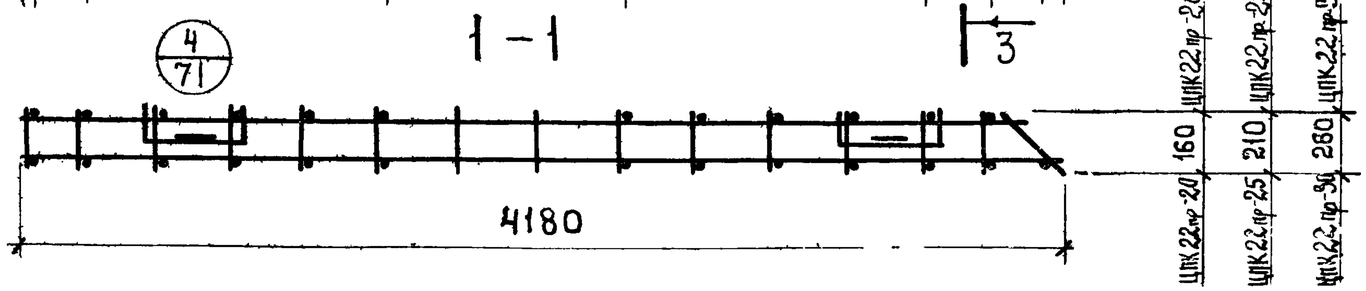

1-1

Спецификация арматурных изделий на пространственный каркас.

Марка пространн каркаса	Марка арматурн изделий	Кол. штук	Масса, кг: одного изделия	Масса, кг: всех изделий	Масса, кг: общая	Лист
ЦПК22пр20	К18т-20	1	5.26	5.26	20.62	л.65
	К18н-20	1	5.26	5.26		л.65
	К30-20	1	4.49	4.49		л.70
	ОС1	20	0.09	1.80		л.69
	ОС4	5	0.07	0.35		л.69
	П1-20	2	1.73	3.46		л.57
ЦПК22пр-25	К18т-25	1	5.34	5.34	21,29	л.66
	К18н-25	1	5.34	5.34		л.66
	К30-25	1	4,56	4.56		л.70
	ОС1	20	0.09	1.80		л.69
	ОС4	5	0.07	0.35		л.69
	П1-25	2	1.95	3.90		л.58
ЦПК22пр-30	К18т-30	1	5.41	5.41	21.60	л.67
	К18н-30	1	5.41	5.41		л.67
	К30-30	1	4.61	4.61		л.70
	ОС1	20	0.09	1.80		л.69
	ОС4	5	0.07	0.35		л.69
	П1-30	2	2.01	4.02		л.58

Примечание.
Спецификацию арматурных изделий на ЦПК23пр-20; ЦПК23пр-25; ЦПК23пр-30, см. лист 15.

ТК	Панели цоколя и подвала	Серия ИИ-04-5
1974	Пространственные каркасы ЦПК22пр-20; ЦПК22пр-25; ЦПК22пр-30; ЦПК23пр-20; ЦПК23пр-25; ЦПК23пр-30. Спецификация.	Выпуск / Лист 28

г. Москва | Исполнитель Андреев

13077-04 34

ЦПК22л-20; ЦПК22л-25; ЦПК22л-30

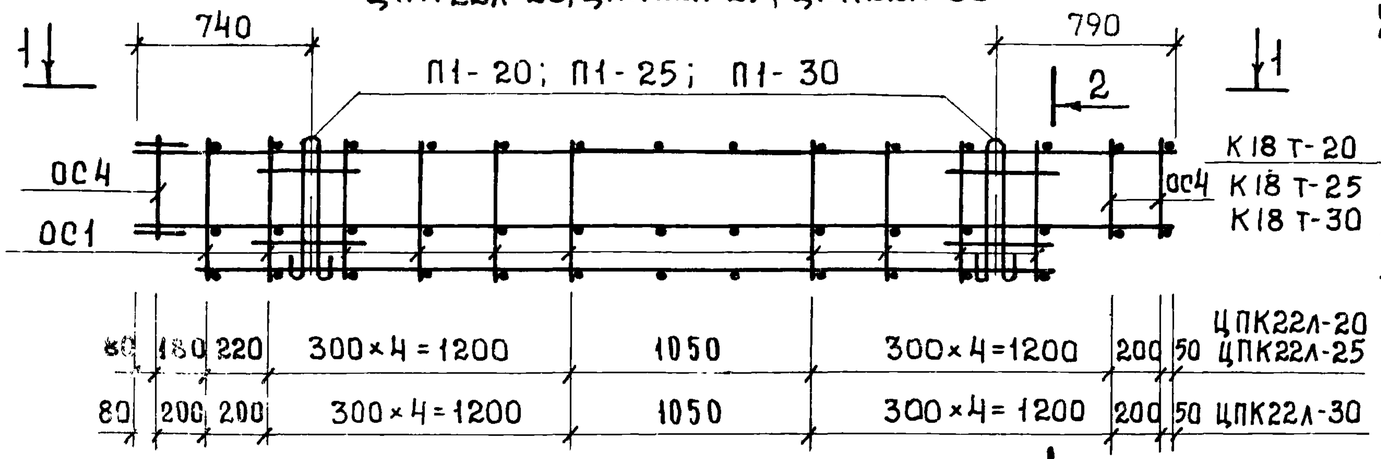

2-2

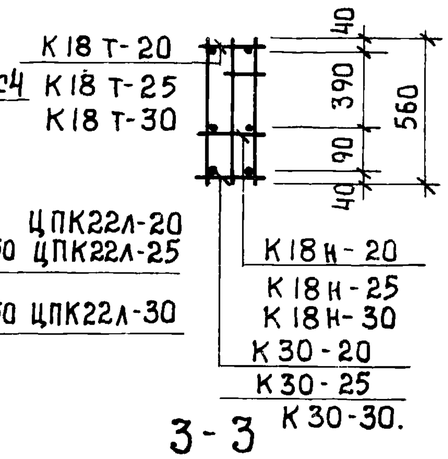

ЦПК23л-20; ЦПК23л-25; ЦПК23л-30.

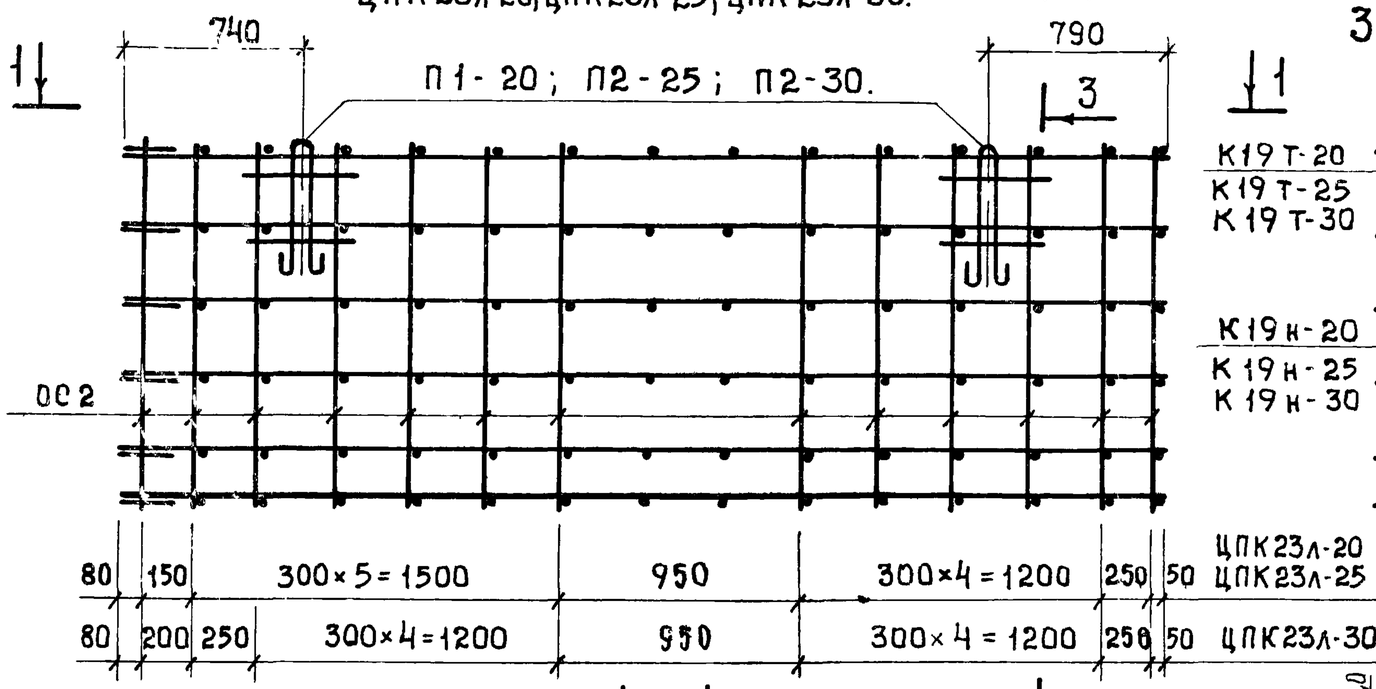

3-3

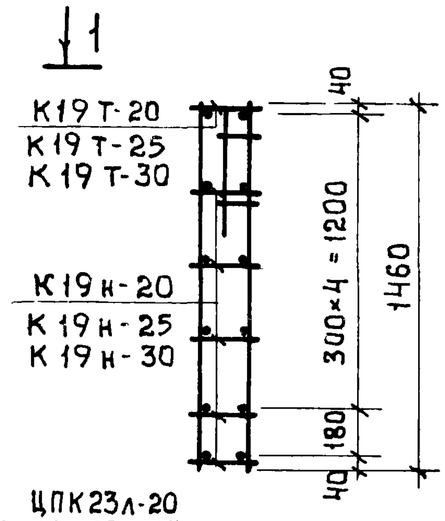

1-1

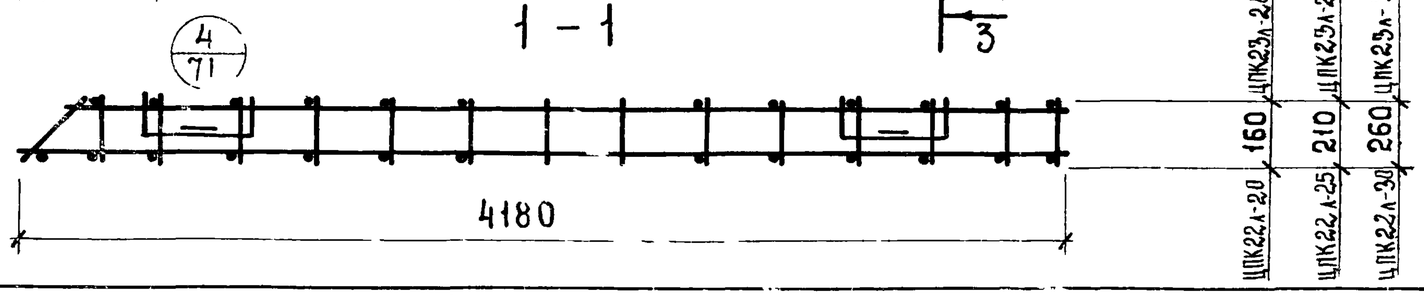

Спецификация арматурных изделий на пространственный каркас.

Марка пространн. каркаса	Марка арматурн. изделий	Кол. штук	Масса, кг. одного изделия	Масса, кг. всех изделий	Общая	Лист
ЦПК22л-20	К18т-20	1	5.26	5.26	20.62	л.65
	К18н-20	1	5.26	5.26		л.65
	К30-20	1	4.49	4.49		л.70
	ОС1	20	0.09	1.80		л.69
	ОС4	5	0.07	0.35		л.69
	П1-20	2	1.73	3.46		л.57
ЦПК22л-25	К18т-25	1	5.34	5.34	21.29	л.66
	К18н-25	1	5.34	5.34		л.66
	К30-25	1	4.56	4.56		л.70
	ОС1	20	0.09	1.80		л.69
	ОС4	5	0.07	0.35		л.69
	П1-25	2	1.95	3.90		л.58
ЦПК22л-30	К18т-30	1	5.41	5.41	21.60	л.67
	К18н-30	1	5.41	5.41		л.67
	К30-30	1	4.61	4.61		л.70
	ОС1	20	0.09	1.80		л.69
	ОС4	5	0.07	0.35		л.69
	П1-30	1	2.01	4.02		л.58

Примечание.
Спецификацию арматурных изделий на ЦПК23л-20, ЦПК23л-25 ЦПК23л-30 см. лист 15

ТК	Панели цоколя и подвала	Серия ИИ-04-5	
1974	Пространственные каркасы ЦПК22л-20; ЦПК22л-25; ЦПК22л-30; ЦПК23л-20; ЦПК23л-25, ЦПК23л-30. Спецификация	Выпуск 14	Лист 29

Комплексный от инженер Смелова
г. Москва исполнитель Андреев

13077-04 35

ЦПК 24пр-20, ЦПК 24пр-25; ЦПК 24пр-30

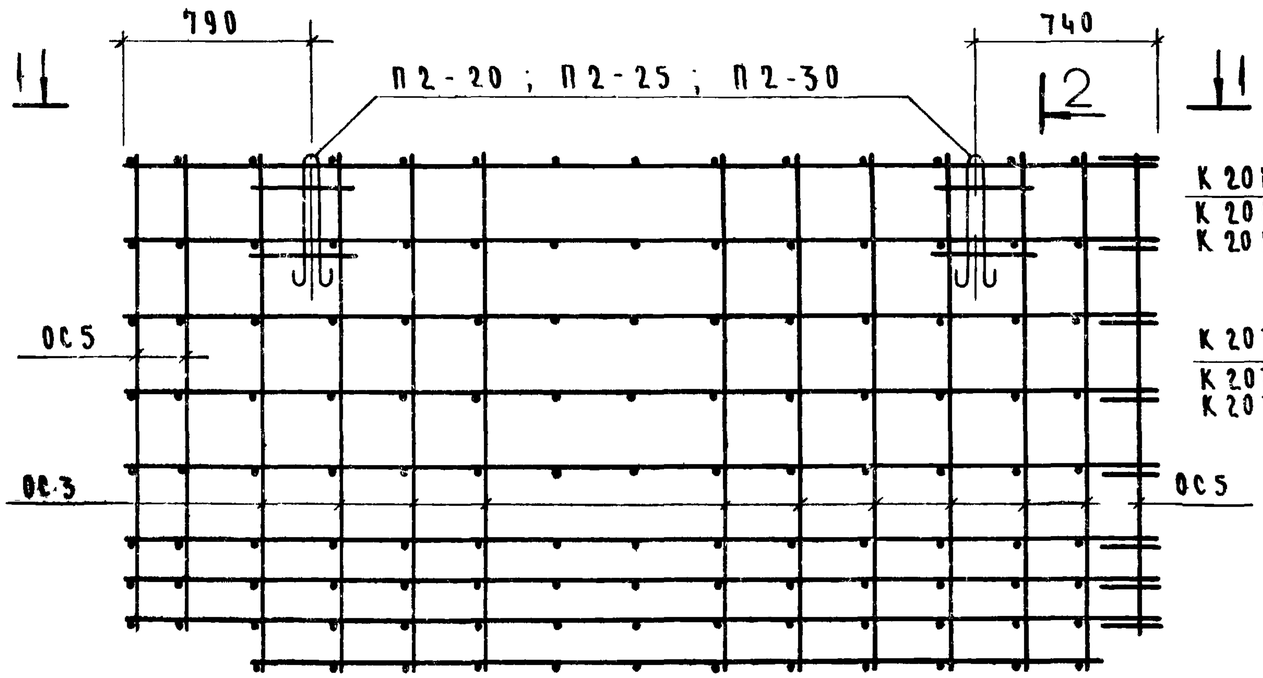

2–2

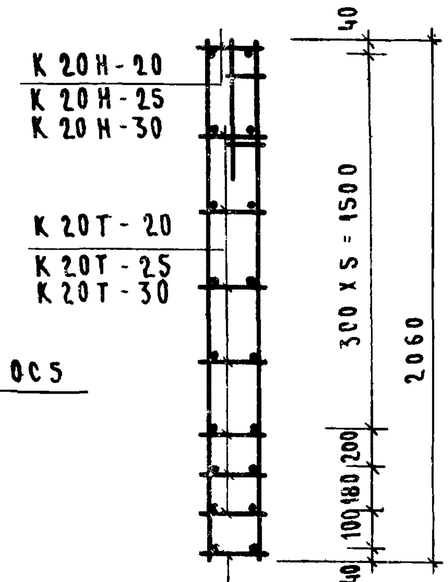

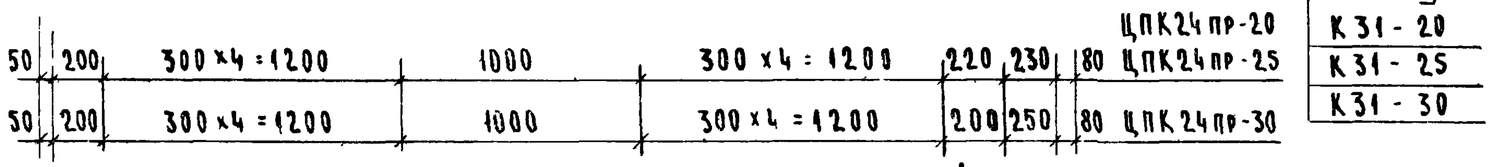

К31-20
К31-25
К31-30

1–1

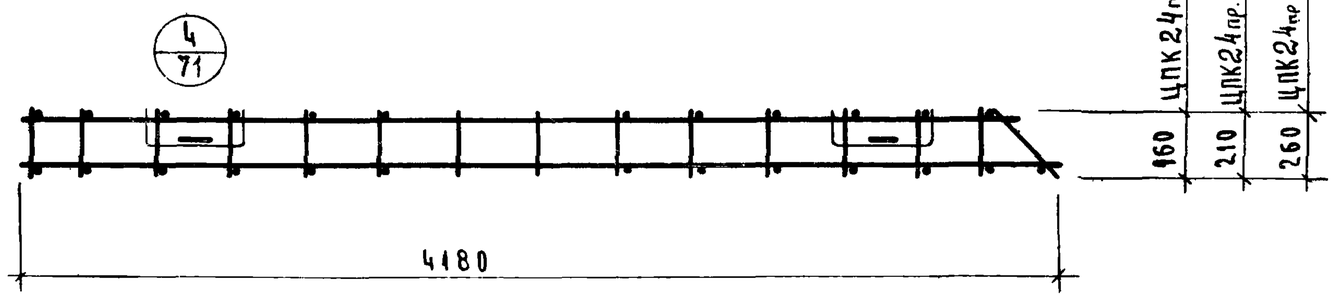

Спецификация арматурных изделий на пространственный каркас

Марка пространк каркаса	Марка арматурн изделий	Кол. штук	Масса, кг: одного изделия	Масса, кг: всех изделий	Масса, кг: общая	Лист
ЦПК 24пр-20	К20Т-20	7	10.22	71.54	106.44	л.65
	К20Н-20	1	10.22	10.22		л.65
	К31-20	1	8.66	8.66		л.70
	ОС 3	20	0.32	6.40		л.69
	ОС 5	5	0.30	1.50		л.69
	П2-20	2	4.06	8.12		л.58
ЦПК 24пр-25	К20Т 25	7	7.56	52.89	83.85	л.66
	К20Н-25	1	7.56	7.56		л.66
	К31-25	1	6.44	6.44		л.70
	ОС-3	20	0.32	6.40		л.69
	ОС 5	5	0.30	1.50		л.69
	П2-25	2	4.28	8.56		л.58
ЦПК 24пр-30	К20Т-30	7	5.41	37.87	64.47	л.67
	К20Н-30	1	5.41	5.41		л.67
	К31-30	1	4.61	4.61		л.70
	ОС 3	20	0.32	6.40		л.69
	ОС 5	5	0.30	1.50		л.69
	П2-30	2	4.34	8.68		л.58

ТК	ПАНЕЛИ ЦОКОЛЯ И ПОДВАЛА.	СЕРИЯ ИИ-04-5
1974	Пространственные каркасы ЦПК 24пр-20; ЦПК 24пр-25; ЦПК 24пр-30 Спецификация.	Выпуск 14 Лист 38

г. Москва Инстальпроект

ЦПК 24А-20 ; ЦПК 24А-25 ; ЦПК 24А-30

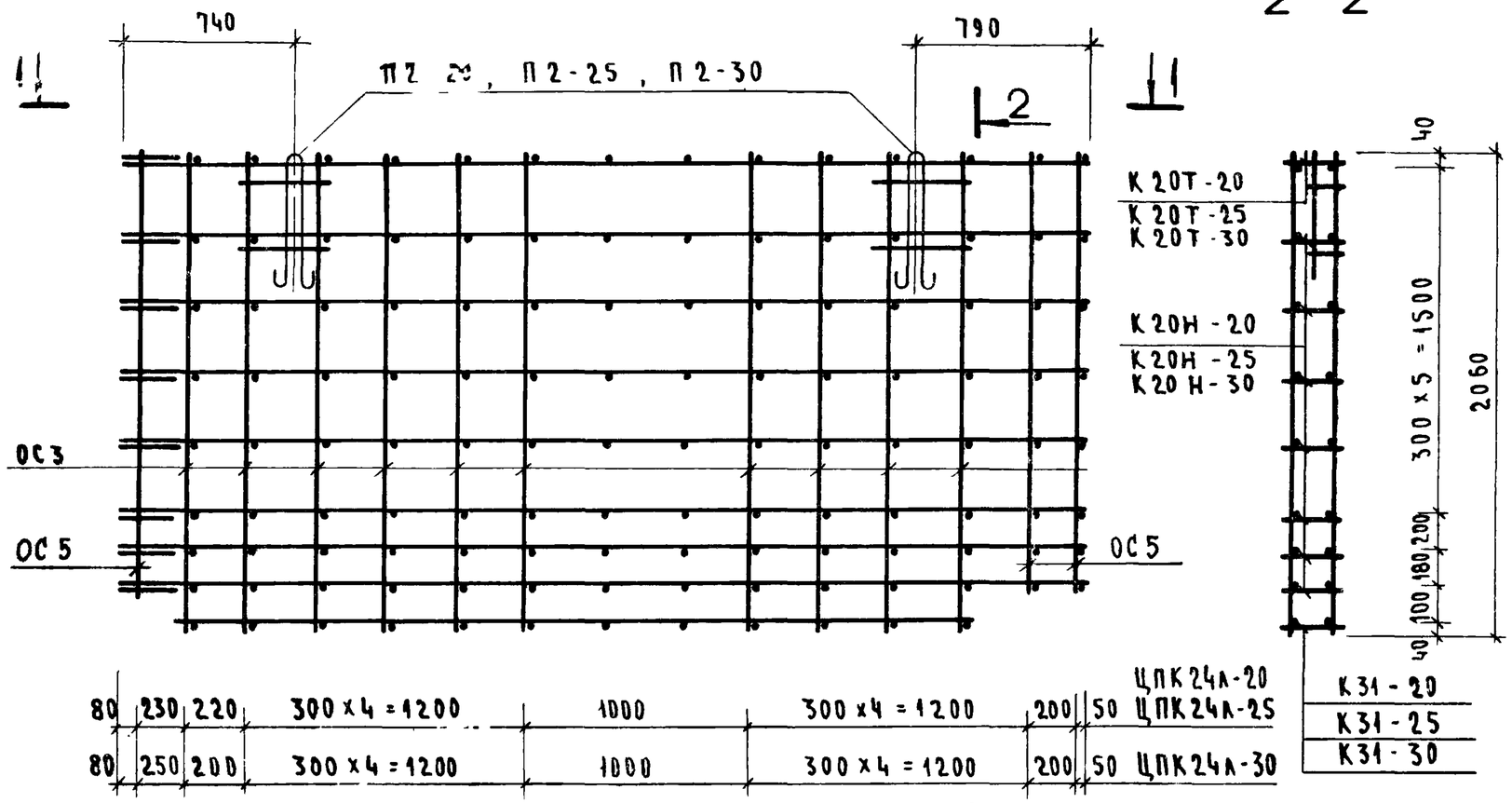

2—2

1—1

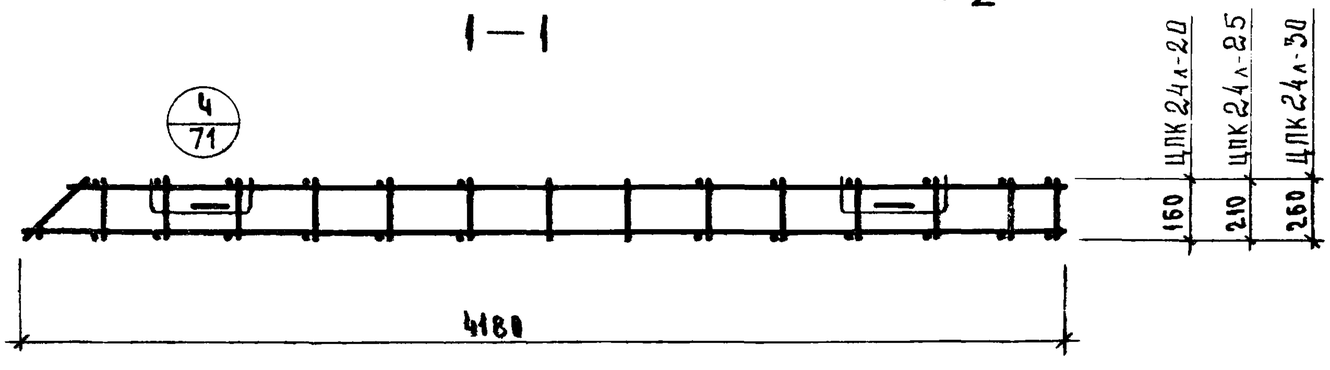

Спецификация арматурных изделий на пространственный каркас

Марка пространств. каркаса	Марка арматурн. изделий	Кол. штук	Масса кг одного издел.	Масса кг всех изделий	Масса кг общая	Лист
ЦПК 24А-20	К20Н-20	7	10.22	71.54	106.44	л.65
	К20Т-20	1	10.22	10.22		л.65
	К31-20	1	8.66	8.66		л.70
	ОС 3	20	0.32	6.40		л.69
	ОС 5	5	0.30	1.50		л.69
	П2-20	2	4.06	8.12		л.58
ЦПК 24А-25	К20Н-25	7	7.60	53.25	83.70	л.66
	К20Т-25	1	7.60	7.60		л.66
	К31-25	1	6.44	6.44		л.70
	ОС-3	20	0.32	6.40		л.69
	ОС-5	5	0.30	1.50		л.69
	П2-25	2	4.28	8.56		л.58
ЦПК 24А-30	К20Н-30	7	5.41	37.90	64.47	л.67
	К20Т-30	1	5.41	5.41		л.67
	К31-30	1	4.61	4.61		л.70
	ОС 3	20	0.32	6.40		л.69
	ОС 5	5	0.30	1.50		л.69
	П2-30	2	4.34	8.68		л.58

ТК	Панели цоколя и подвала.	Серия ИИ-04-5
1974	Пространственные каркасы ЦПК 24А-20; ЦПК 24А-25, ЦПК 24А-30. Спецификация.	Выпуск 14 Лист 31

г. Москва Исполнитель Андреев

ЦПК 25 пр-20; ЦПК 25 пр-25; ЦПК 25 пр-30

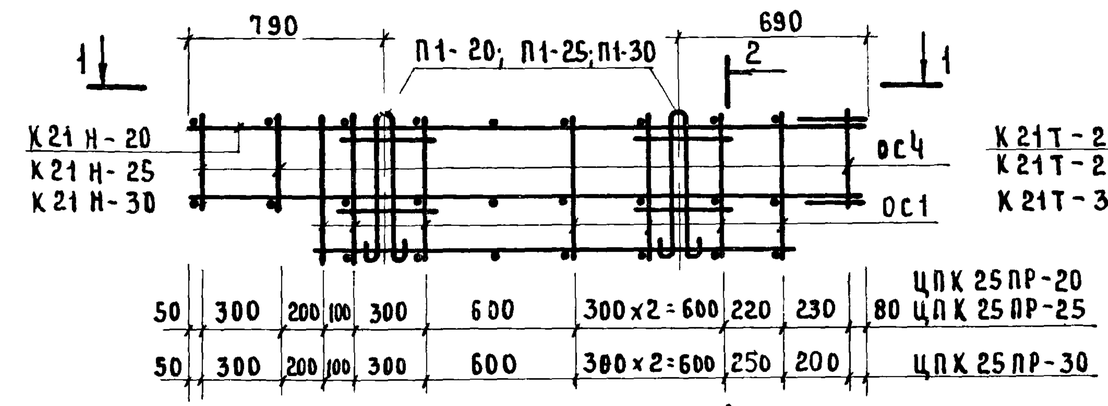

2-2

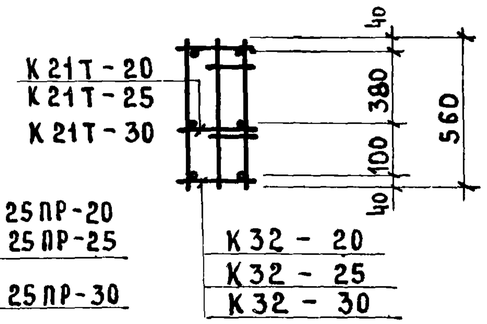

ЦПК 26 пр-20; ЦПК 26 пр-25; ЦПК 26 пр-30

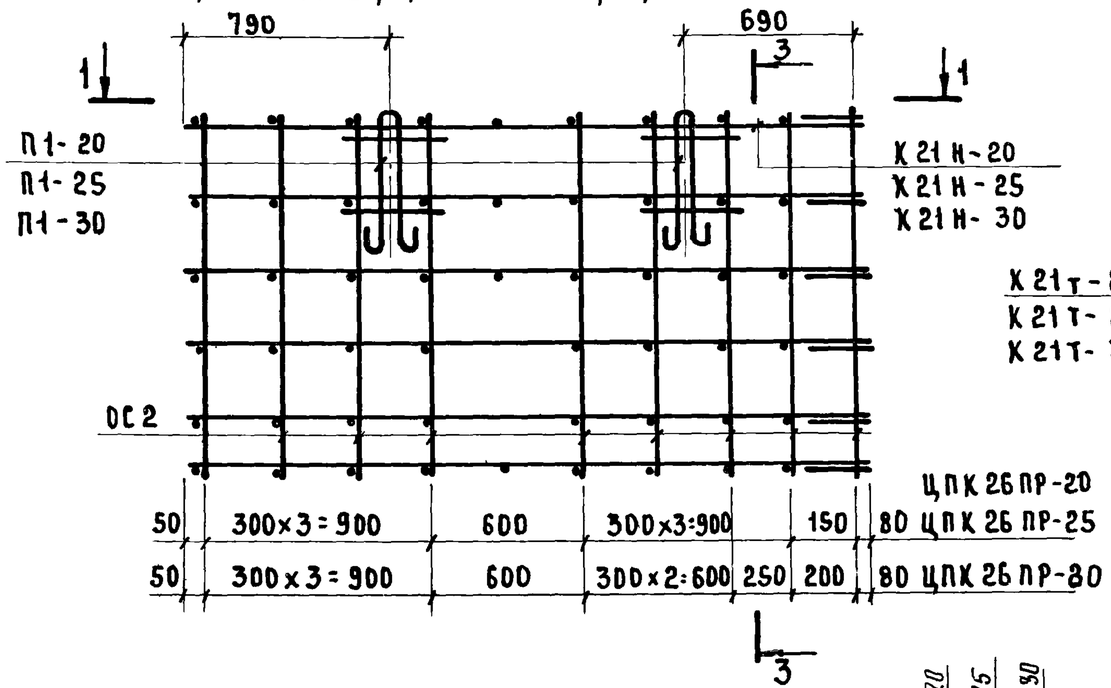

3-3

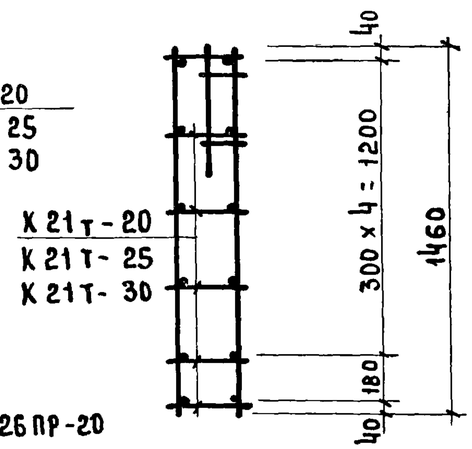

1-1

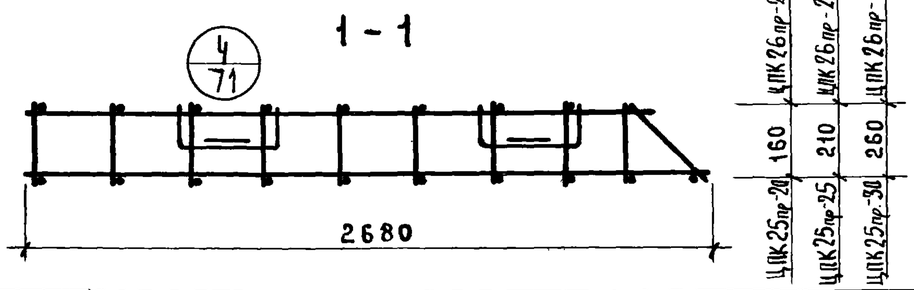

СПЕЦИФИКАЦИЯ АРМАТУРНЫХ ИЗДЕЛИЙ НА ПРОСТРАНСТВЕННЫЙ КАРКАС

Марка пространст каркаса	Марка арматурных изделий	К-во штук	Масса, кг: одного изделия	Масса, кг: всех изделий	Масса, кг: общая	Лист
ЦПК 25 пр-20	К21Т-20	1	3.39	3.39	14.40	л.64
	К21Н-20	1	3.39	3.39		л.64
	К32-20	1	2.55	2.55		л.70
	ОС-1	14	0.09	1.26		л.69
	ОС-4	5	0,07	0.35		л.69
	П1-20	2	1,73	3.46		л.57
ЦПК 25 пр-25	К21Т-25	1	3.43	3.43	14.96	л.64
	К21Н-25	1	3.43	3.43		л.64
	К32-25	1	2.59	2.59		л.70
	ОС-1	14	0.09	1.26		л.69
	ОС-4	5	0.07	0.35		л.69
	П1-25	2	1.95	3.90		л.58
ЦПК 25 пр-30	К21Т-30	1	3.44	3.44	15.13	л.68
	К21Н-30	1	3.44	3.44		л.68
	К32-30	1	2.62	2.62		л.70
	ОС-1	14	0.09	1.26		л.69
	ОС-4	5	0.07	0.35		л.69
	П1-30	2	2.01	4.02		л.58

ПРИМЕЧАНИЕ:

СПЕЦИФИКАЦИЮ АРМАТУРНЫХ ИЗДЕЛИЙ НА ЦПК 26 пр-20; ЦПК 26 пр-25; ЦПК 26 пр-30 СМ. ЛИСТ 15

ТК	ПАНЕЛИ ЦОКОЛЯ И ПОДВАЛА.	СЕРИЯ ИИ-04-5
1974	ПРОСТРАНСТВЕННЫЕ КАРКАСЫ ЦПК 25 пр-20; ЦПК 25 пр-25; ЦПК 25 пр-30; ЦПК 26 пр-20; ЦПК 26 пр-25; ЦПК 26 пр-30. СПЕЦИФИКАЦИЯ.	ВЫПУСК 14 / ЛИСТ 32

Инженер Андреев

13077-04 38

ЦПК25л-20; ЦПК25л-25; ЦПК25л-30

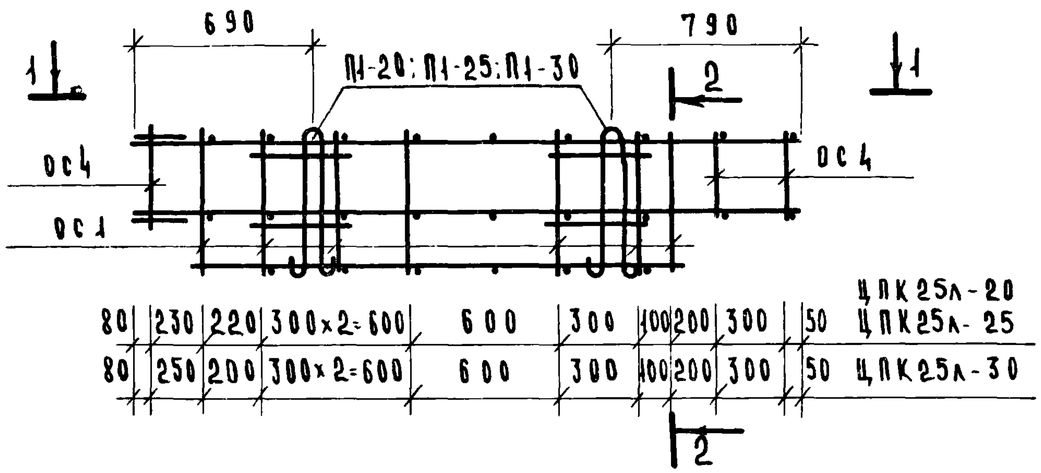

ЦПК26л-20; ЦПК26л-25; ЦПК26л-30

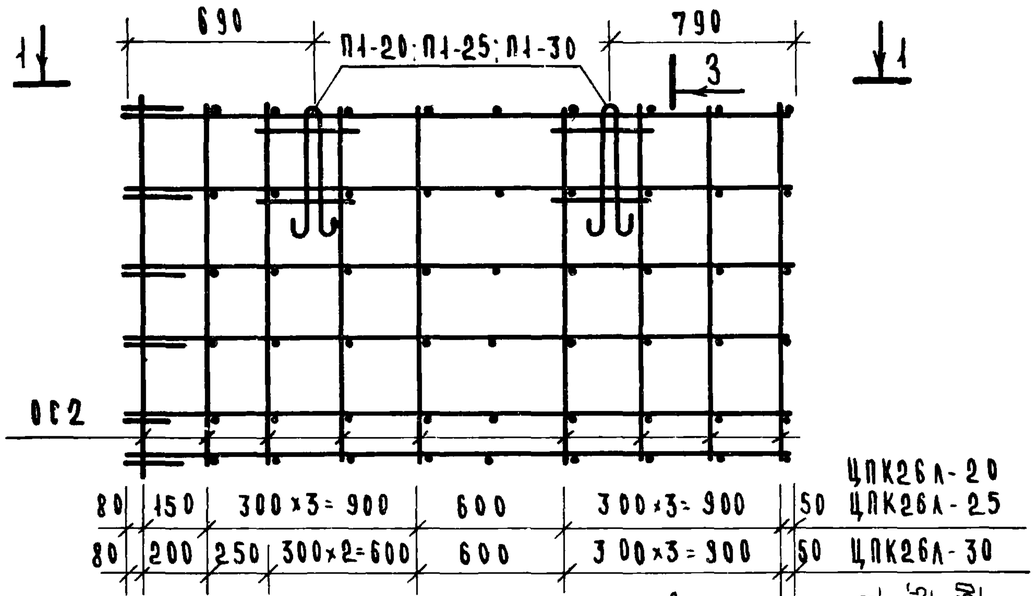

1 - 1

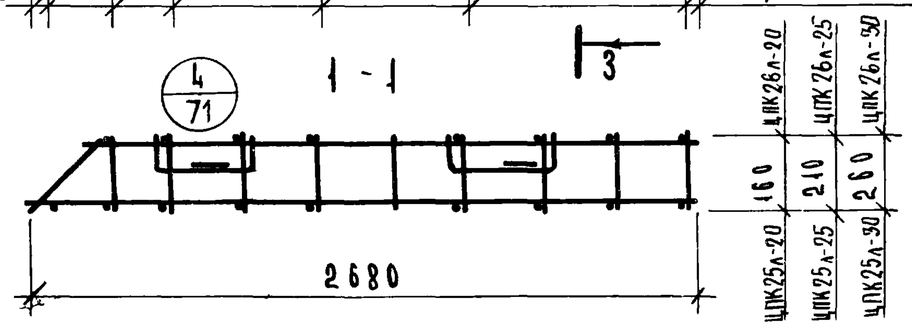

2 - 2

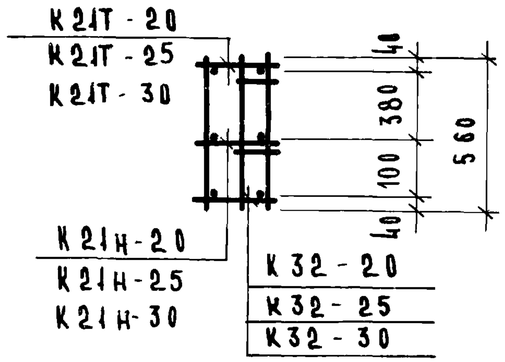

3 - 3

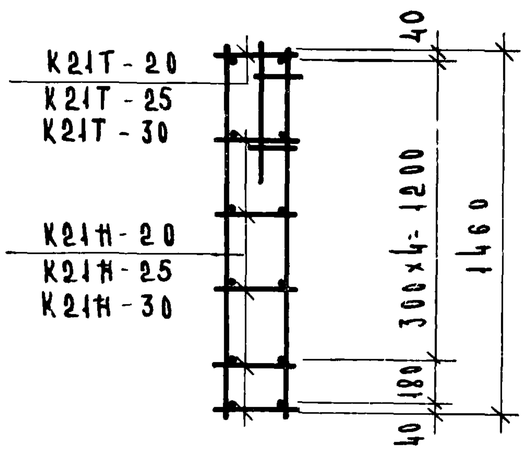

Спецификация арматурных изделий на пространственный каркас

Марка пространс каркаса	Марка арматурных изделий	Кол. штук	Масса, кг одного изделия	Масса, кг всех изделий	Масса, кг общая	Лист
ЦПК25л-20	К21т-20	1	3.39	3.39	14.40	л.64
	К21н-20	1	3.39	3.39		л.64
	К32-20	1	2.55	2.55		л.70
	ОС1	14	0.09	1.26		л.69
	ОС4	5	0.07	0.35		л.69
	П1-20	2	1.73	3.46		л.57
ЦПК25л-25	К21т-25	1	3.43	3.43	14.96	л.64
	К21н-25	1	3.43	3.43		л.64
	К32-25	1	2.59	2.59		л.70
	ОС1	14	0.09	1.26		л.69
	ОС4	5	0.07	0.35		л.69
	П1-25	2	1.95	3.90		л.58
ЦПК25л-30	К21т-30	1	3.44	3.44	15.13	л.68
	К21н-30	1	3.44	3.44		л.68
	К32-30	1	2.62	2.62		л.70
	ОС1	14	0.09	1.26		л.69
	ОС4	5	0.07	0.35		л.69
	П1-30	2	2.01	4.02		л.58

Примечание:

Спецификацию арматурных изделий на ЦПК26л-20; ЦПК26л-25; ЦПК26л-30 см. лист 15

ТК	Панели цоколя и подвала.	Серия ИИ-04-5	
1974	Пространственные каркасы ЦПК25л-20; ЦПК25л-25; ЦПК25л-30; ЦПК26л-20; ЦПК26л-25; ЦПК26л-30; Спецификация.	Выпуск 14	Лист 33

Цниипромзданий Госстроя СССР г. Москва
Шпоканитель Андреев
13077-04 39

ЦПК 27пр-20, ЦПК 27пр-25, ЦПК 27пр-30

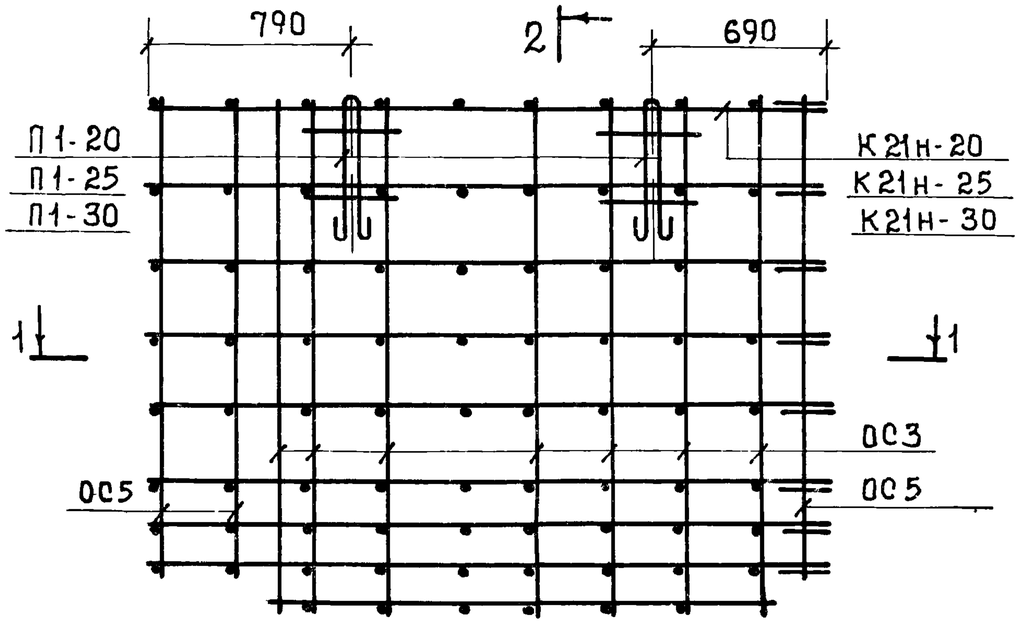

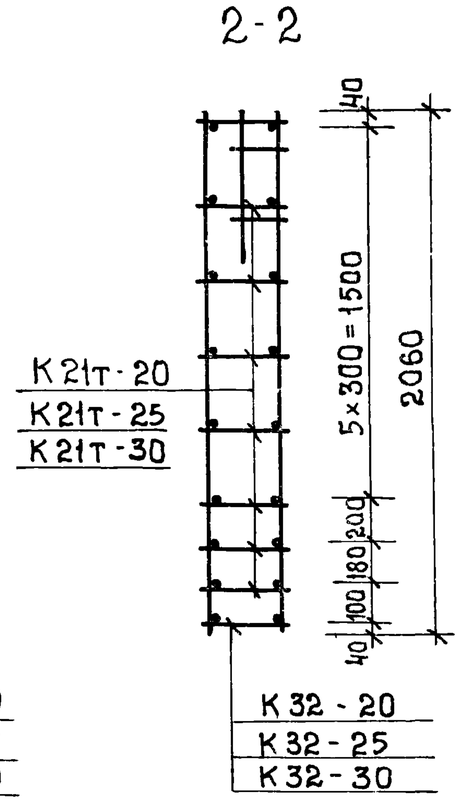

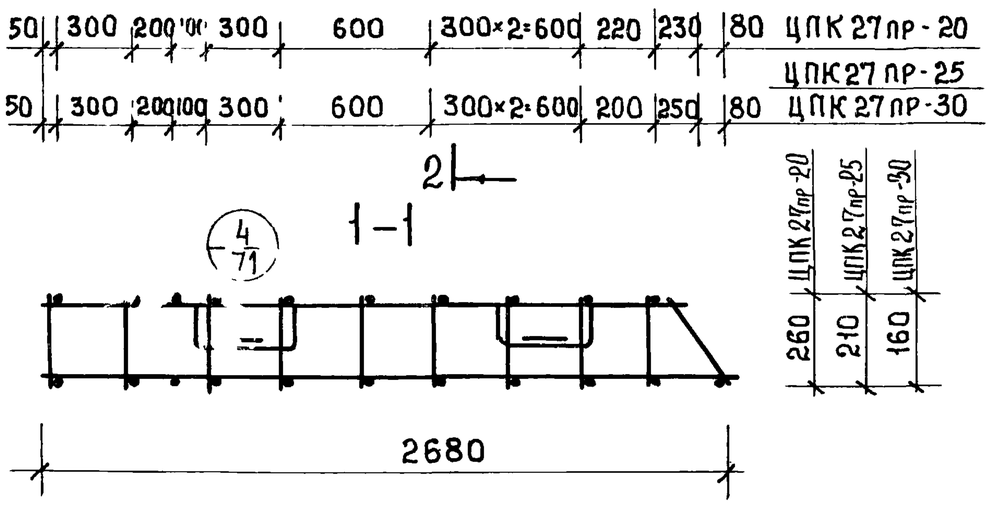

Спецификация арматурных изделий на пространственный каркас.

Марка пространн. каркаса	Марка арматурн. изделий	Кол. штук	Масса, кг. одного изделия	Масса, кг. всех изделий	Масса, кг. общая	Лист.
ЦПК 27пр-20	К21т-20	7	3.39	23.73	39.11	л.64
	К21н-20	1	3.39	3.39		л.64
	К32-20	1	2.55	2.55		л.70
	ОС-3	14	0.32	4.48		л.69
	ОС-5	5	0.30	1.50		л.69
	П1-20	2	1.73	3.46		л.57
ЦПК 27пр-25	К21т-25	7	3.42	23.94	39.83	л.64
	К21н-25	1	3.42	3.42		л.64
	К32-25	1	2.59	2.59		л.70
	ОС 3	14	0.32	4.48		л.69
	ОС-5	5	0.30	1.50		л.69
	П1-25	2	1.95	3.90		л.58
ЦПК 27пр-30	К21т-30	7	3.44	24.08	40.14	л.68
	К21н-30	1	3.44	3.44		л.68
	К32-30	1	2.62	2.62		л.70
	ОС 3	14	0.32	4.48		л.69
	ОС 5	5	0.30	1.50		л.69
	П1-30	2	2.01	4.02		л.58

ЦПК 27л-20, ЦПК 27л-25, ЦПК 27л-30.

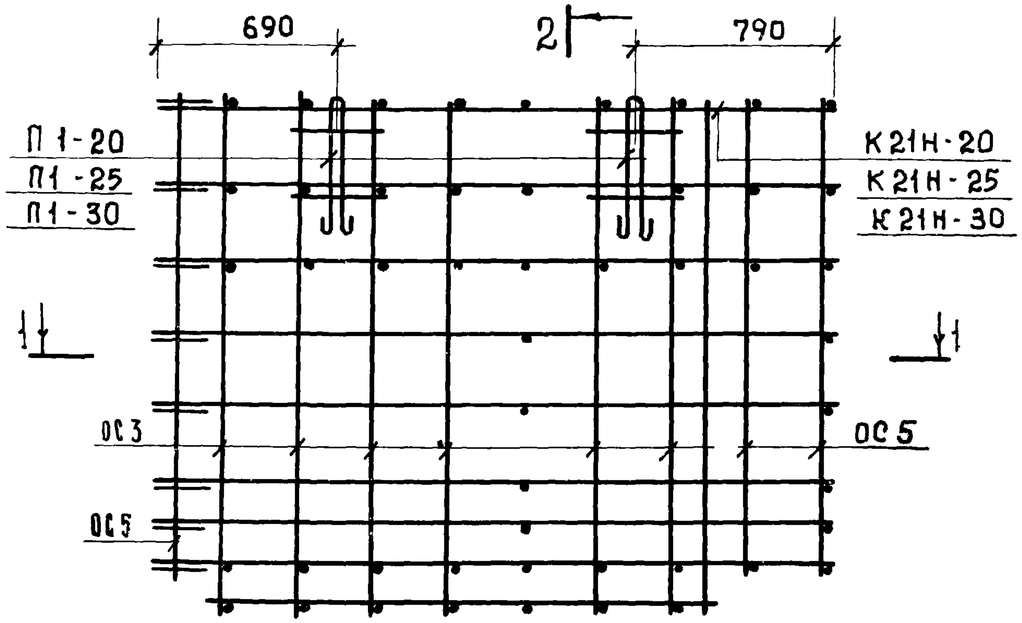

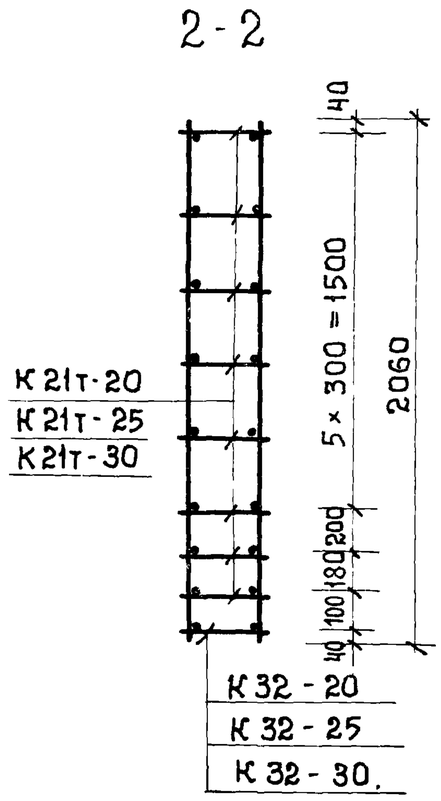

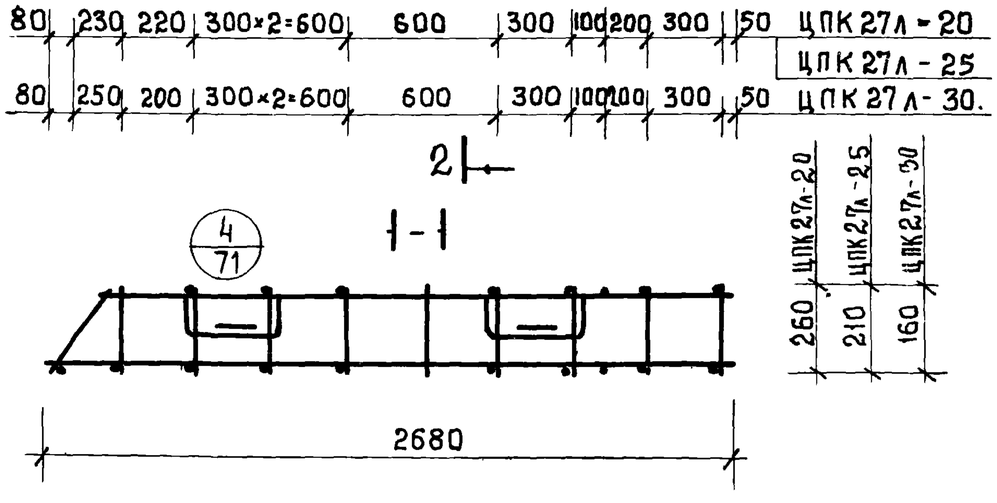

СПЕЦИФИКАЦИЯ АРМАТУРНЫХ ИЗДЕЛИЙ НА ПРОСТРАНСТВЕННЫЙ КАРКАС.

МАРКА ПРОСТРАН КАРКАСА	МАРКА АРМАТУРН. ИЗДЕЛИЙ	К-ВО ШТУК.	МАССА, КГ. ОДНОГО ИЗДЕЛИЯ	МАССА, КГ. ВСЕХ ИЗДЕЛИЙ	МАССА, КГ. ОБЩАЯ	ЛИСТ
ЦПК27л-20	К21Т-20	7	3.39	23.38	38.76	л.64
	К21Н-20	1	3.39	3.39		л.64
	К32-20	1	2.55	2.55		л.70
	ОС3	14	0.32	4.48		л.69
	ОС5	5	0.30	1.50		л.69
	П1-20	2	1.73	3.46		л.57
ЦПК27л-25	К21Т-25	7	3.43	24.00	39.90	л.64
	К21Н-25	1	3.43	3.43		л.64
	К32-25	1	2.59	2.59		л.70
	ОС3	14	0.32	4.48		л.69
	ОС5	5	0.30	1.50		л.69
	П1-25	2	1.95	3.90		л.58
ЦПК27л-30	К21Т-30	7	3.44	24.08	40.14	л.68
	К21Н-30	1	3.44	3.44		л.68
	К32-30	1	2.62	2.62		л.70
	ОС3	14	0.32	4.48		л.69
	ОС5	5	0.30	1.50		л.69
	П1-30	2	2.01	4.02		л.58

ЦПКИиС г. Москва | Комиссаров | Сартакова | Исполнил

ТК	ПАНЕЛИ ЦОКОЛЯ И ПОДВАЛА.	СЕРИЯ ИИ-04-5
1974	ПРОСТРАНСТВЕННЫЕ КАРКАСЫ ЦПК27л-20, ЦПК27л-25, ЦПК27л-30. СПЕЦИФИКАЦИЯ.	ВЫПУСК 14 / ЛИСТ 35

ЦПК 28-20

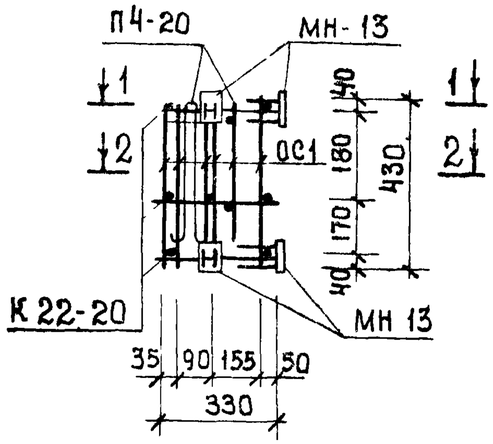

ЦПК 29-20

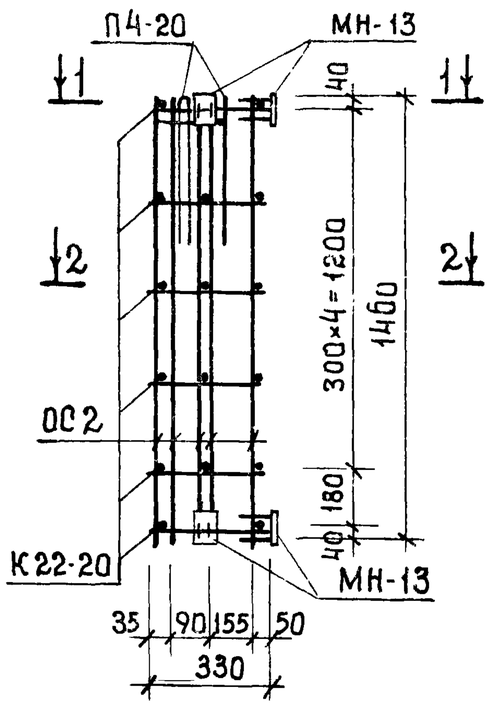

ЦПК 30-20.

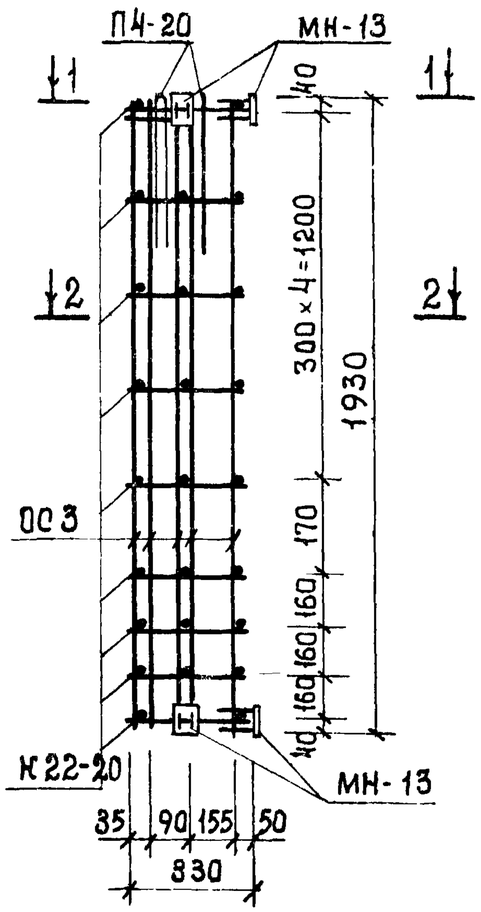

1-1

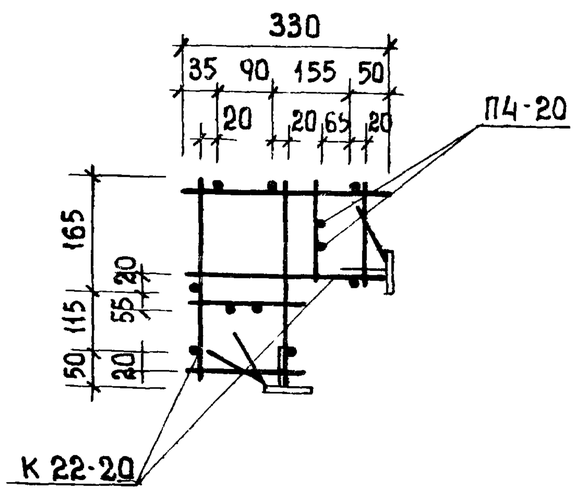

2-2

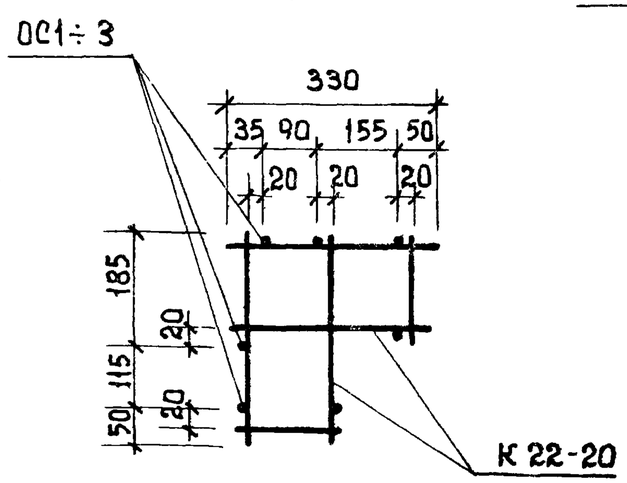

Спецификация арматурных изделий на пространственный каркас.

Марка пространн. каркаса	Марка арматурн. изделия	Кол. штук	Масса кг. одного изделия	Масса кг. всех изделий	Масса кг. общая	Лист
ЦПК28-20	К22-20	3	0,25	0.75	9.40	л.68
	ОС1	7	0.09	0.63		л.69
	МН-13	4	1.30	5.20		л.61
	П4-20	2	1.41	2.82		л.57
ЦПК29-20	К22-20	6	0.25	1.50	11 13	л.68
	ОС2	7	0.23	1.61		л.69
	МН-13	4	1.30	5.20		л.61
	П4-20	2	1,41	2.82		л.57
ЦПК 30-20	К22-20	9	0.25	2.25	12,51	л.68
	ОС3	7	0.32	2.24		л.69
	МН-13	4	1.30	5.20		л.61
	П4-20	2	1.41	2.82		л.57

Цниипромзданий комплексов П. Москва. | Ст. инженер Смелова | Исполнил Денисова

ТК	ПАНЕЛИ ЦОКОЛЯ И ПОДВАЛА.	Серия ИИ-04-5	
1974	Пространственные каркасы ЦПК 28-20; ЦПК 29-20; ЦПК 30-20. Спецификация.	Выпуск 14	Лист 36

13077-04 42

ЦПК 31-20

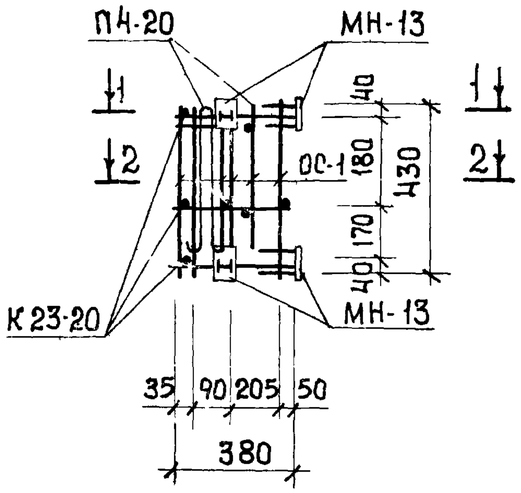

ЦПК-32-20.

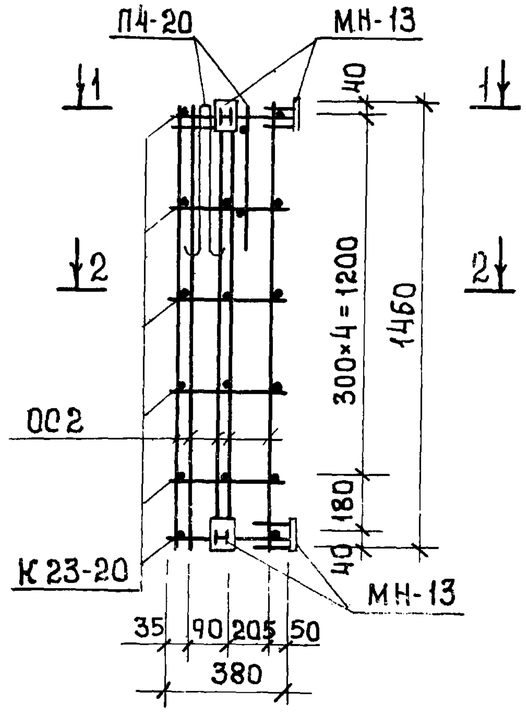

ЦПК-33-20.

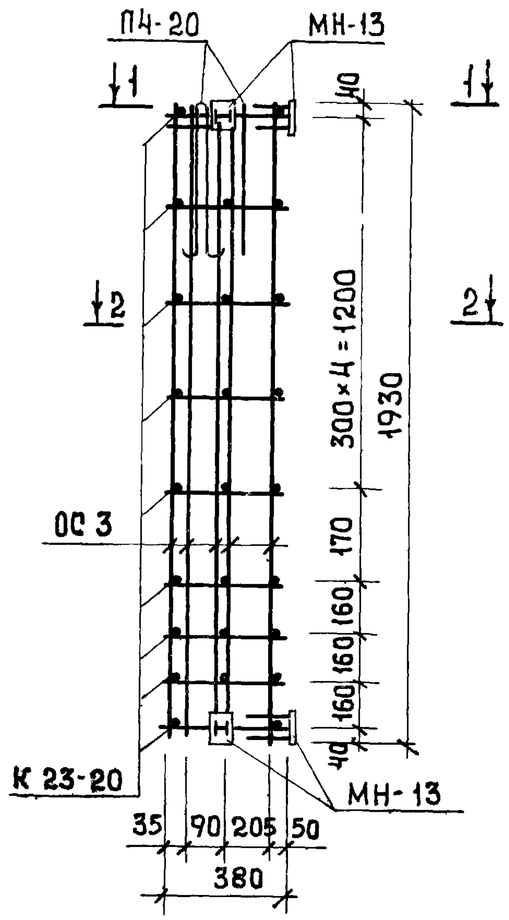

СПЕЦИФИКАЦИЯ АРМАТУРНЫХ ИЗДЕЛИЙ НА ПРОСТРАНСТВЕННЫЙ КАРКАС.

МАРКА ПРОСТРАН КАРКАСА	МАРКА АРМАТУРН ИЗДЕЛИЙ	КОЛ ШТУК	МАССА, КГ. ОДНОГО ИЗДЕЛИЯ	МАССА, КГ. ВСЕХ ИЗДЕЛИЙ	МАССА, КГ. ОБЩАЯ	ЛИСТ.
ЦПК-31-20.	К 23-20	3	0 29	0.87	9.52	л.68
	ОС1	1	0.09	0.63		л.69
	МН-13	4	1.30	5.20		л.61
	П4-20	2	1.41	2.82		л.57
ЦПК-32-20	К 23-20	6	0.29	1.74	11.37	л.68
	ОС 2	7	0.23	1.61		л.69
	МН-13	4	1.30	5.20		л.61
	П4-20	2	1.41	2.82		л.57
ЦПК-33-20	К23-20	9	0.29	2.61	12.87	л.68
	ОС 3	7	0.32	2.24		л.69
	МН-13	4	1.30	5.20		л.61
	П4-20	2	1.41	2.82		л.57

1-1

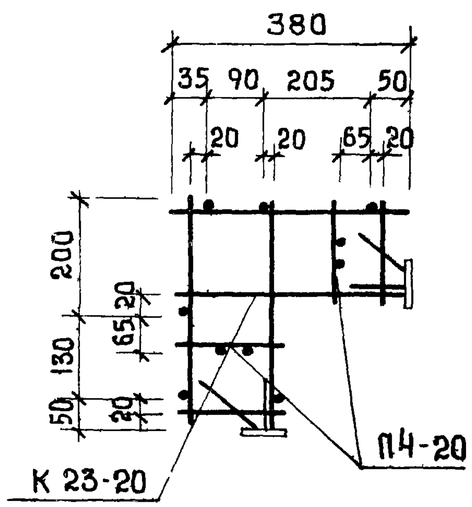

2-2

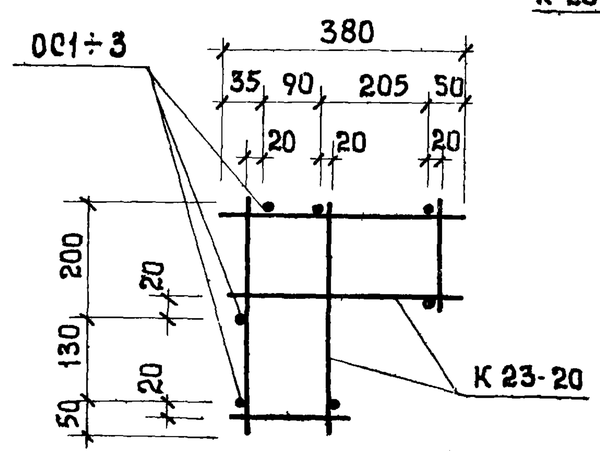

Т.К	ПАНЕЛИ ЦОКОЛЯ И ПОДВАЛА.	СЕРИЯ ИИ-04-5
1974	ПРОСТРАНСТВЕННЫЕ КАРКАСЫ ЦПК-31-20; ЦПК 32-20; ЦПК 33-20 СПЕЦИФИКАЦИЯ.	ВЫПУСК 14 / ЛИСТ 37

ЦНИИЭП комплексных зрелищных сооружений г. Москва. ИСПОЛНИЛ ДЕНИСОВА

13077-04 43

ЦПК 28-25

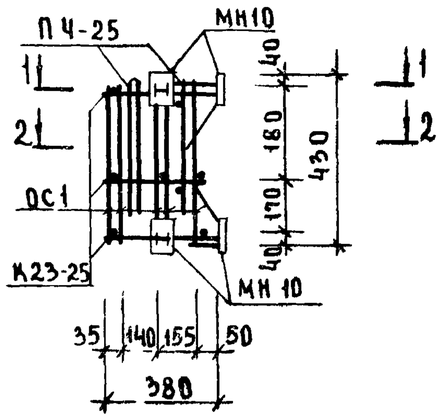

ЦПК 29-25

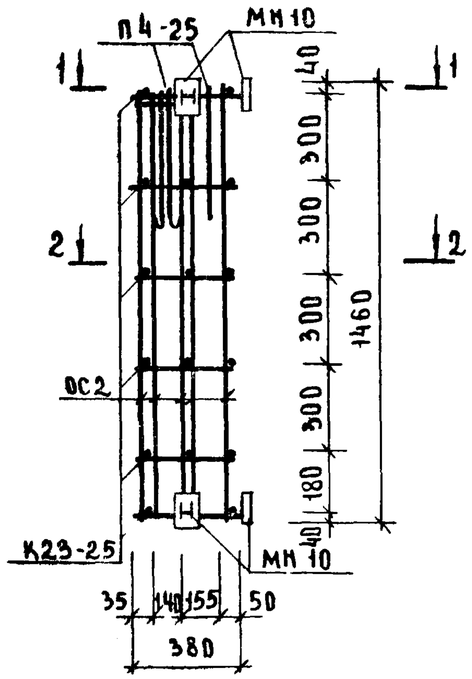

ЦПК 30-25

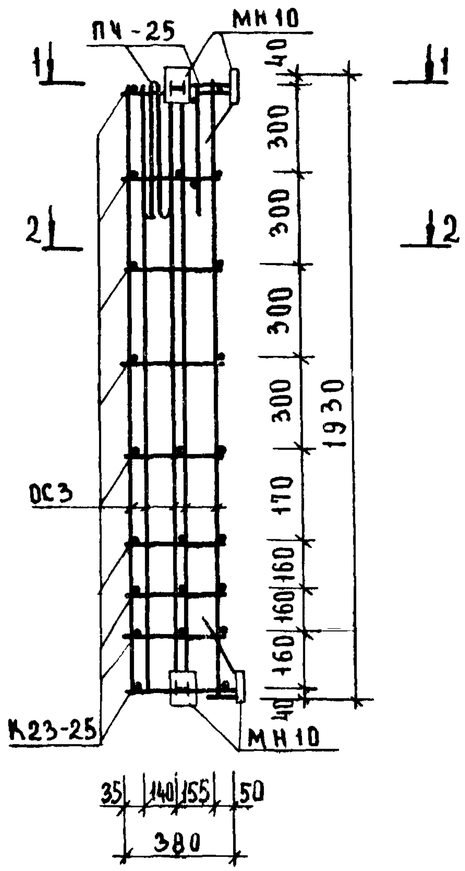

1 - 1

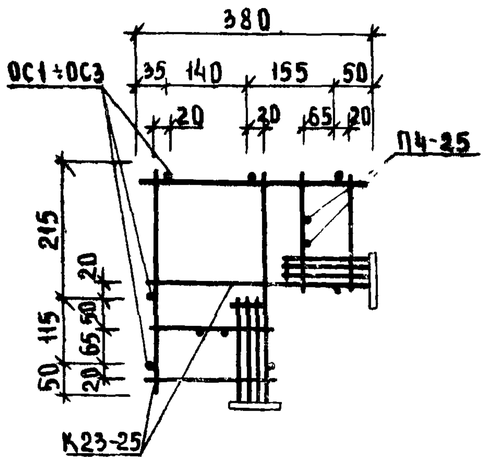

2 - 2

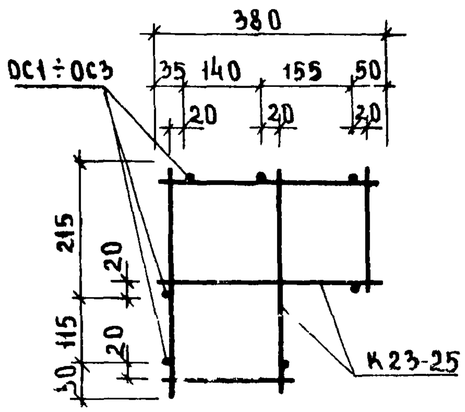

Спецификация арматурных изделий на пространственный каркас

Марка пространк каркаса	Марка арматурн изделия	К-во штук	Вес кг: одного изделия	Вес кг: всех изделий	Вес кг: общий	Лист
ЦПК28-25	К23-25	3	0.30	0.90	11.27	л.68
	ОС1	7	0.09	0.63		л.69
	МН 10	4	1.89	7.56		л.61
	П4-25	2	1.09	2.18		л.59
ЦПК29-25	К23-25	6	0.30	1.80	13.15	л.68
	ОС2	7	0.23	1.61		л.69
	МН 10	4	1.89	7.56		л.61
	П4-25	2	1.09	2.18		л.59
ЦПК30-25	К23-25	9	0.30	2.70	14.68	л.68
	ОС3	7	0.32	2.24		л.69
	МН 10	4	1.89	7.56		л.61
	П4-25	2	1.09	2.18		л.59

Подпись и дата | Инв. № подл. | САРТАКОВА

ТК	ПАНЕЛИ ЦОКОЛЯ И ПОДВАЛА.	СЕРИЯ ИИ-04-5
1974	ПРОСТРАНСТВЕННЫЕ КАРКАСЫ ЦПК28-25, ЦПК 29-25, ЦПК-30-25 СПЕЦИФИКАЦИЯ.	ВЫПУСК 14 / ЛИСТ 38

ЦПК 31-25

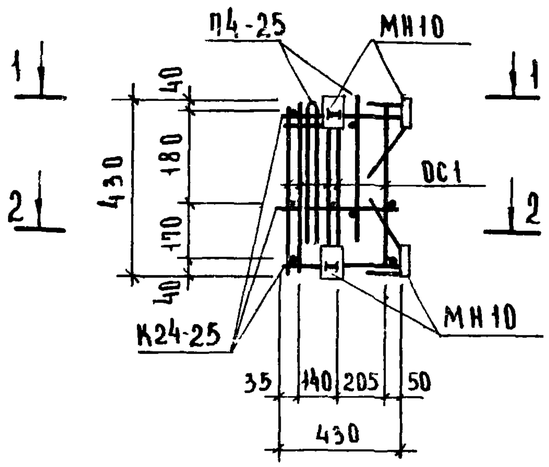

ЦПК 32-25

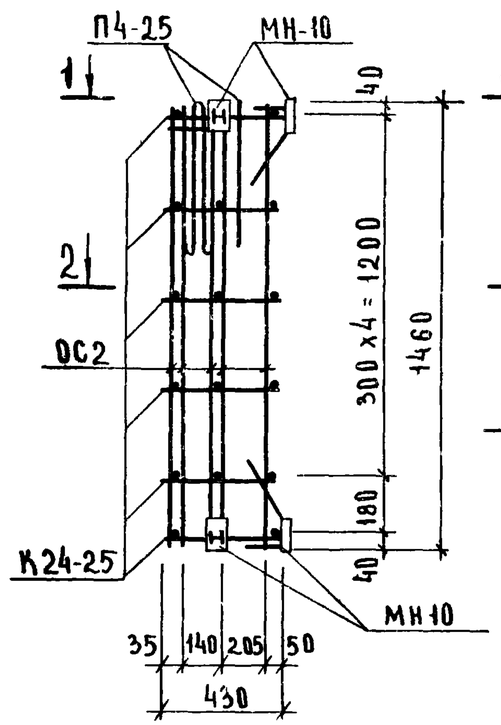

ЦПК 33-25

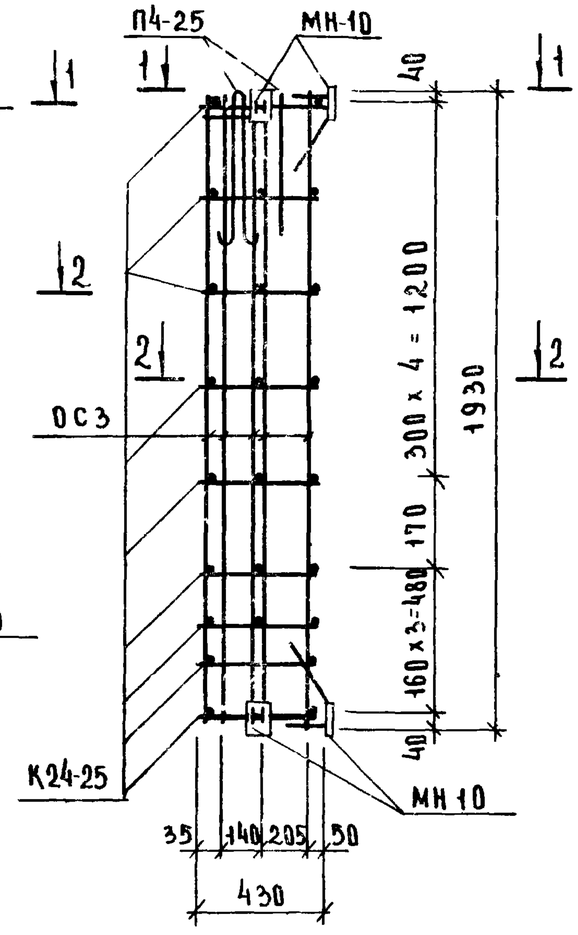

1 - 1

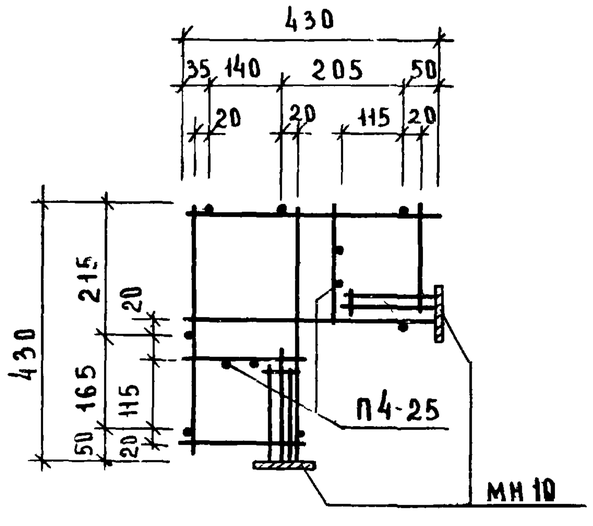

2 - 2

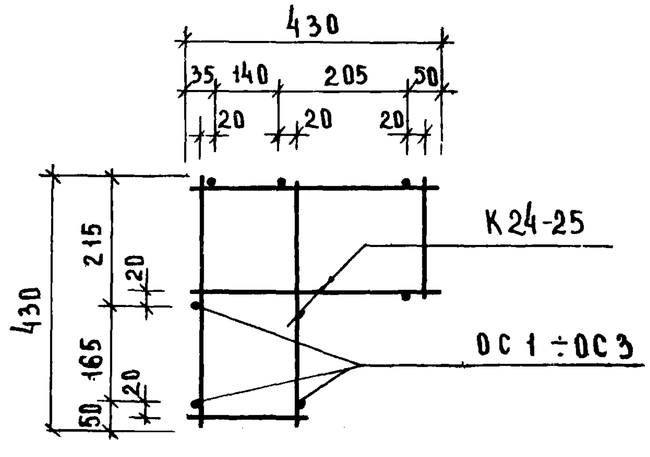

Спецификация арматурных изделий на пространственный каркас

Марка пространст каркаса	Марка арматурных изделий	Кол штук	Масса, кг одного изделия	Масса, кг всех изделий	Масса, кг общая	Лист
ЦПК 31-25	К24-25	3	0.34	1.02	11.39	л.68
	МН-10	4	1.89	7.56		л.61
	ОС1	7	0.09	0.63		л.69
	П4-25	2	1.09	2.18		л.59
ЦПК 32-25	К24-25	6	0.34	2.04	13.39	л.68
	МН-10	4	1.89	7.56		л.61
	ОС 2	7	0.23	1.61		л.69
	П4-25	2	1.09	2.18		л.59
ЦПК 33-25	К24-25	9	0.34	3.06	15.04	л.68
	МН-10	4	1.89	7.56		л.61
	ОС 3	7	0.32	2.24		л.69
	П4-25	2	1.09	2.18		л.59

АНАРЕЕВ
ИСПОЛНИТЕЛЬ
г. МОСКВА

Т.К

ПАНЕЛИ ЦОКОЛЯ И ПОДВАЛА.

СЕРИЯ ИИ-04-5

1071

Пространственные каркасы ЦПК 31-25, ЦПК 32-25; ЦПК 33-25, СПЕЦИФИКАЦИЯ

Выпуск | Лист 39

ЦПК 28 - 30

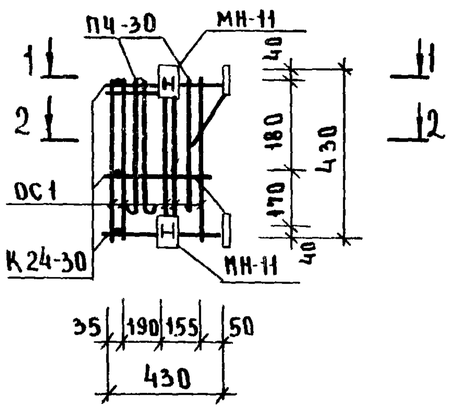

ЦПК 29 - 30

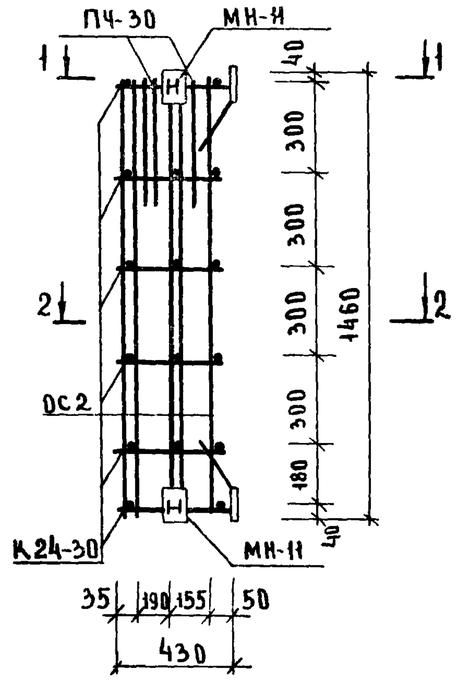

ЦПК 30 - 30

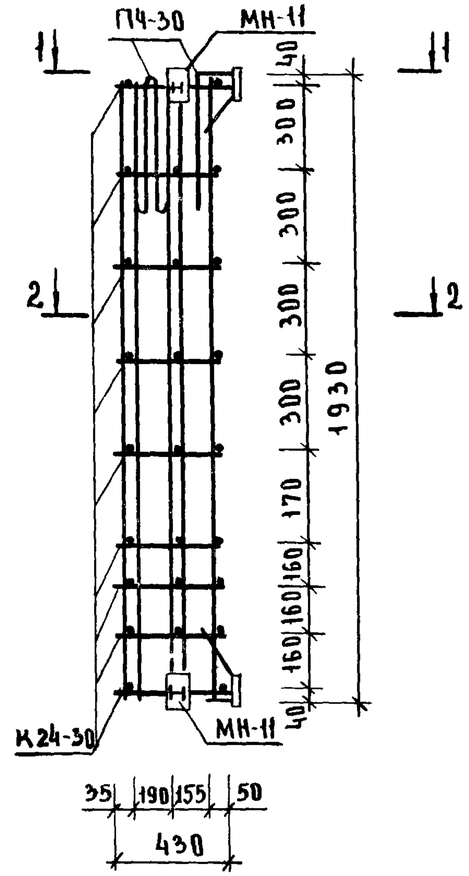

1 - 1

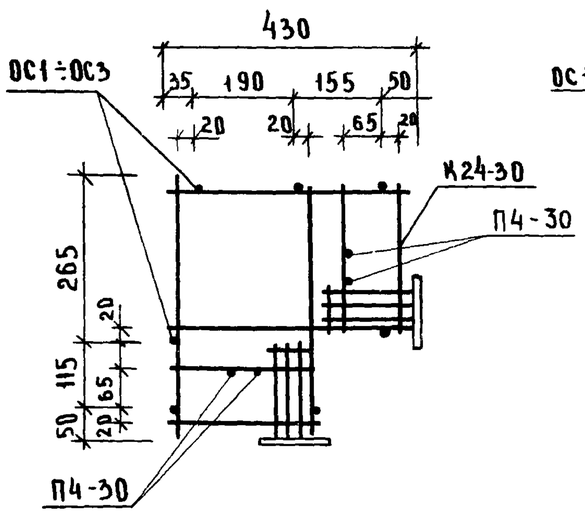

2 - 2

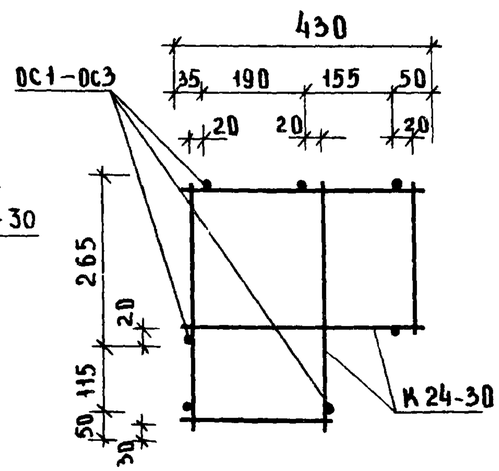

СПЕЦИФИКАЦИЯ АРМАТУРНЫХ ИЗДЕЛИЙ НА ПРОСТРАНСТВЕННЫЙ КАРКАС

МАРКА ПРОСТРАН КАРКАСА	МАРКА АРМАТУРН ИЗДЕЛИЯ	КОЛ. ШТУК	МАССА, КГ			ЛИСТ
			ОДНОГО ИЗДЕЛИЯ	ВСЕХ ИЗДЕЛИЙ	ОБЩИЙ	
ЦПК28-30	К24-30	3	0.36	1.08	11.21	л.68
	ОС 1	7	0.09	0.63		л.69
	МН 11	4	1.80	7.20		л.61
	П4-30	2	1.15	2.30		л.59
ЦПК29-30	К24-30	6	0.36	2.20	13.30	л.68
	ОС2	7	0.23	1.60		л.69
	МН 11	4	1.80	7.20		л.61
	П4 30	2	1.15	2.30		л.59
ЦПК30-30	К24-30	9	0.36	3.24	14.94	л.68
	ОС 3	7	0.32	2.20		л.69
	МН 11	4	1.80	7.20		л.61
	П4-30	2	1.15	2.30		л.59

САРТАКОВА
ИСПОЛНИЛ
ЖИЛЕЕКОВ, СТ. ИНЖЕНЕР
г. МОСКВА

ТК	ПАНЕЛИ ЦОКОЛЯ И ПОДВАЛА.	СЕРИЯ ИИ-04-5
1974	ПРОСТРАНСТВЕННЫЕ КАРКАСЫ ЦПК 28-30, ЦПК 29-30, ЦПК 30-30 СПЕЦИФИКАЦИЯ	ВЫПУСК 14 / ЛИСТ 40

13077-04 46

ЦПК 31-30

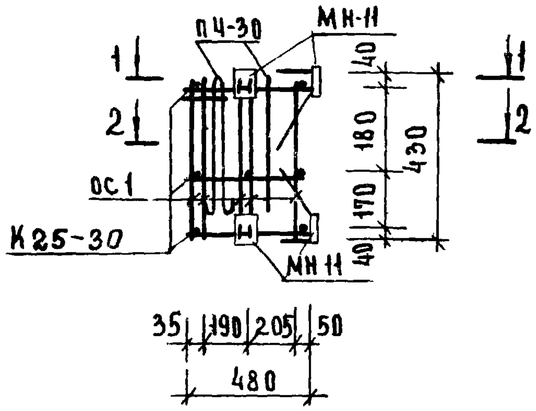

ЦПК 32-30

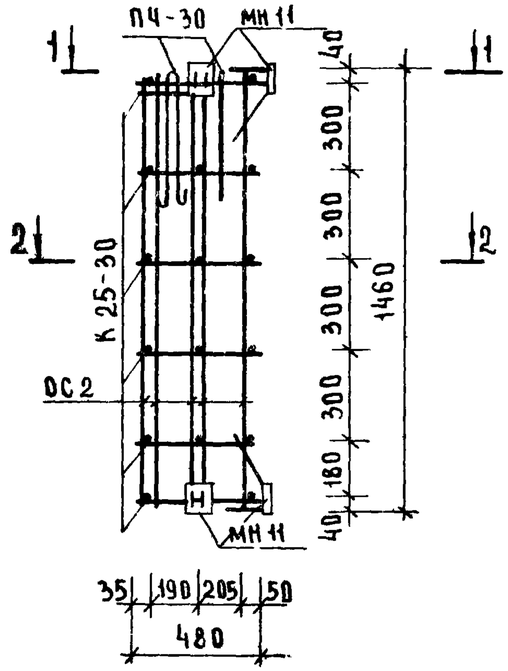

ЦПК 33-30

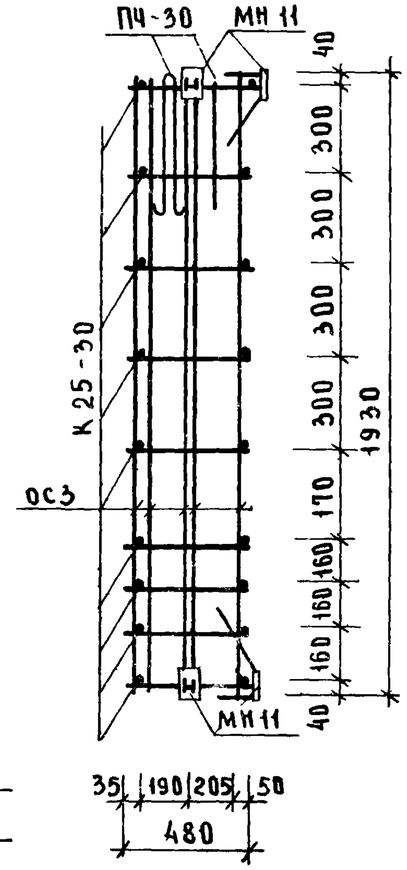

1-1

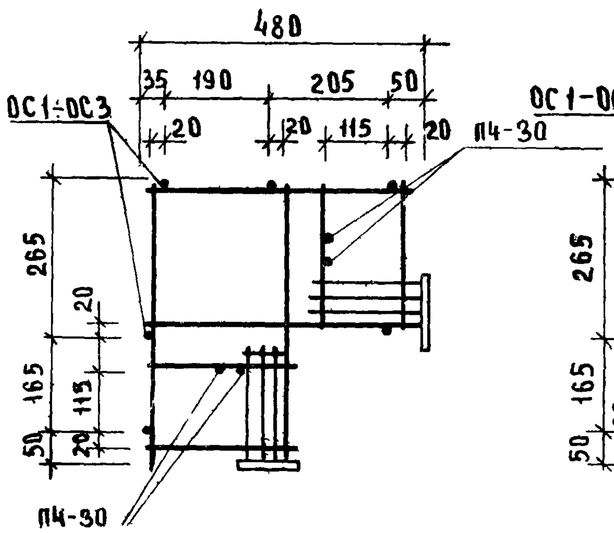

2-2

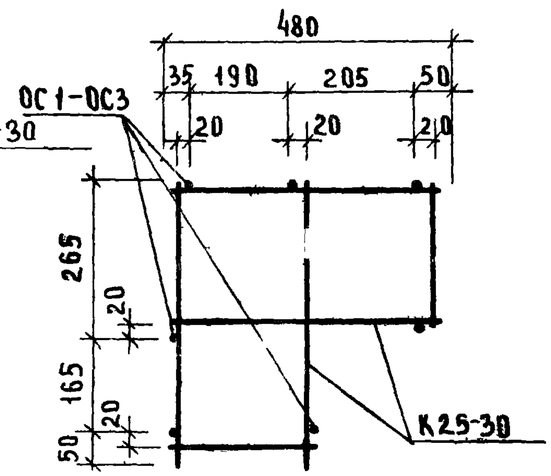

Спецификация арматурных изделий на пространственный каркас

Марка пространк каркаса	Марка арматурн изделия	К-во штук	Масса, кг одного изделия	Масса, кг всех изделий	Общий	Лист
ЦПК31-30	К25-30	3	0.38	1.14	11.27	л.69
	ОС1	7	0.09	0.63		л.69
	МН 11	4	1.80	7.20		л.61
	П4 30	2	1.15	2.30		л.59
ЦПК32-30	К25-30	6	0.38	2.28	13.39	л.69
	ОС2	7	0.23	1.61		л.69
	МН-11	4	1.80	7.20		л.61
	П4-30	2	1.15	2.30		л.59
ЦПК33-30	К25-30	9	0.38	3.42	15.16	л.69
	ОС 3	7	0.32	2.24		л.69
	МН 11	4	1.80	7.20		л.61
	П4-30	2	1.15	2.30		л.59

Разработан в г. Москва
Исполнила Смелова
Сартакова

ТК	Панели цоколя и подвала.	Серия ИИ-04-5
1974	Пространственные каркасы ЦПК 31-30 ЦПК 32-30 ЦПК 33-30 Спецификация.	Выпуск 14 Лист 41

13077-04 4?

ЦПК 34-25; ЦПК-34-30.

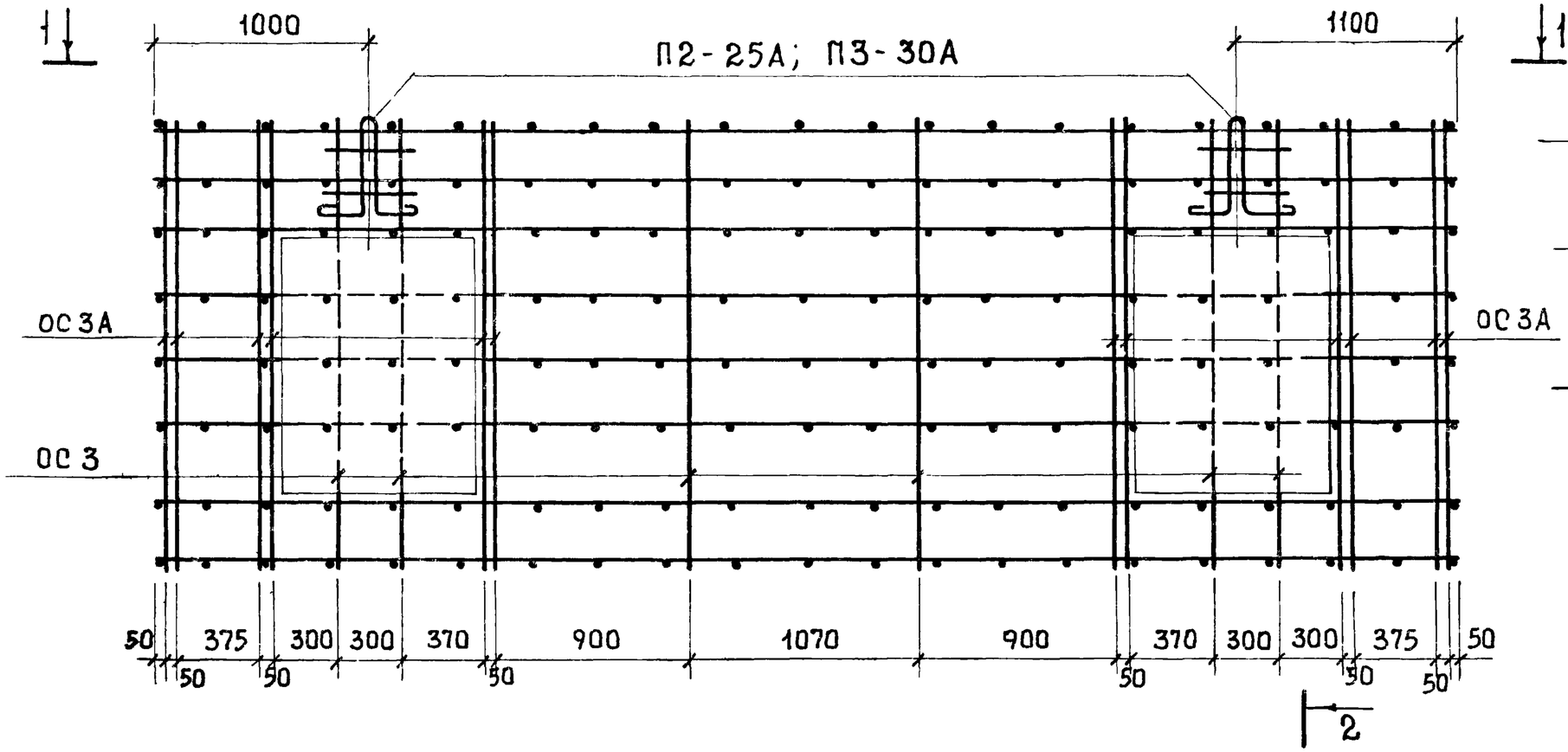

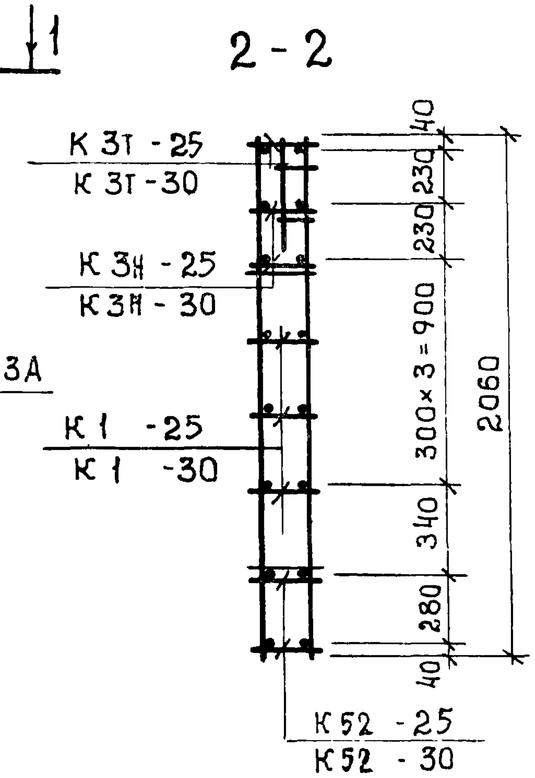

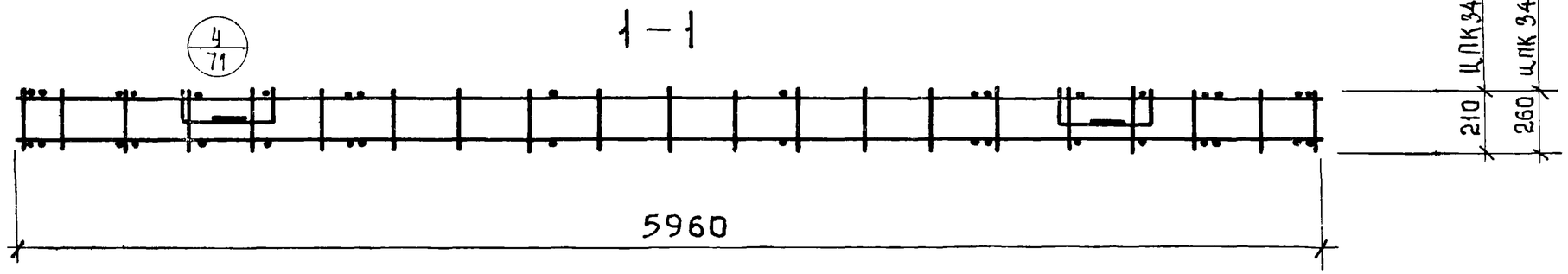

Примечание.

1. Спецификацию арматурных изделий см. лист 14.
2. В местах отверстий сетки, показанные пунктиром, вырезать по месту.

ТК	Панели цоколя и подвала.	Серия ИИ-04-5	
	Пространственные каркасы ЦПК-34-25, ЦПК-34-30.	Выпуск 14	Лист 42

Ц... Комплексное п. Москва | Исполнитель | Андреев

13077-01 ЦС

ЦПК 35-20; ЦПК 35-25; ЦПК 35-30.

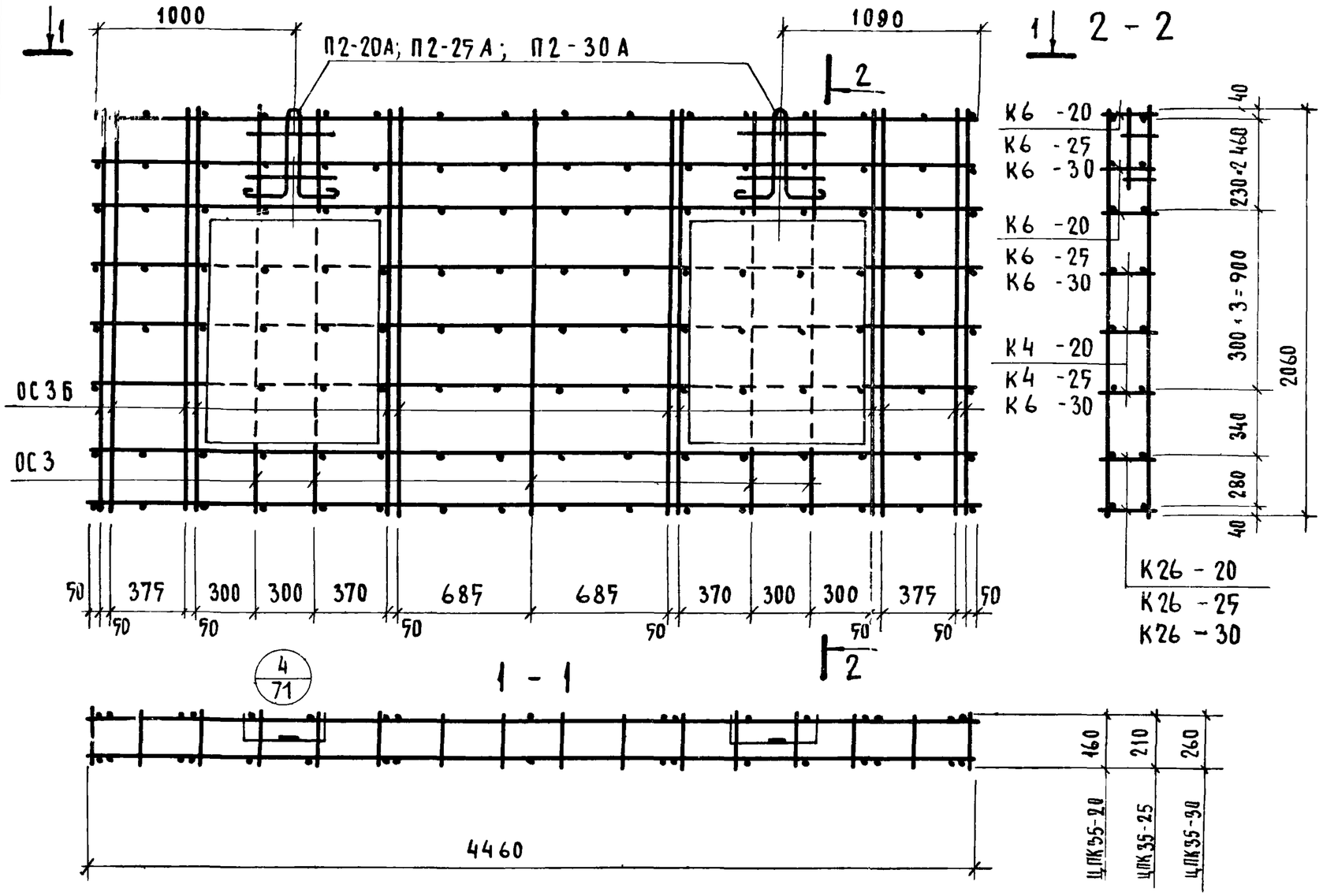

Спецификация арматурных изделий на пространственный каркас						
Марка пространст. каркаса	Марка арматурных изделий	Кол. штук	Масса, кг: одного изделия	Масса, кг: всех изделий	Масса, кг: общая	Лист
ЦПК 35-20	К6 -20	1	11.16	11,16	152,62	62
	К6 -20	2	11.16	22.32		62
	К4 -20	3	5.76	17.30		62
	К26 -20	2	18.38	36.76		69
	ОС-3	10	0.32	3.20		69
	ОС-3Б	24	2.49	59,76		69
	П2-20А	2	4.06	8.12		69
ЦПК 35-25	К6 -25	1	8,26	8,26	150,86	62
	К6 -25	2	8,26	16,52		62
	К4 -25	3	5,84	17,52		62
	К26 -25	2	18,52	37.04		69
	ОС 3	10	0.32	3.20		69
	ОС 3Б	24	2.49	59.76		69
	П2-25А	2	4.28	8.56		69
ЦПК 35-30	К6 -30	1	5.92	5.92	146.06	62
	К6 -30	2	5.92	11.84		62
	К6 -30	3	5.92	17.76		62
	К26 -30	2	19.45	38,90		69
	ОС 3	10	0.32	3,20		69
	ОС 3Б	24	2.49	59.76		69
	П2-30А	2	4,34	8.68		69

ПРИМЕЧАНИЕ

В местах отверстий сетки, показанные пунктиром, вырезать по месту.

Т.К	Панели цоколя и подвала.	Серия ИИ-04-5	
1974	Пространственные каркасы ЦПК-35-20, ЦПК-35-25, ЦПК-35-30 Спецификация	Выпуск 14	Лист 43

г. Москва Инженерный Андреев

ЦПК36-20, ЦПК36-25; ЦПК36-30

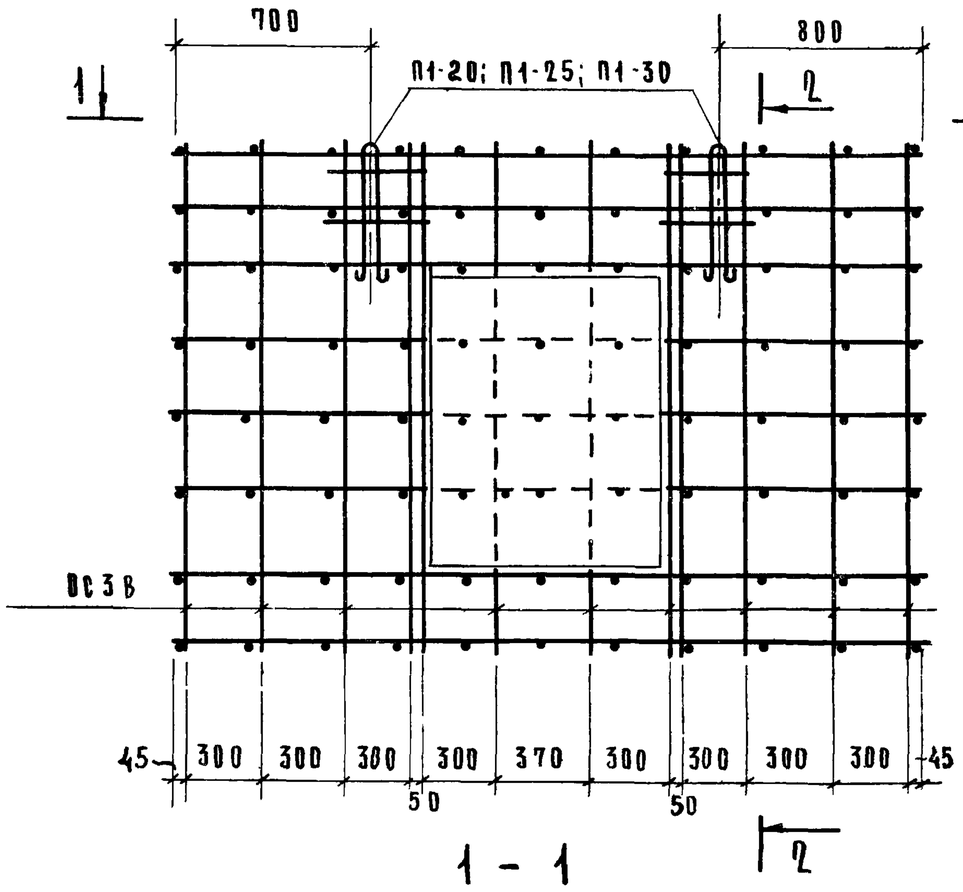

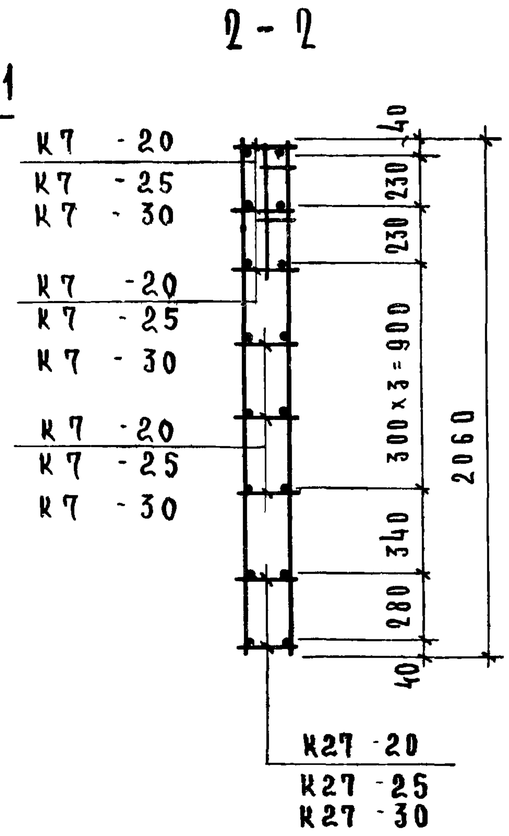

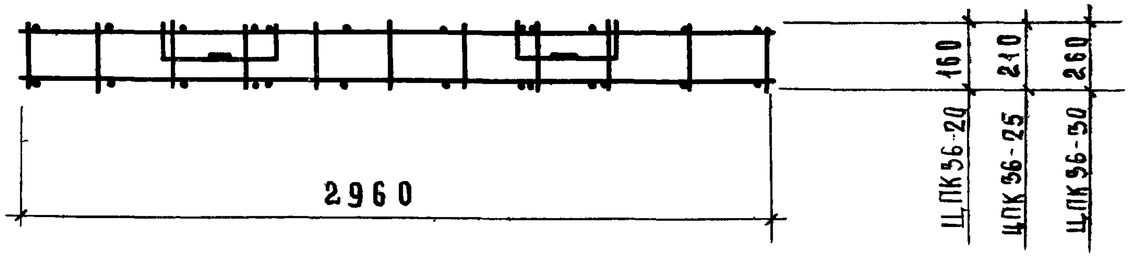

Спецификация арматурных изделий на пространственный каркас

Марка пространств. каркаса	Марка арматурных изделий	Кол. штук	Масса, кг: одного изделия	Масса, кг: всех изделий	Масса, кг: общая	Лист
ЦПК36-20	К7 20	1	3.84	3.84	72.10	62
	К7 -20	2	3.84	7.68		62
	К7 -20	3	3,84	11.52		62
	К27 -20	2	7,56	15.12		69
	ОС3В	24	1.27	30.48		69
	П1-20	2	1.73	3,46		59
ЦПК36-25	К7 -25	1	3.89	3.89	73.00	62
	К7 -25	2	3.89	7.78		62
	К7 -25	3	3.89	11.67		62
	К27 -25	2	7.64	15.28		69
	ОС3В	24	1.27	30.48		69
	П1-25	2	1.95	3.90		59
ЦПК36-30	К7 30	1	3.95	3.95	73.80	62
	К7 -30	2	3.95	7.90		62
	К7 -30	3	3.95	11.85		62
	К27 -30	2	7.80	15.60		69
	ОС3В	24	1.27	30.48		69
	П1-30	2	2.01	4.02		59

ПРИМЕЧАНИЕ

В МЕСТАХ ОТВЕРСТИЙ СЕТКИ, ПОКАЗАННЫЕ ПУНКТИРОМ, ВЫРЕЗАТЬ ПО МЕСТУ.

Т.К.	ПАНЕЛИ ЦОКОЛЯ И ПОДВАЛА.	СЕРИЯ ИИ-04-5	
1974	Пространственные каркасы ЦПК-36-20, ЦПК-36-25, ЦПК-36-30. Спецификация	Выпуск 14	Лист 44

13077-04 50

ПЛК 1-25

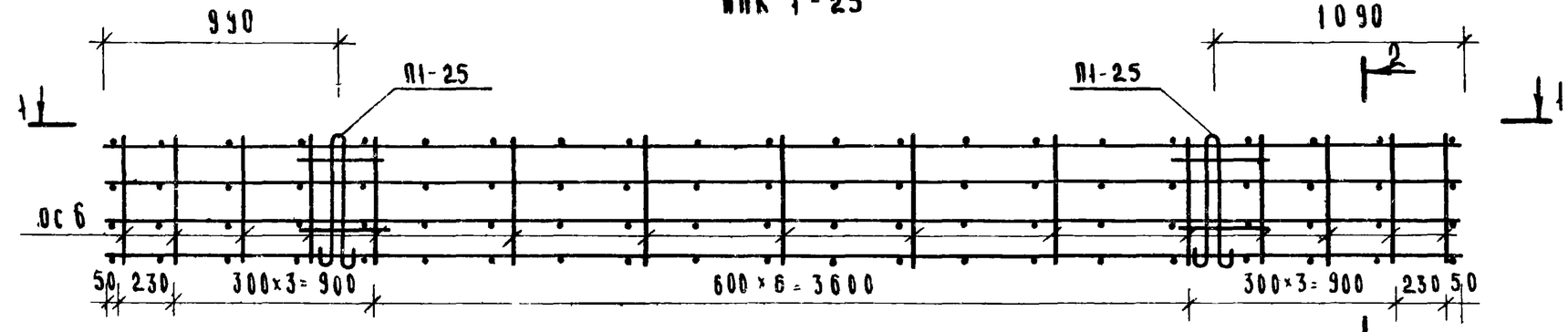

2-2

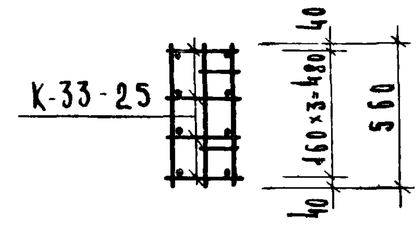

ПЛК 2-25, ПЛК3-25

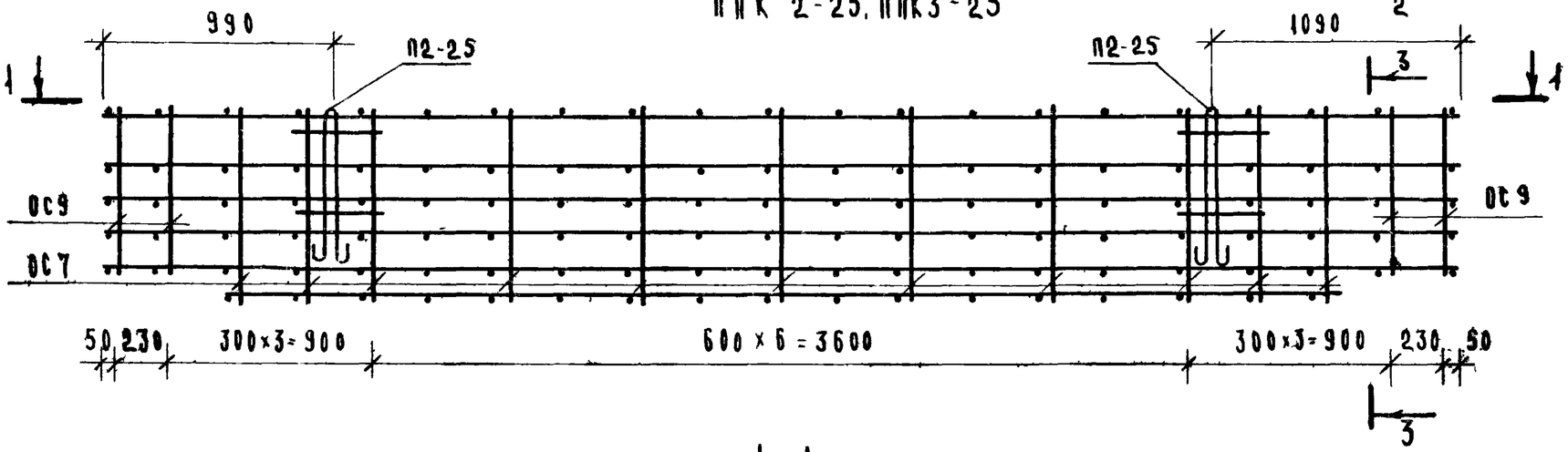

3-3

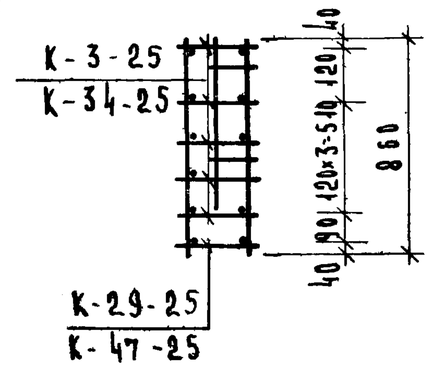

1-1

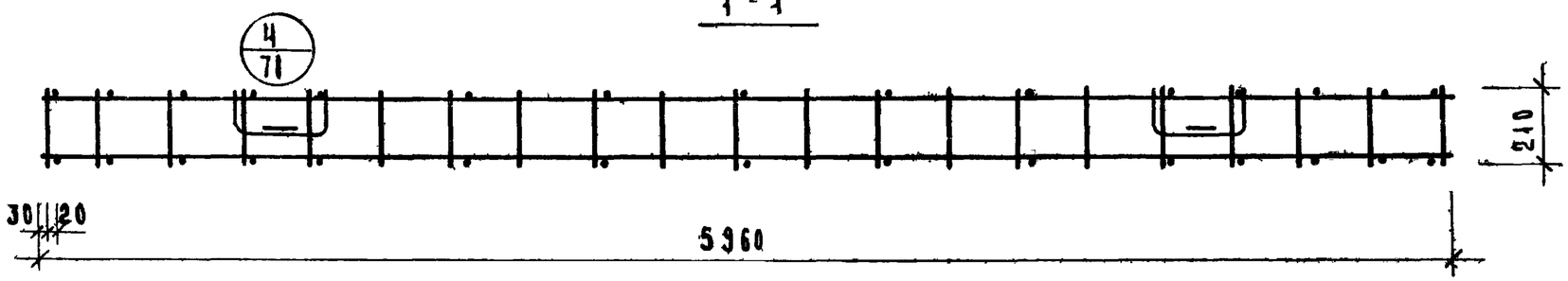

Примечание

Спецификацию арматурных изделий смотри лист 48.

Т.К	Панели цоколя и подвала	Серия ИИ-04-5
1974	Пространственные каркасы ПЛК1-25; ПЛК2-25; ПЛК3-25	Выпуск 14 / Лист 45

Инженерный институт Промстройпроект Госстроя СССР Москва
Исполнил Меерович
Проверил Денисова

13077-04 51

ПП К4-25

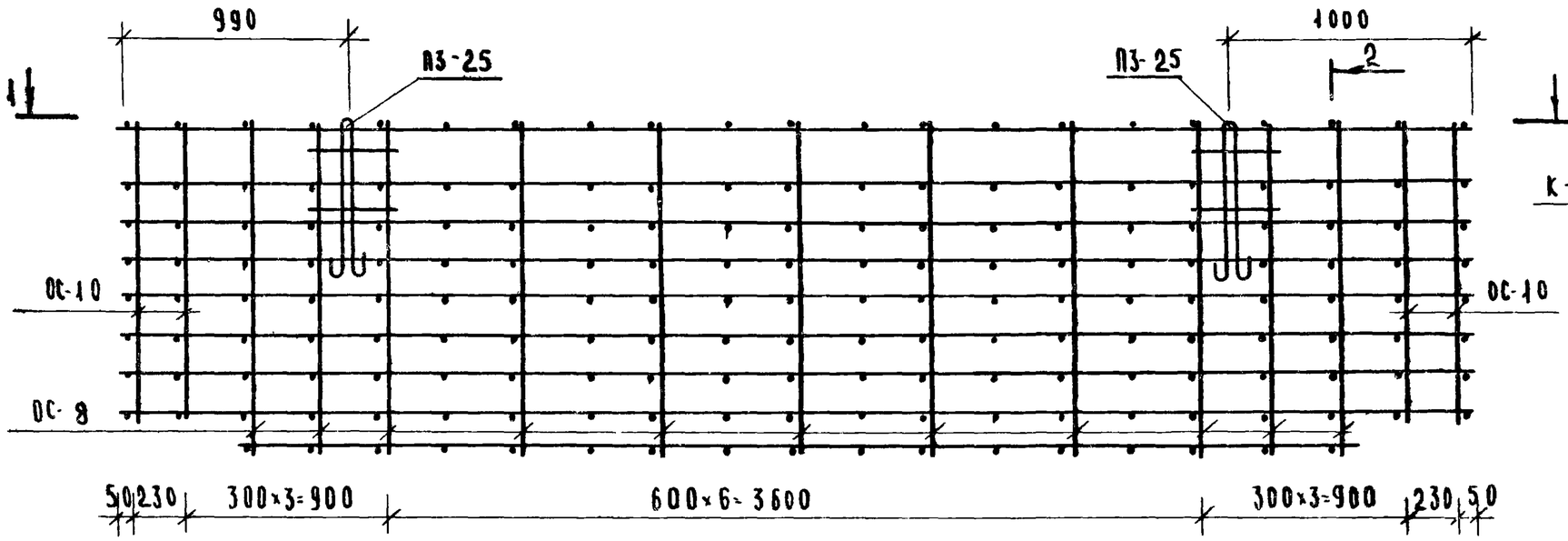

2-2

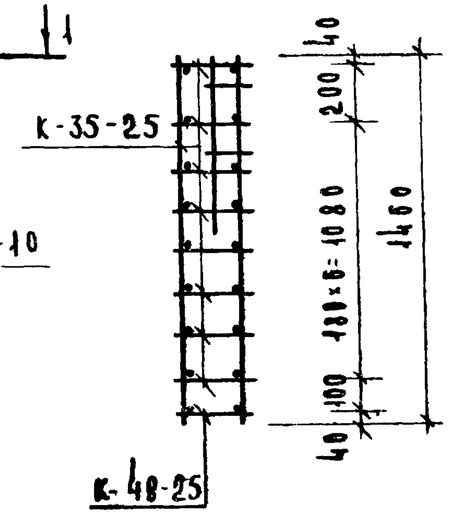

1-1

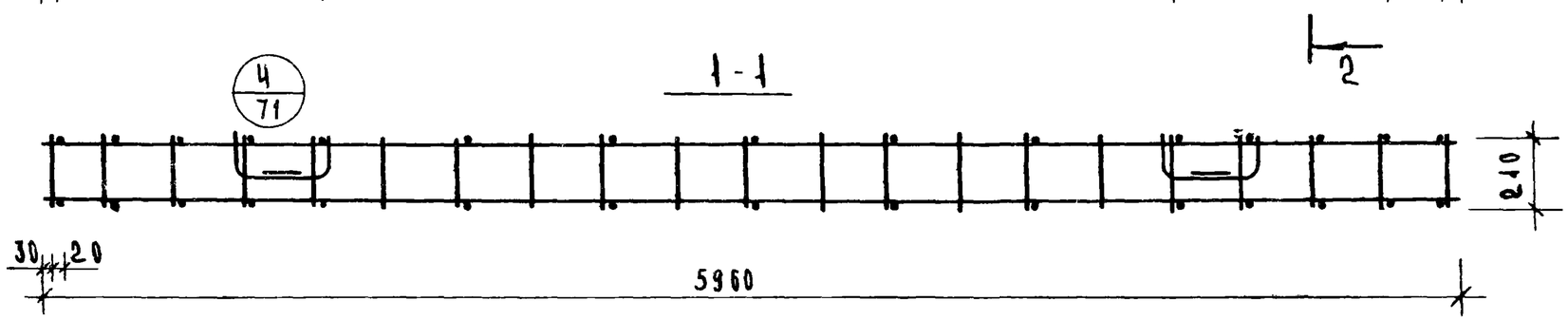

Примечание

Спецификацию арматурных изделий смотри лист 49

Т.К	Панели цоколя и подвала.	Серия ИИ-04-5
1974	Пространственный каркас ПК4-25.	Выпуск 14 / Лист 46

13077-04 52

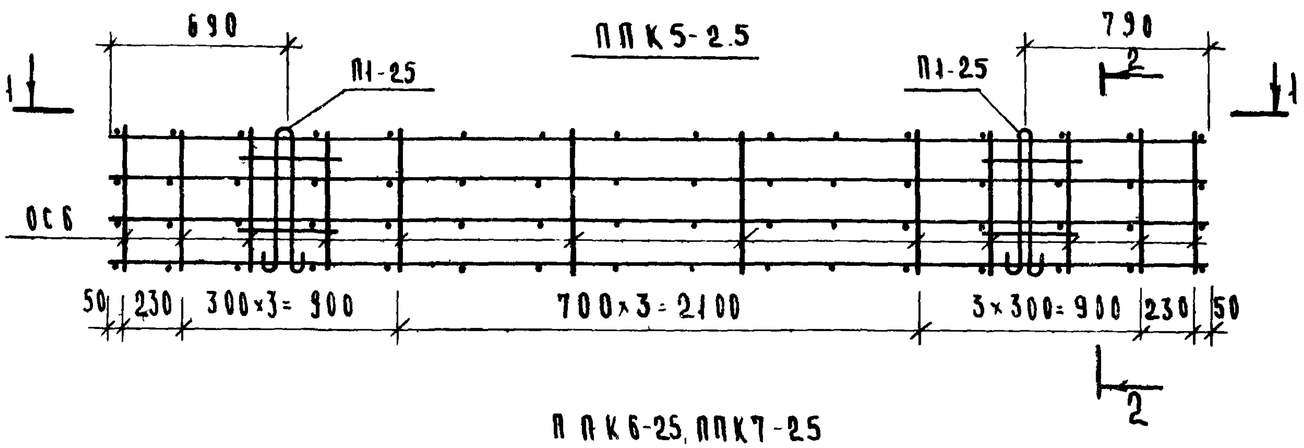

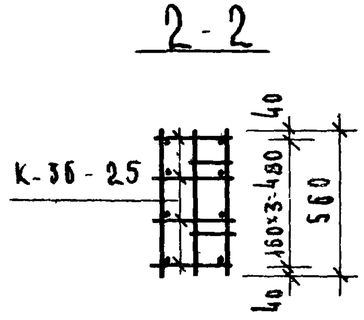

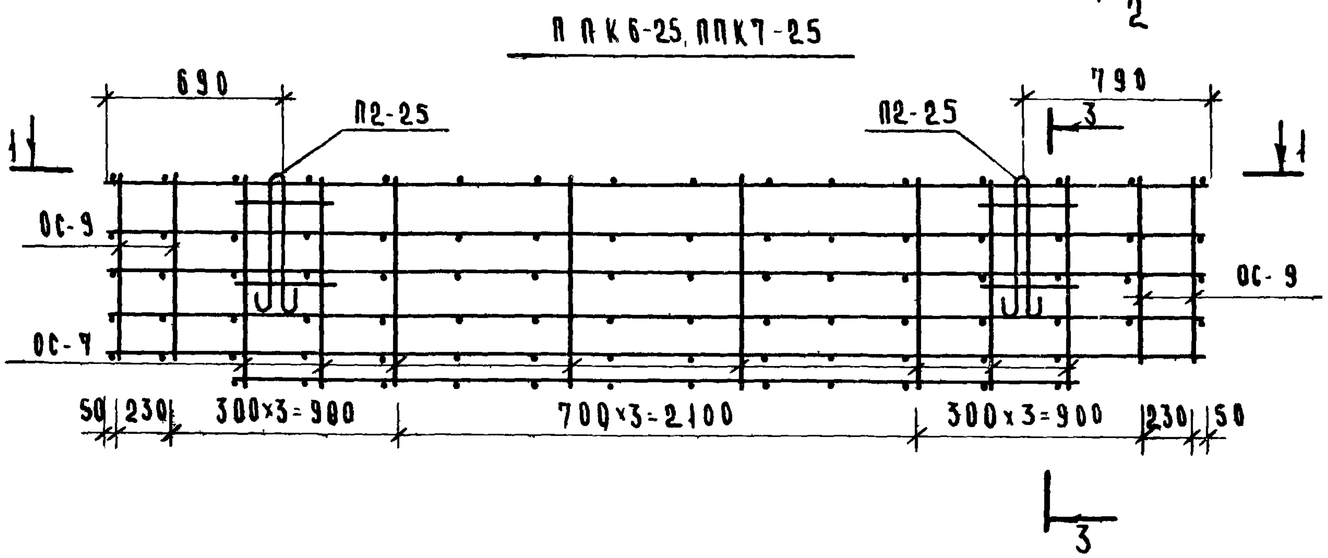

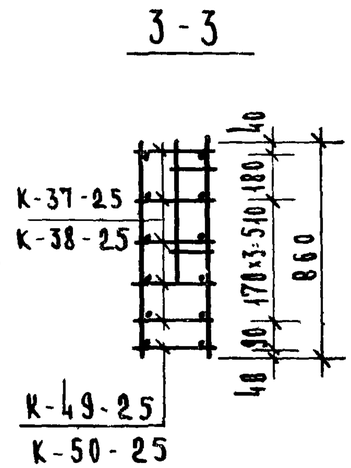

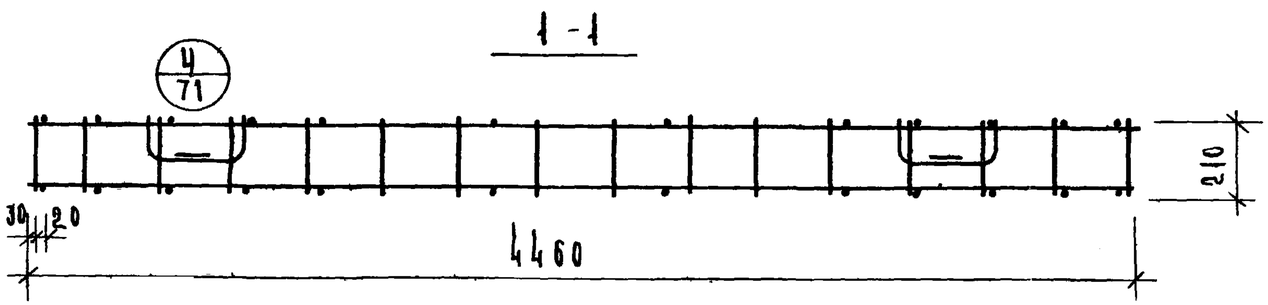

Спецификация арматурных изделий на пространственный каркас

Марка пространств. каркаса	Марка арматурн. изделий	К-во штук	Масса, кг: одного издел.	Масса, кг: всех издел.	Масса, кг: общий	Лист
ПЛК5-25	К-36-25	4	8.43	33.72	40.60	62
	ОС 6	24	0.124	2.98		69
	П1-25	2	1.95	3.90		58
ПЛК6-25	К-37-25	5	11.31	56.55	78.25	62
	К-49-25	1	8.78	8.78		70
	ОС 7	16	0.191	3.06		69
	ОС-9	8	0.162	1.30		69
	П2-25	2	4.28	8.56		58
ПЛК7-25	К-38-25	5	14.61	73.05	97.33	62
	К-50-25	1	11.36	11.36		70
	ОС7	16	0.191	3.06		69
	ОС 9	8	0.162	1.30		69
	П2-25	2	4.28	8.56		58

ТК	Панели цоколя и подвала.	Серия ИИ-04-5
1974	Пространственные каркасы ПЛК5-25; ПЛК6-25; ПЛК7-25. Спецификация.	Выпуск 14 / Лист 47

ПК8-25

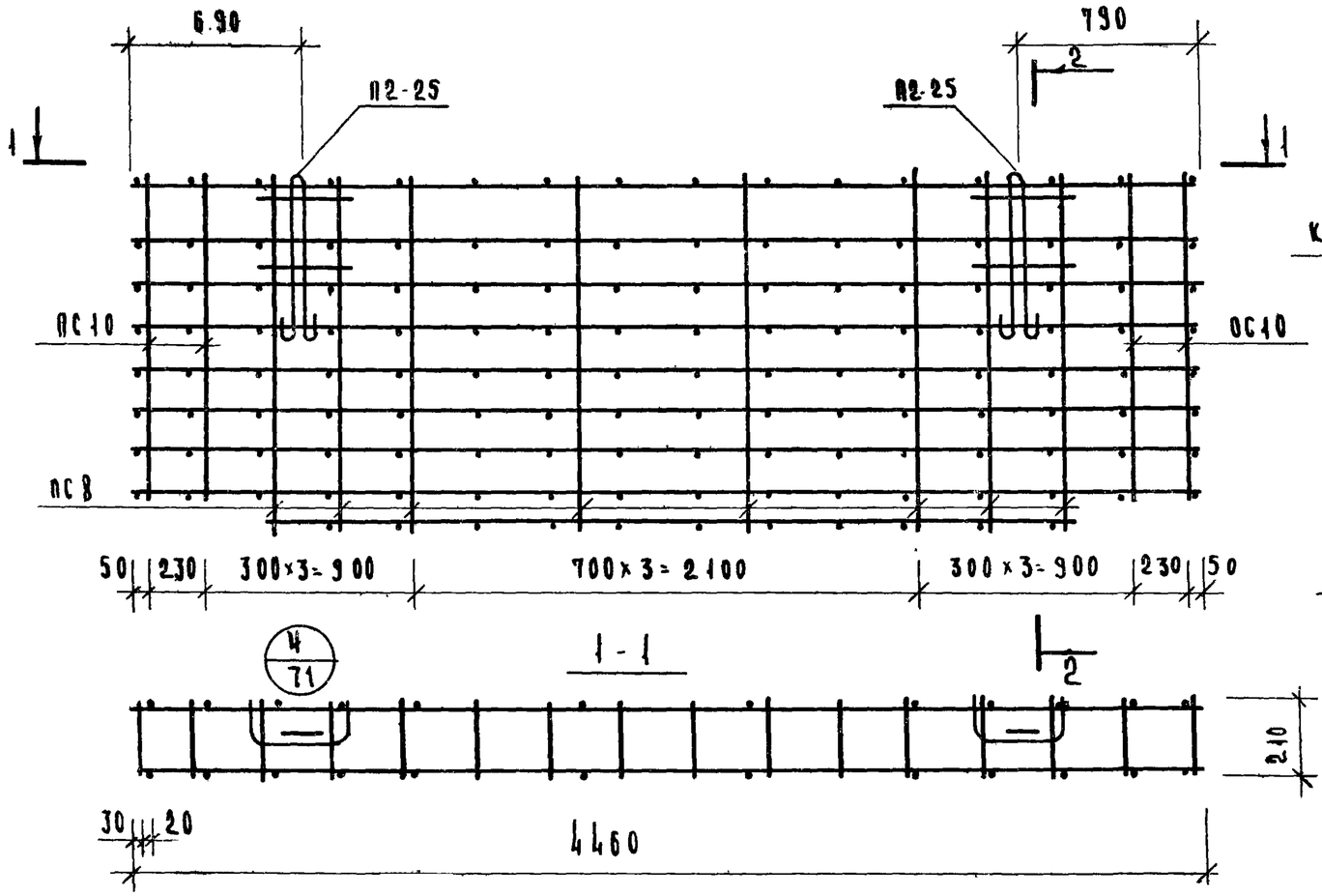

2-2

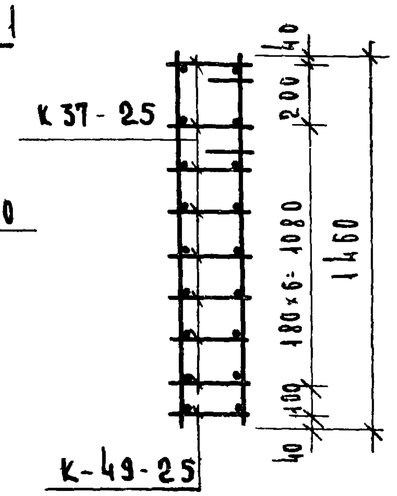

Спецификация арматурных изделий на пространственный каркас

Марка пространств. каркаса	Марка арматурных изделий	К-во штук	Масса, кг: одного изделия	Масса, кг: всех изделий	Масса, кг: общий	Лист вып. 14
ПК8-25	К-37-25	8	11.31	90.48	115.38	62
	К-49-25	1	8.78	8.78		70
	ОС8	16	0.324	5.19		69
	ОС10	8	0.296	2.37		69
	П2-25	2	4.28	8.56		58
ПК1-25	К33-25	4	15.17	60.68	68.30	62
	ОС6	30	0.124	3.72		69
	П1-25	2	1.95	3.90		58
ПК2-25	К3-25	5	20.90	104.50	139.24	62
	К29-25	1	20.68	20.68		70
	ОС7	22	0.191	4.20		69
	ОС9	8	0.162	1.30		69
	П2-25	2	4.28	8.56		58

Т.К	Панели цокоя и подвала	Серия ИИ-04-5
1974	Пространственный каркас ПК8-25. Спецификация.	Выпуск 14 / Лист 48

Инв. № | Подпись | Дата | Взам. инв. №

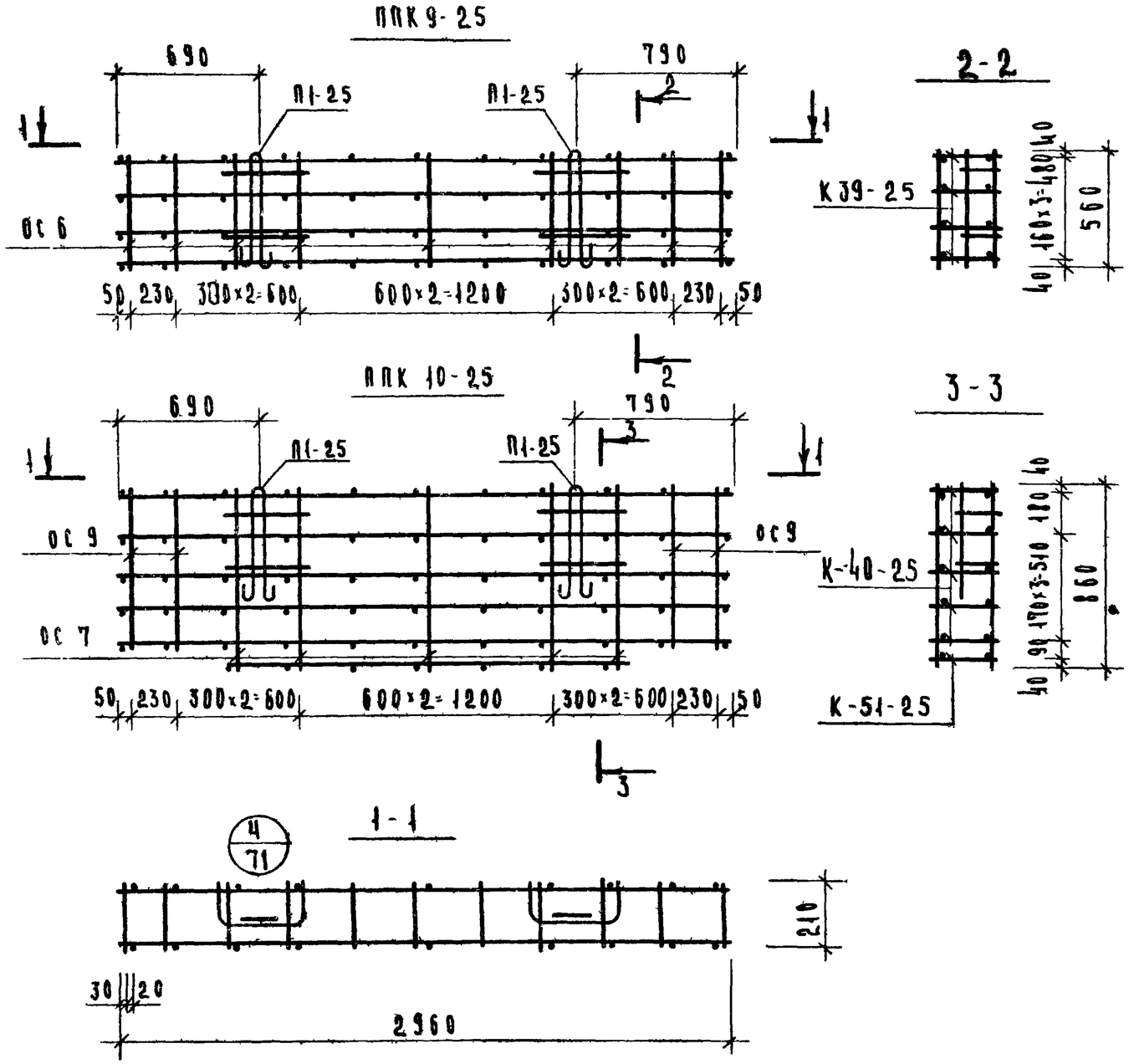

Спецификация арматурных изделий на пространственный каркас

Марка пространств. каркаса	Марка арматурн. изделия	К-во штук	Масса, кг: одного изделия	Масса, кг: всех изделий	Масса, кг: общая	Лист
ППК 9-25	К-39-25	4	3.89	15.56	21.69	62
	ОС 6	18	0.124	2.23		69
	П1-25	2	1.95	3.90		58
ППК 10-25	К-40-25	5	5.49	27.45	37.23	62
	К-51-25	1	2.67	2.67		70
	ОС 7	10	0.191	1.91		69
	ОС 9	8	0.162	1.30		69
	П1-25	2	1.95	3.90		58
ППК 3-25	К34-25	5	47.74	238.70	292.49	62
	К47-25	1	39.73	39.73		64
	ОС7	22	0.191	4.20		69
	ОС9	8	0.162	1.30		69
	П2-25	2	4.28	8.56		58
ППК 4-25	К48-25	1	25.34	25.34	292.40	70
	ОС8	22	0.324	7.13		69
	ОС10	8	0.296	2.37		69
	К35-25	8	30.38	243.04		62
	П3-25	2	7.16	14.52		59

Т.К.	Панели цоколя и подвала	Серия ИИ-04-5
1974	Пространственные каркасы ППК 9-25, ППК 10-25. Спецификация.	Выпуск 14 / Лист 49

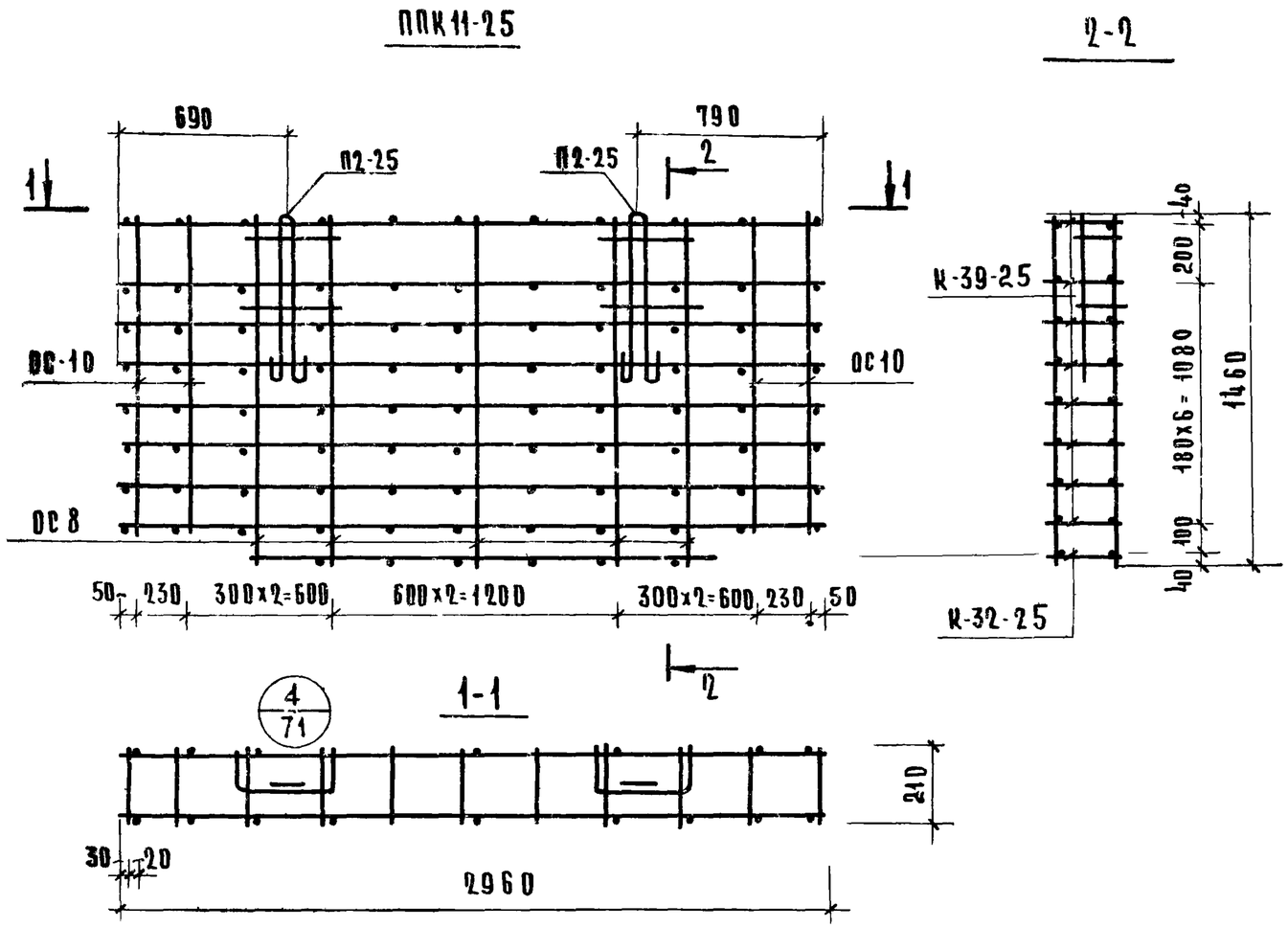

Спецификация арматурных изделий на пространственный каркас

Марка пространн каркаса	Марка арматурн изделия	Кол. штук	Масса, кг: одного изделия	Масса, кг: всех изделий	Масса, кг: общий	Лист
ППК11-25	К-39-25	8	3.89	31.12	47.88	л.62
	К-32-25	1	2.59	2.59		л.70
	ОС8	10	0.324	3.24		л.69
	ОС-10	8	0.296	2.37		л.69
	П2-25	2	4.28	8.56		л.58
ППК12-25	К-16-25	4	14.178	56.71	64.46	л.64
	ОС10	31	0.124	3.85		л.69
	П1-25	2	1.95	3.90		л.58
ППК13-25	К-47-25	2	39.73	79.46	281.81	л.70
	К-41-25	4	44.802	179.21		л.64
	ОС7	28	0.191	5.35		л.69
	ОС11	5	0.135	0.67		л.69
	П2 25	4	4.28	17.12		л.58

г. Москва | Гипроинил | Денисова

Т.К.	Панели цоколя и подвала	Серия ИИ-04-5	
1974	Пространственный каркас ППК11-25. Спецификация.	Выпуск 14	Лист 50

13077-04 56

ППК 12-25

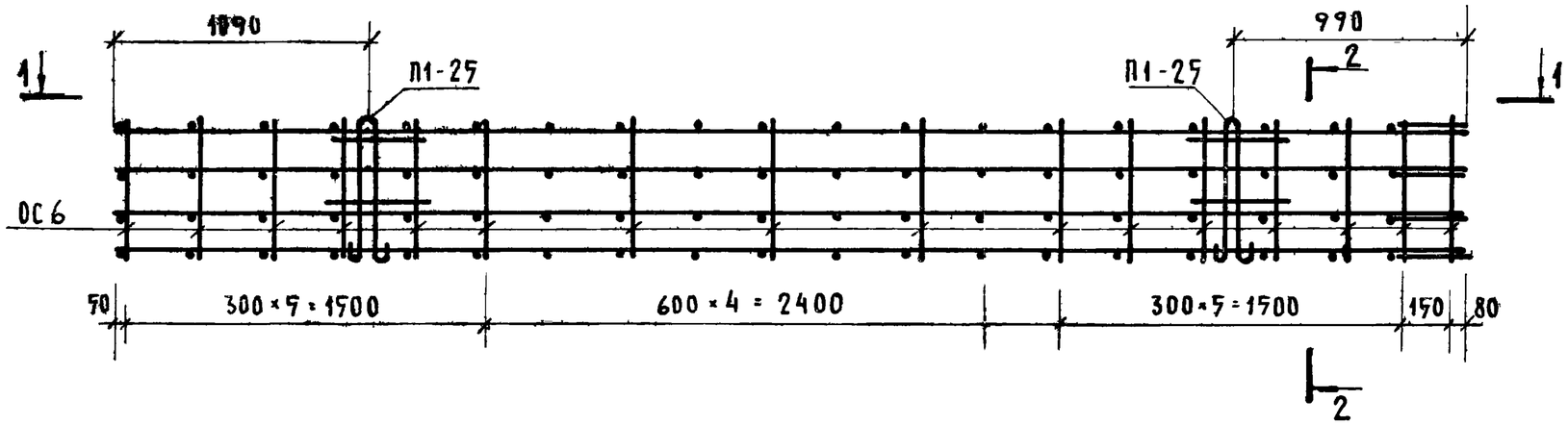

2-2

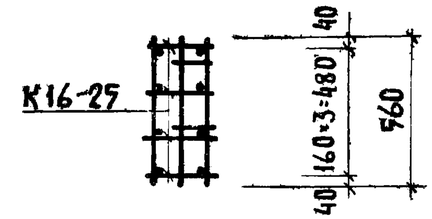

ППК 13-25

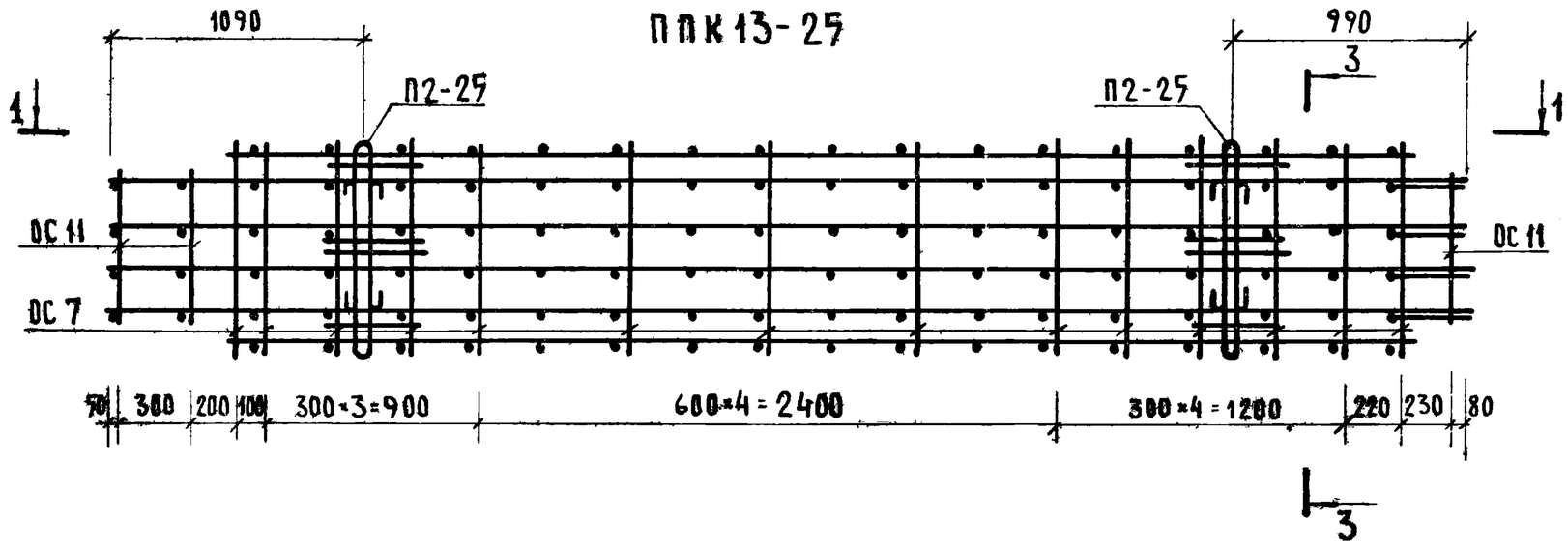

3-3

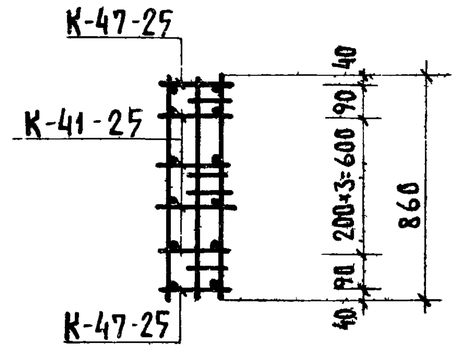

1-1

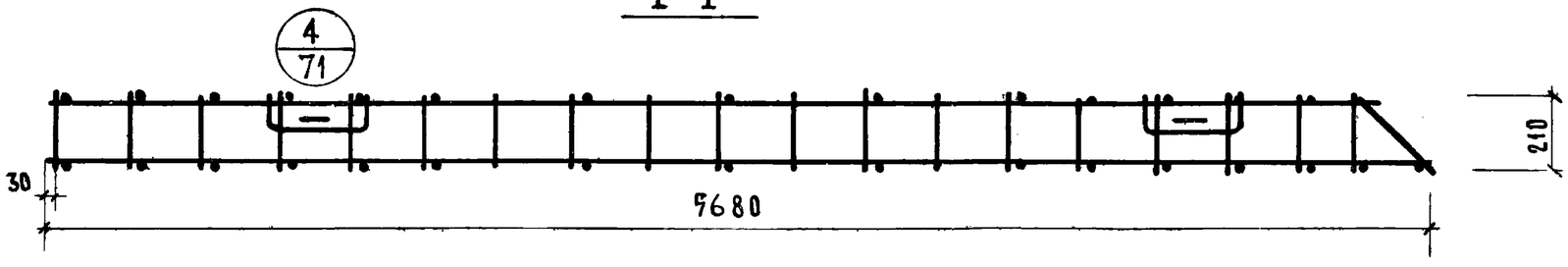

Примечание

Спецификацию арматурных изделий смотри лист 50

Т.К	Панели цоколя и подвала	Серия ИИ-04-5
1974	Пространственные каркасы ППК 12-25, ППК 13-25.	Выпуск 14 / Лист 51

ППК 14-25

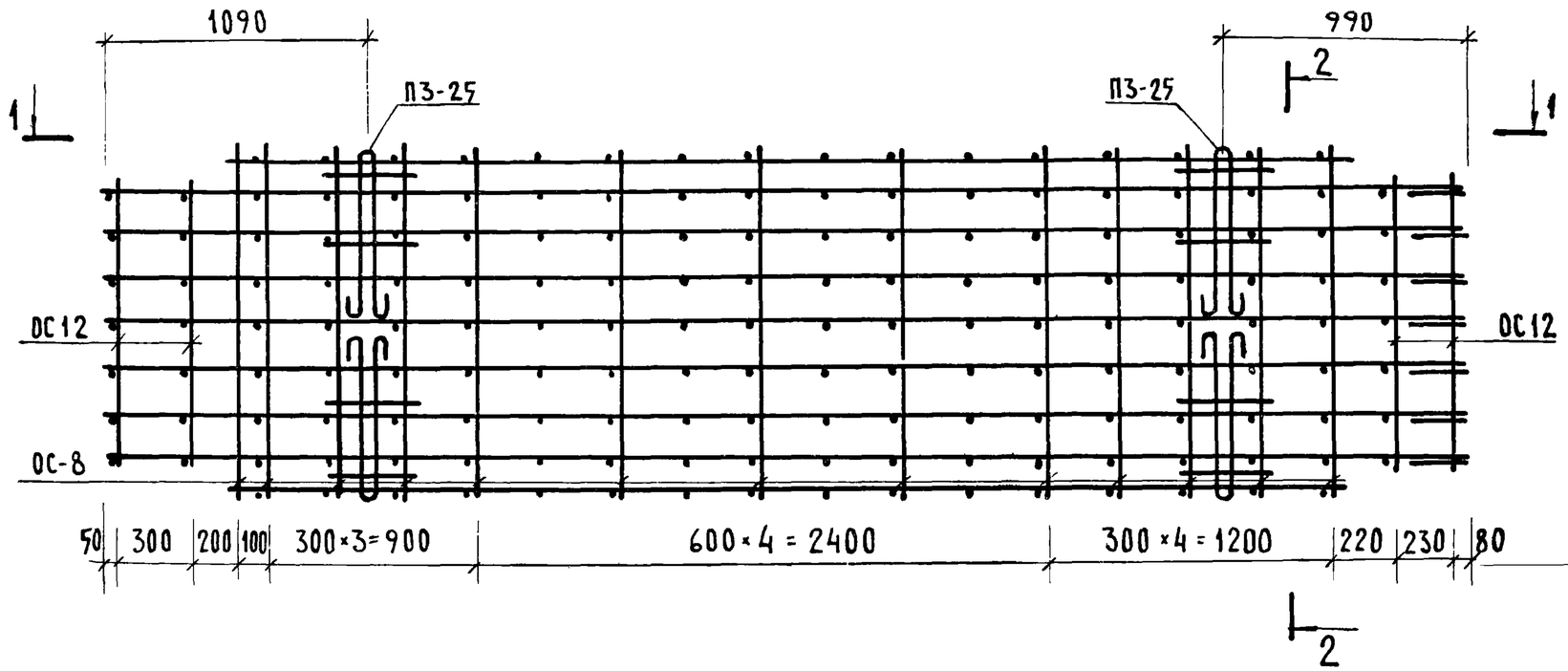

2-2

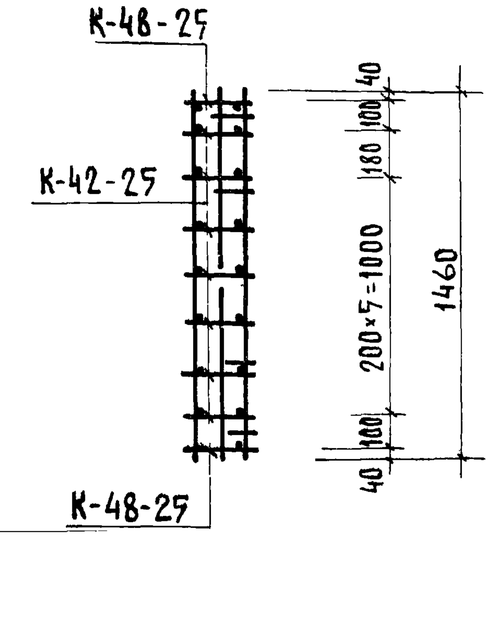

1-1

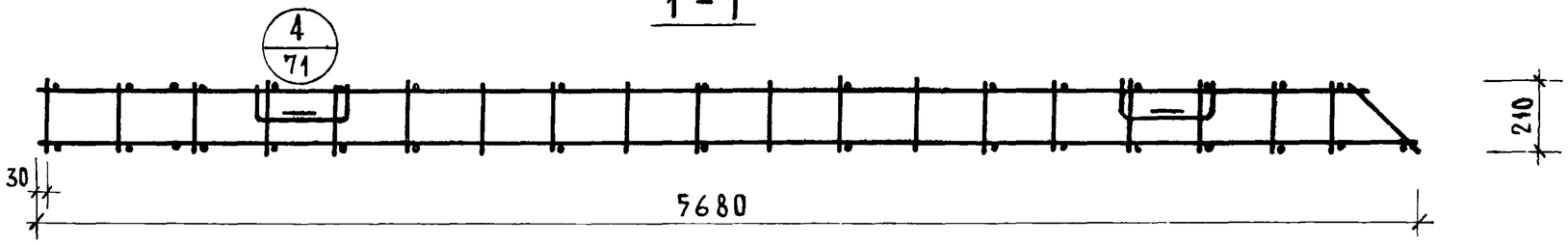

Примечание

Спецификацию арматурных изделий смотри лист 53.

ТК	Панели цоколя и подвала	Серия ИИ-04-5
1974	Пространственный каркас ППК 14-25	Выпуск 14 / Лист 52

13077-04 58

ППК 15-25

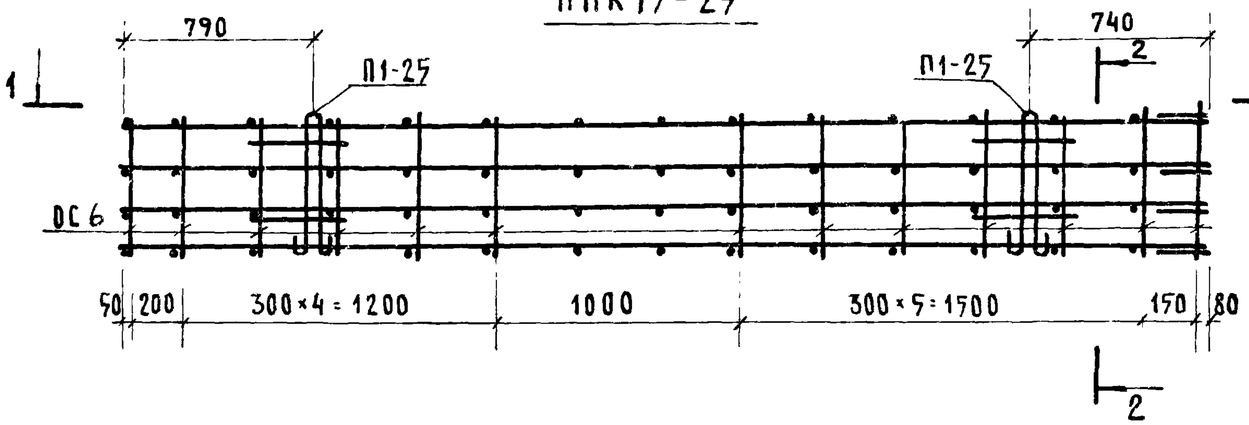

2-2

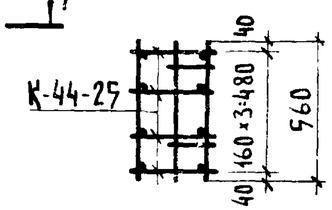

ППК 16-25

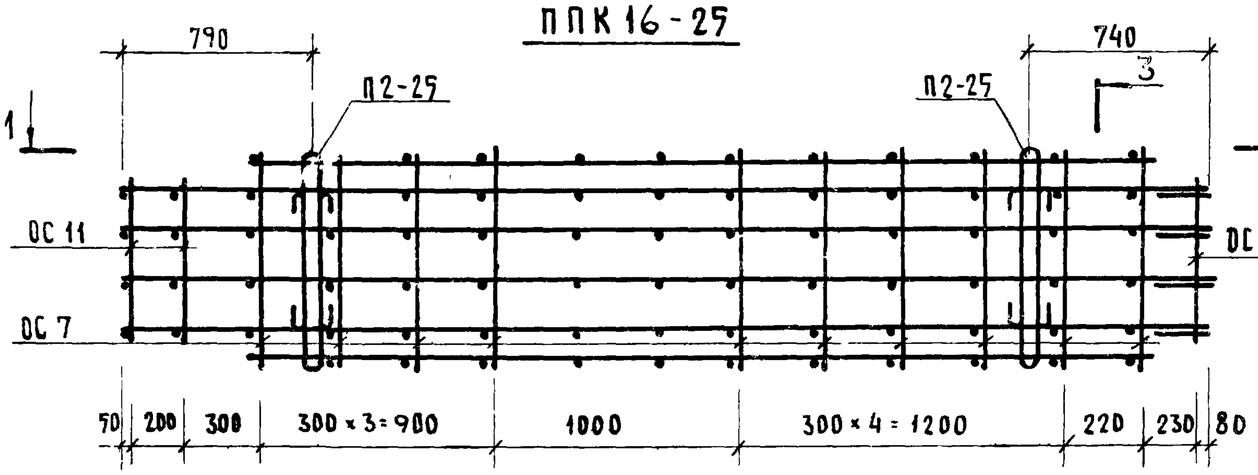

3-3

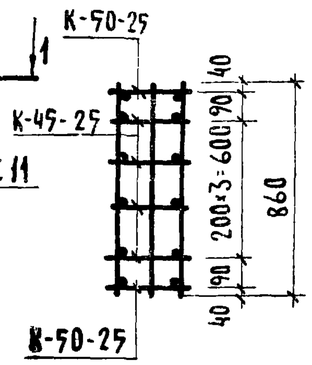

1-1

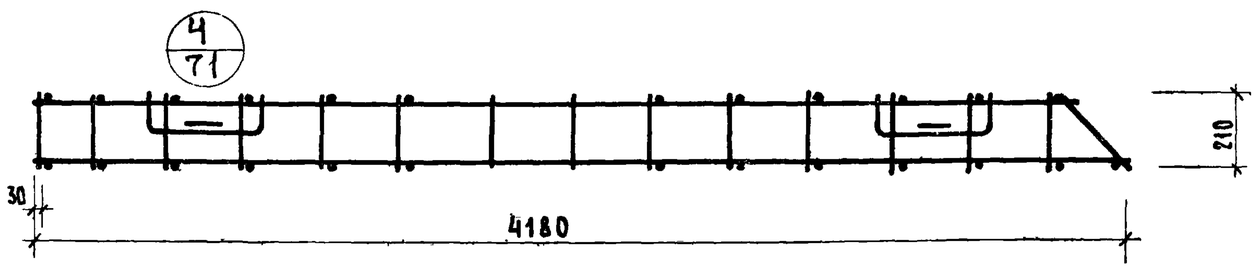

Спецификация арматурных изделий на пространственный каркас

Марка пространн. каркаса	Марка арматурн. изделий	Кол. штук	Масса, кг: одного издел.	Масса, кг: всех изделий	Масса, кг: общая	Лист
ППК15-25	К-44-25	4	7.74	30.96	37.96	л.66
	ОС 6	26	0,124	3.10		л.69
	П1-25	2	1.95	3.90		л.58
ППК16-25	К-45-25	4	13,43	53.72	98,09	л.66
	К-50-25	2	11,36	22.72		л.70
	ОС 7	20	0.191	3,82		л.69
	ОС 11	5	0,133	0,67		л.69
	П2-25	4	4.28	17.12		л.58
ППК14-25	К-48-25	2	25,34	50,68	289,77	л.70
	К-42-25	7	28,539	199,77		л.64
	ОС 8	26	0,324	8,42		л.69
	ОС 12	7	0,266	1,86		л.69
	П3-25	4	7,26	29,04		л.58

Смелова
Денисова
Исполнил
г. Москва

Т.К.	Панели цоколя и подвала	Серия ИИ-04-5
1974	Пространственные каркасы ППК 15-25, ППК 16-25. Спецификация	Выпуск 14 / Лист 53

13077-04 59

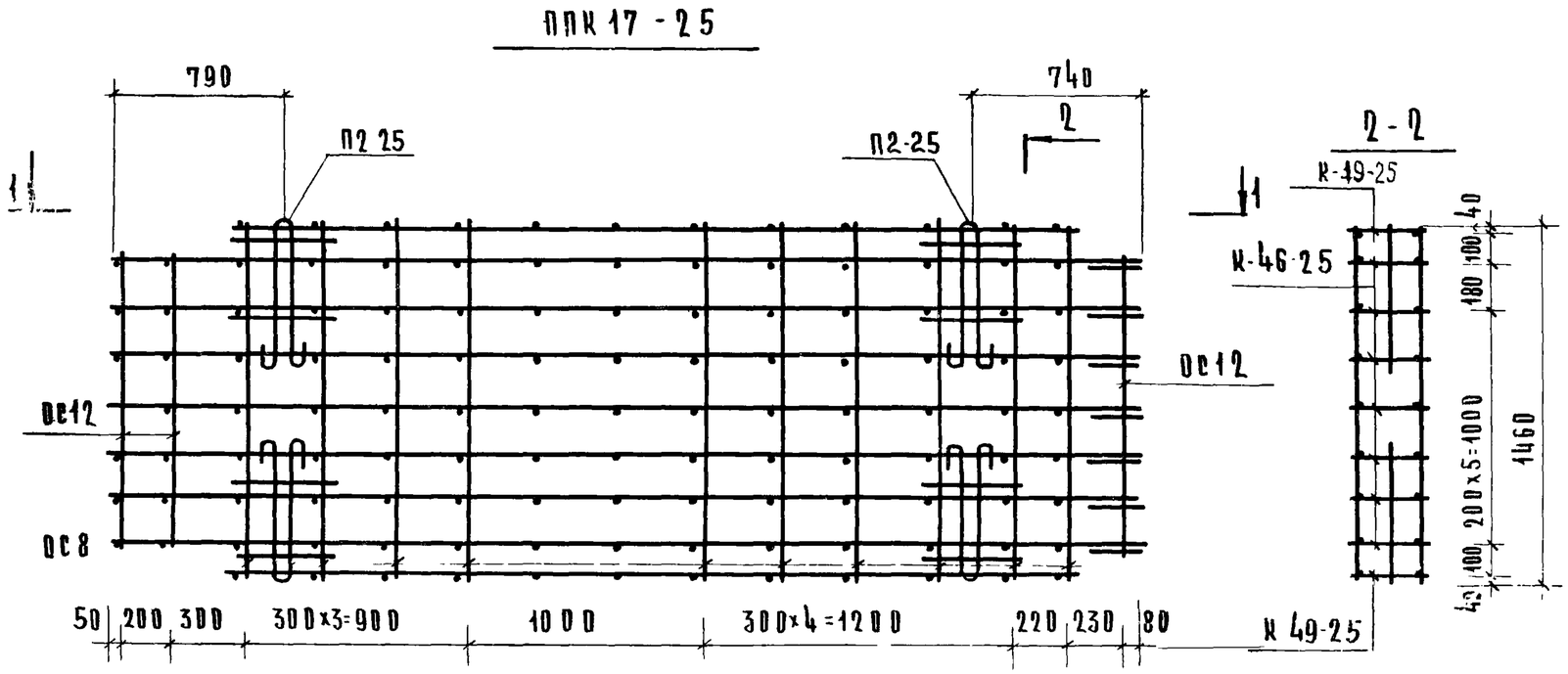

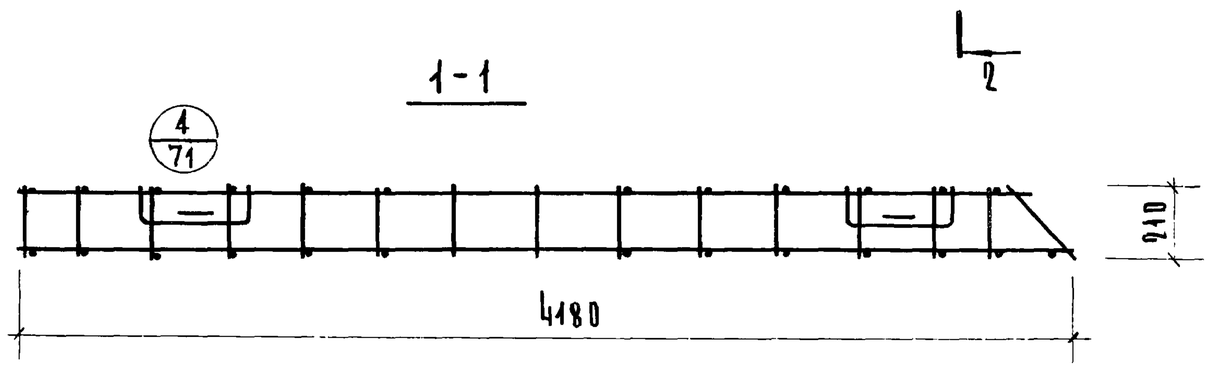

Спецификация арматурных изделий на пространственный каркас

Марка пространственного каркаса	Марка арматурного изделия	Кол. штук	Масса, кг: одного изделия	Масса, кг: всех изделий	Масса, кг: общая	Лист
ППК 17-25	К-46-25	7	10.39	72.72	1152.1	л.66
	К-49-25	2	8.78	17.56		л.70
	ОС 8	20	0.324	6.48		л.69
	ОС12	5	0.266	1.33		л.69
	П2-25	4	4.28	17.12		л.58

Т.К	Панели цоколя и подвала	Серия ИИ-04-5
1974	Пространственный каркас ППК17-25. Спецификация	Выпуск 14 / Лист 54

г. Москва | Исполнил | 12 июня | Денисова

13077-04 60

ППК 18-25

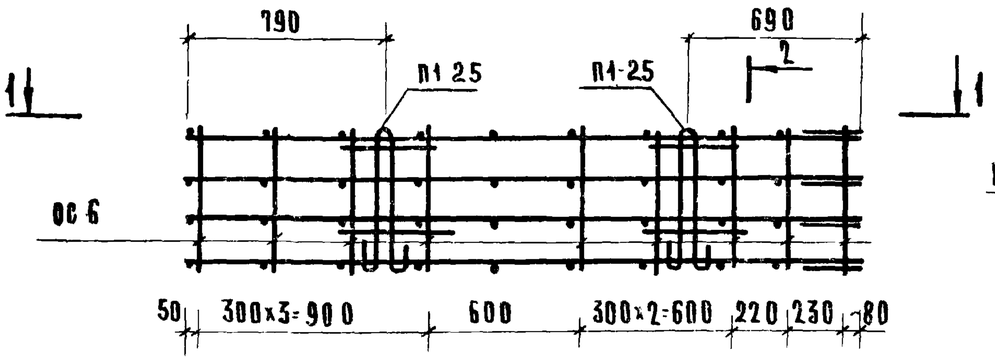

2-2

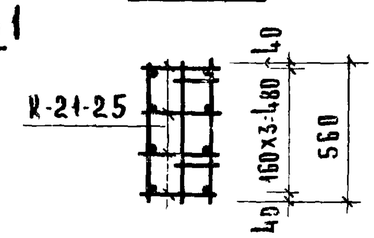

ППК 19-25

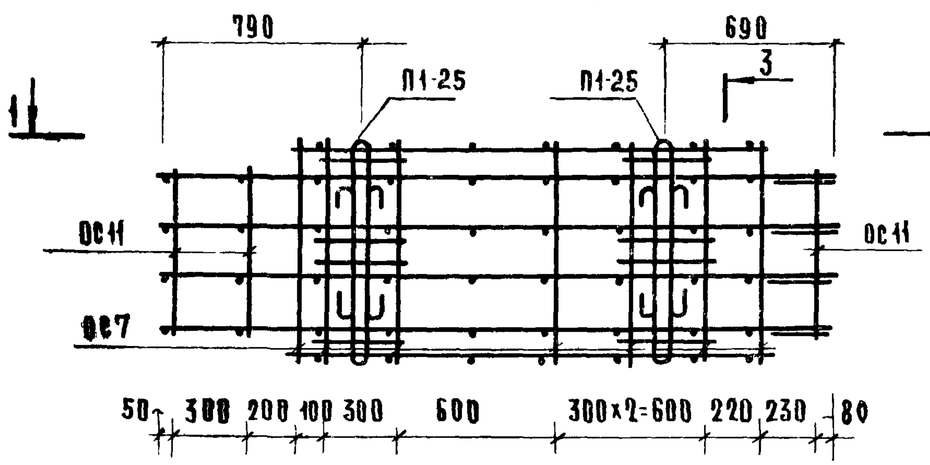

3-3

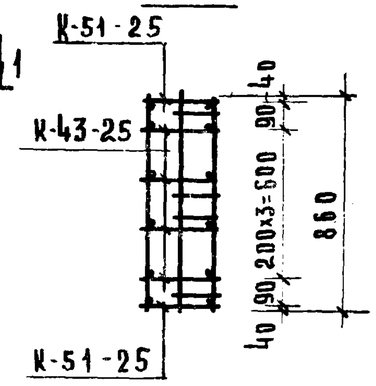

1-1

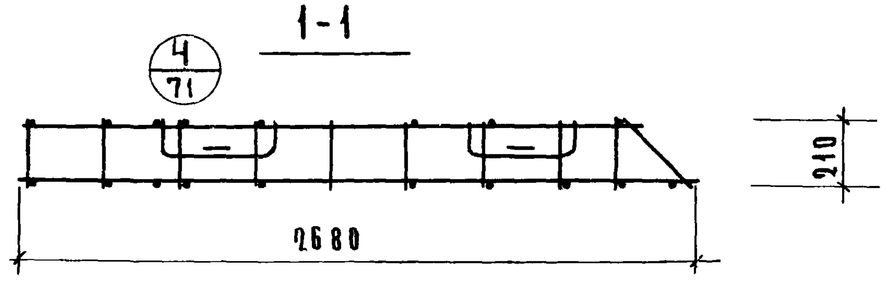

Спецификация арматурных изделий на пространственный каркас

Марка пространн. каркаса	Марка арматурн. изделий	Кол. штук	Масса, кг: одного изделия	Масса, кг: всех изделий	Масса, кг: общая	Лист
ППК 18-25	К-21-25	4	3.42	13.68	19.69	л.64
	ОС 6	17	0.124	2.11		л.69
	П1-25	2	1.95	3.90		л.58
ППК 19-25	К-43-25	4	4.83	19.32	35.80	л.64
	К-51-25	2	2.67	5.34		л.70
	ОС 7	14	0.191	2.67		л.69
	ОС 11	5	0.133	0.67		л.69
	П1-25	4	1.95	7.80		л.58

Москва | Исполнил | Хаиу | Демидова

Т. К.	Панели цоколя и подвала	Серия ИИ-04-5
1974	Пространственные каркасы ППК18-25, ППК19-25 Спецификация.	Выпуск 14 / Лист 55

ППК 20-25

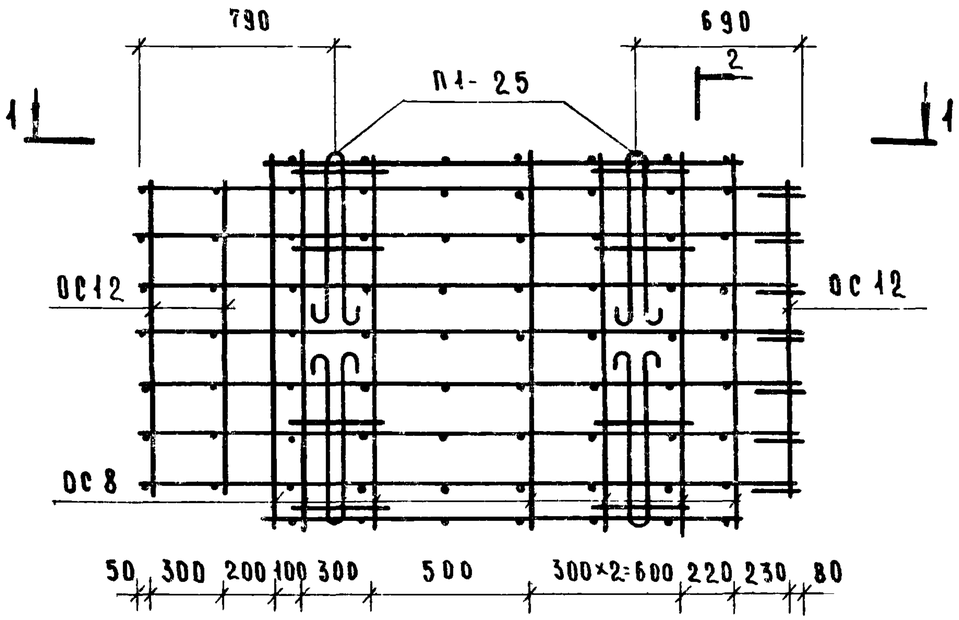

2-2

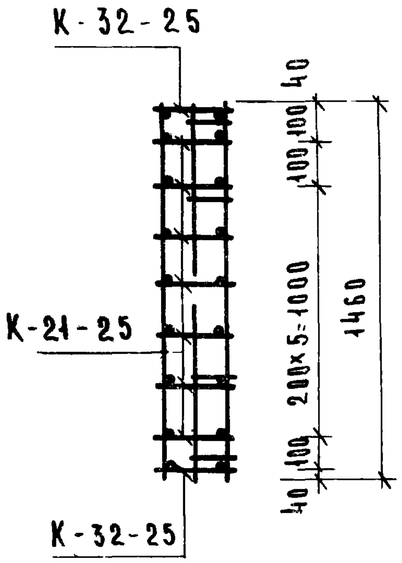

1-1

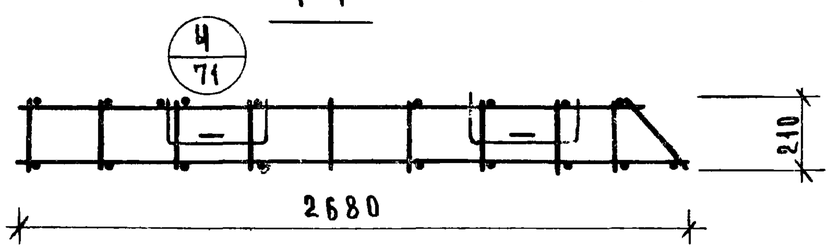

Спецификация арматурных изделий на пространственный каркас

Марка простран. каркаса	Марка арматурн. изделий	Кол. штук	Масса, кг: одного изделия	Масса, кг: всех изделия	Масса, кг: общая	Лист
ППК 20-25	К21-25	7	3.42	23.94	42.79	л.64
	К 32-25	2	2.59	5.18		л.70
	ОС 8	14	0.324	4.54		л.69
	ОС 12	5	0.266	1.33		л.69
	П1-25	4	1.95	7.80		л.58

Шифр 1974 Комплексов г. Москва

Ст. инженер Семенова

Исполнил Денисова

Т. К	Панели цоколя и подвала	Серия ИИ-04-3
1974	Пространственный каркас ППК-20-25. Спецификация	Выпуск 14 / Лист 56

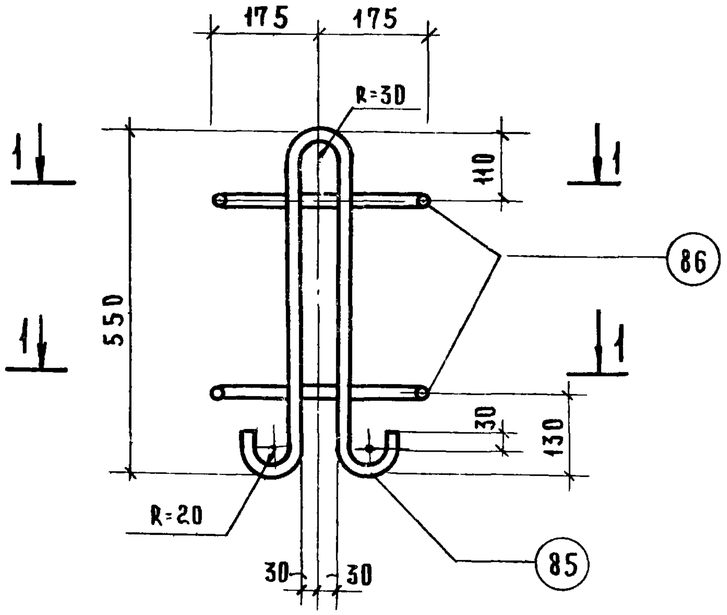

1 - 1

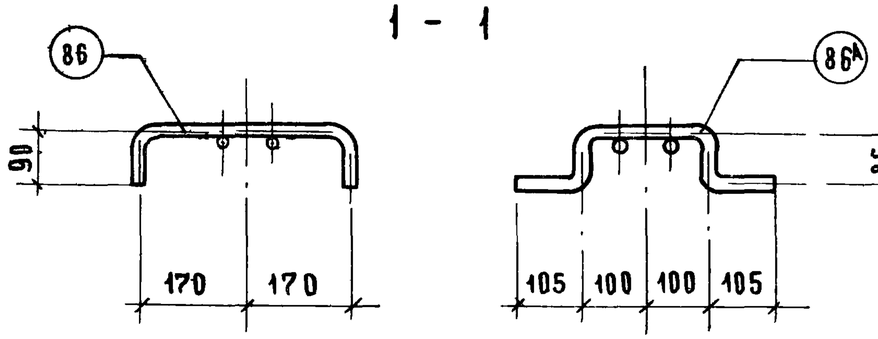

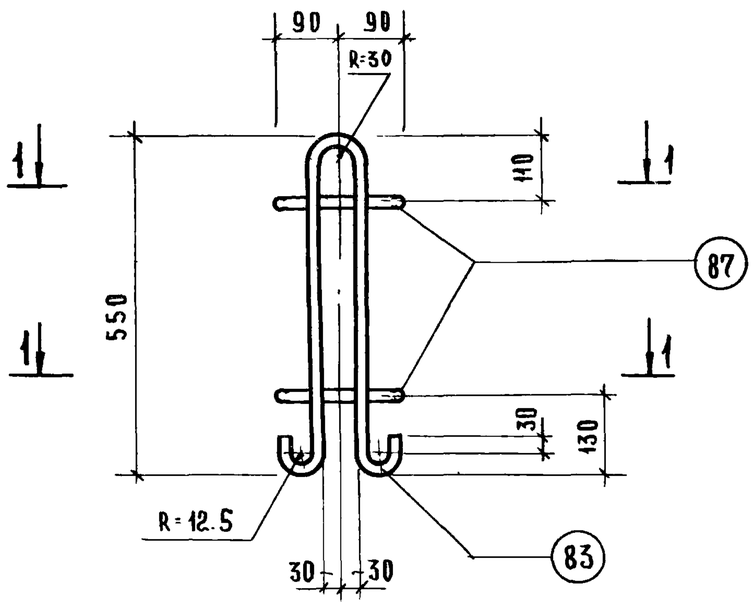

1 - 1

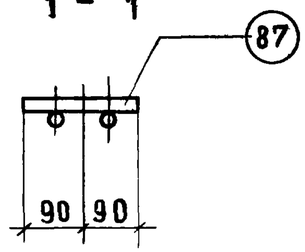

Примечание:

1. Указания по сварке и изготовлению см. пояснительную записку.
2. Скобу поз 86 допускается заменить на поз. 86А для возможности приварки без поворота клещей.

Марка изделия	№№ поз.	Сечен. мм	Длина мм	Кол. шт.	Масса, кг позиц.	Масса, кг всех	Масса, кг изделия
П1-20	86	10АI	440	2	0.27	0.54	1.73
	85	12АI	1345	1	1.19	1.19	

Примечание

1. Указания по сварке и изготовлению см. пояснительную записку

Марка изделия	№№ поз.	Сечен. мм	Длина мм	Кол. шт.	Масса, кг позиц.	Масса, кг всех	Масса, кг изделия
П4-20	87	10АI	180	2	0.11	0.22	1.41
	85	12АI	1345	1	1.19	1.19	

ТК	Панели цоколя	Серия ИИ-04-5	
1974	Петли для подъема П1-20; П4-20. Спецификация.	Выпуск 14	Лист 57

Г. Москва | Исполнитель | Андреев

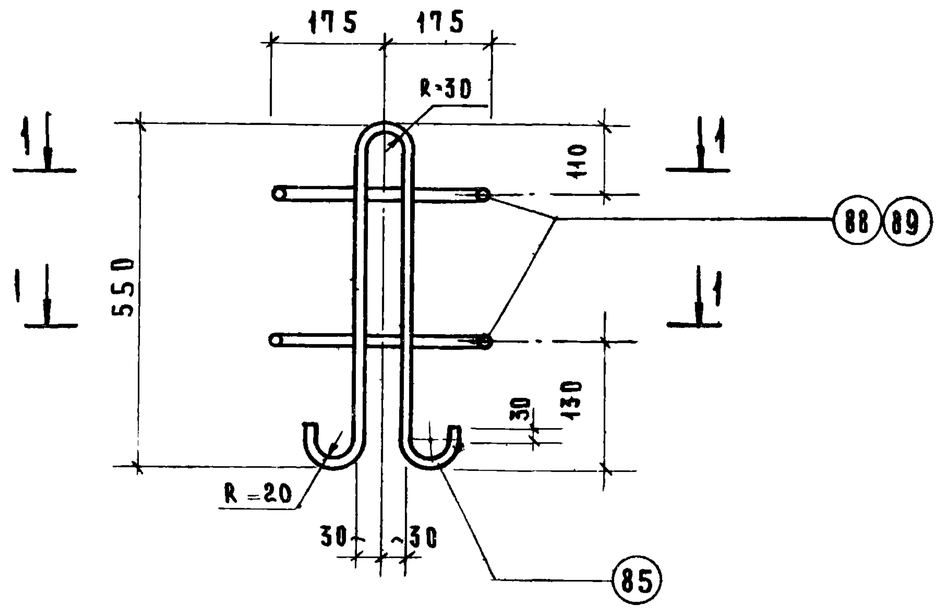

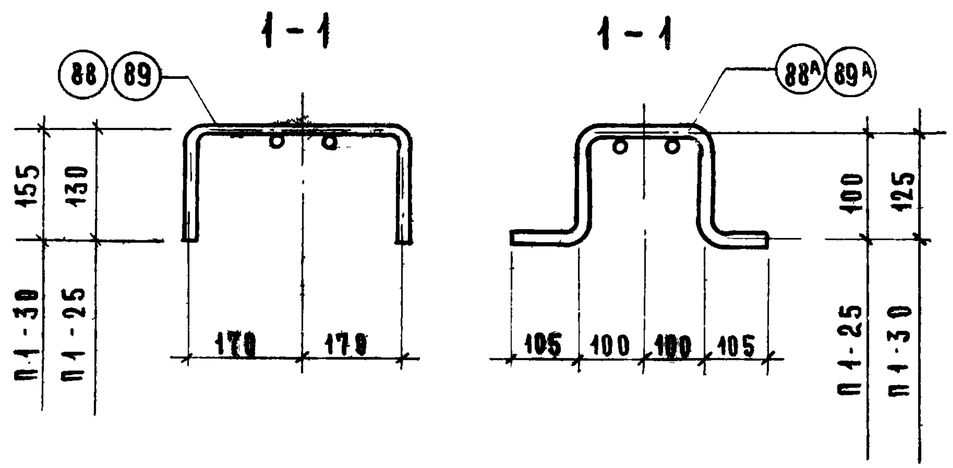

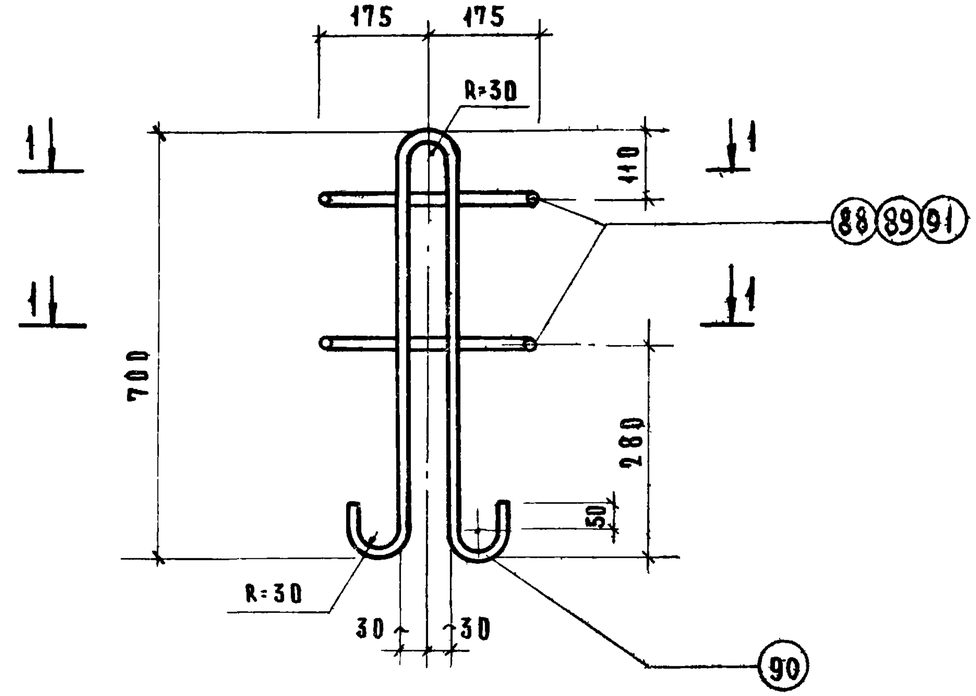

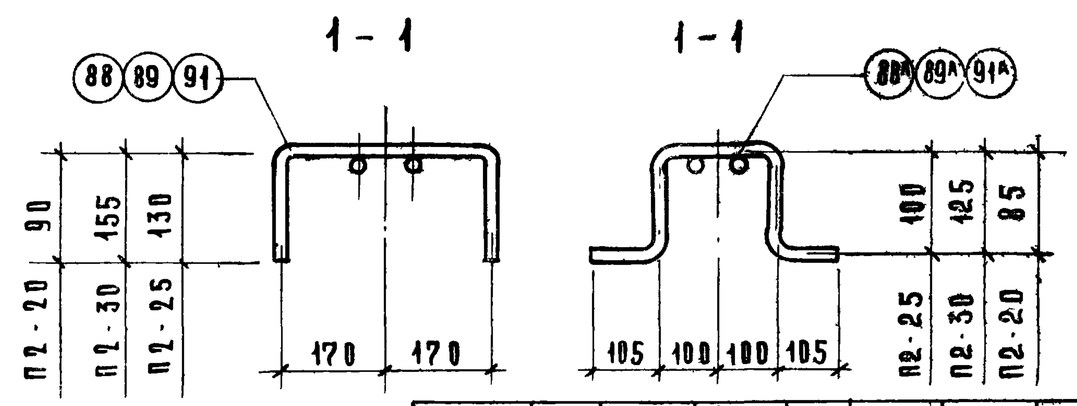

Примечание:

1. Указания по сварке и изготовлению см. пояснительную записку.
2. Скобу поз. 88, 89 допускается заменить на поз. 88А, 89А, для возможности приварки без поворота клещей.

Марка изделия	№№ поз.	Сечен. мм.	Длина мм.	Кол. шт.	Масса, кг позиц.	Масса, кг всех	Масса, кг изделия
П1-30	89	10АI	670	2	0.41	0.82	2.01
	85	12АI	1345	1	1.19	1.19	
П1-25	88	10АI	620	2	0.38	0.76	1.95
	85	12АI	1345	1	1.19	1.19	

Примечание:

1. Указания по сварке и изготовлению см. пояснительную записку
2. Скобу поз. 88, 89, 91 допускается заменить на поз. 91А, 88А, 89А для возможности приварки без поворота клещей.

Марка изделия	№№ поз.	Сечен. мм.	Длина мм	Кол. шт	Масса, кг позиц.	Масса, кг всех	Масса, кг изделия
П2-20	91	10АI	440	2	0.27	0.54	4.06
	90	18АI	1760	1	3.52	3.52	
П2-30	89	10АI	670	2	0.41	0.82	4.34
	90	18АI	1760	1	3.52	3.52	
П2-25	88	10АI	620	2	0.38	0.76	4.28
	90	18АI	1760	1	3.52	3.52	

Т.К.	ПАНЕЛИ ЦОКОЛЯ	Серия ИИ-04-5	
1974	Петли для подъема П1-25; П1-30; П2-20; П2-30; П2-25. Спецификация	Выпуск 14	Лист 58

Инв. № Москва | Исполнитель Андреев

13077-04

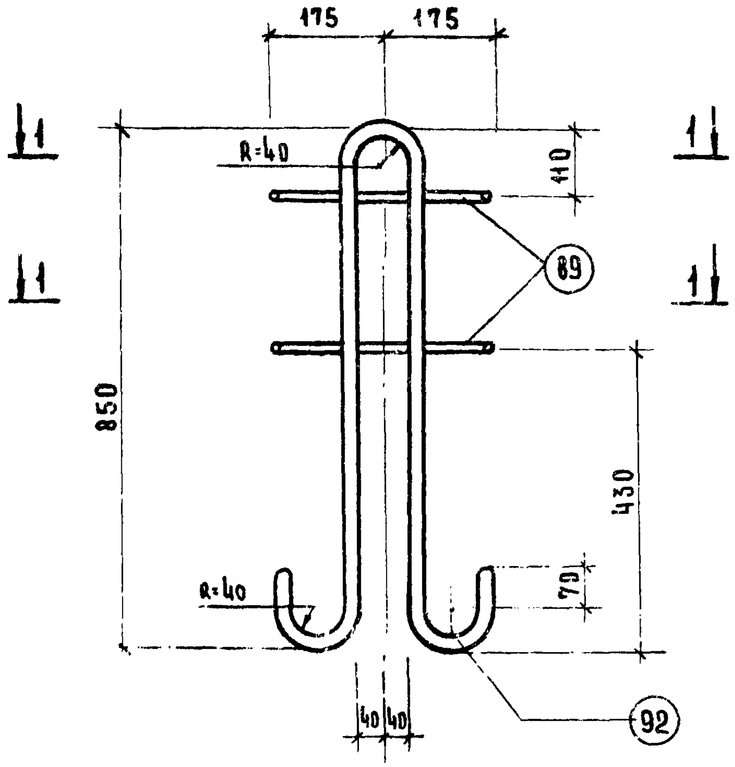

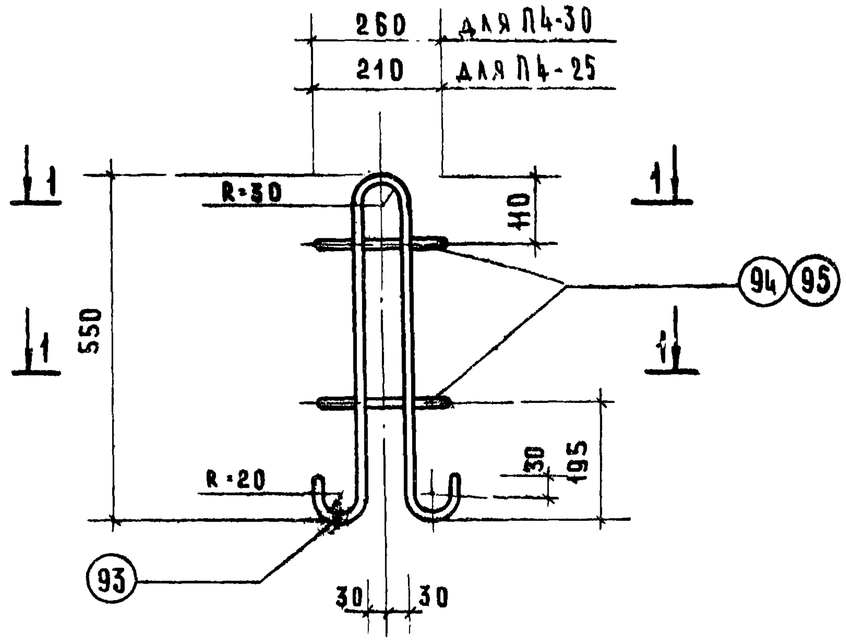

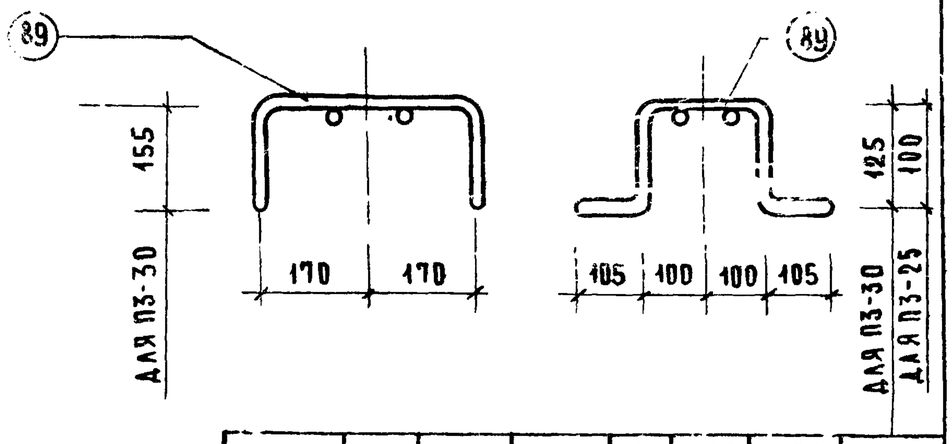

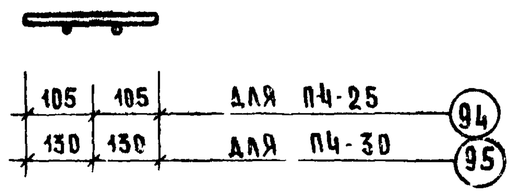

Марка изделия	NN поз.	Сечен. мм	Длина мм	Кол. шт.	Масса, кг позиц.	Масса, кг всех	Масса, кг издел.
П3-25		10АI	620	2	0.38	0.76	7.26
	92	22АI	2180	1	6.50	6.50	
П3-30	89	10АI	670	2	0.41	0.82	7.32
	92	22АI	2180	1	6.50	6.50	

Марка изделия	NN поз.	Сечен. мм	Длина мм	Кол. шт.	Масса, кг позиц.	Масса, кг всех	Масса, кг издел.
П4-30	95	10АI	260	2	0.16	0.32	1.15
	93	10АI	1335	1	0.83	0.83	
П4-25	94	10АI	210	2	0.13	0.26	1.09
	93	10АI	1335	1	0.83	0.83	

Т.К.	ПАНЕЛИ ЦОКОЛЯ	СЕРИЯ ИИ-04-5
1974	ПЕТЛИ ДЛЯ ПОДЪЕМА П3-30; П4-30; П4-25, П3-25. СПЕЦИФИКАЦИИ	Выпуск 14 / Лист 69

Денисова

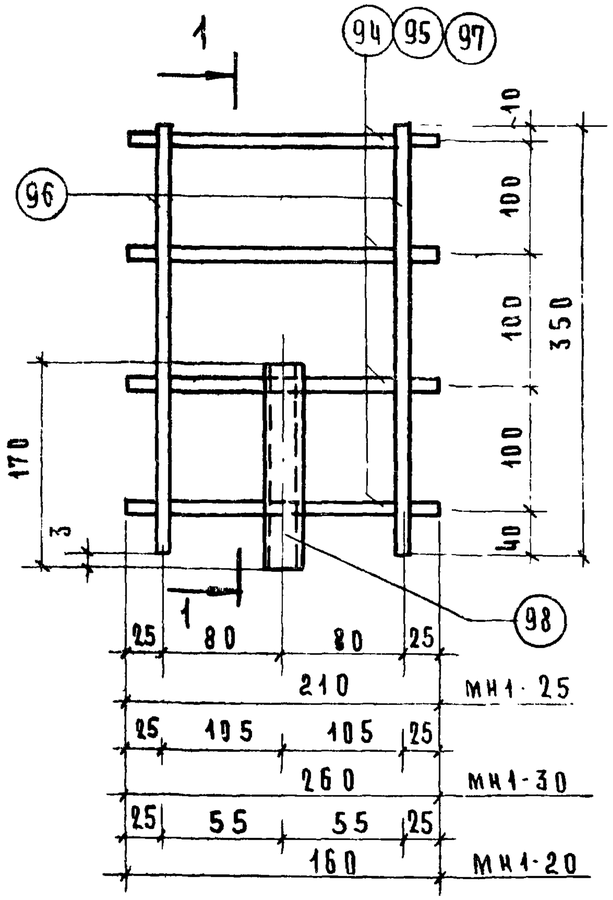

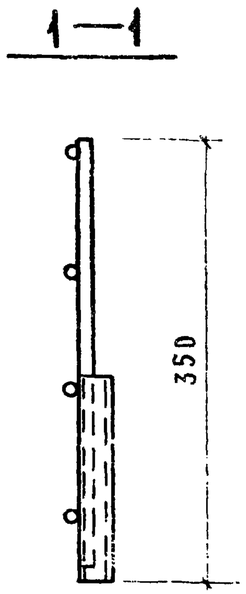

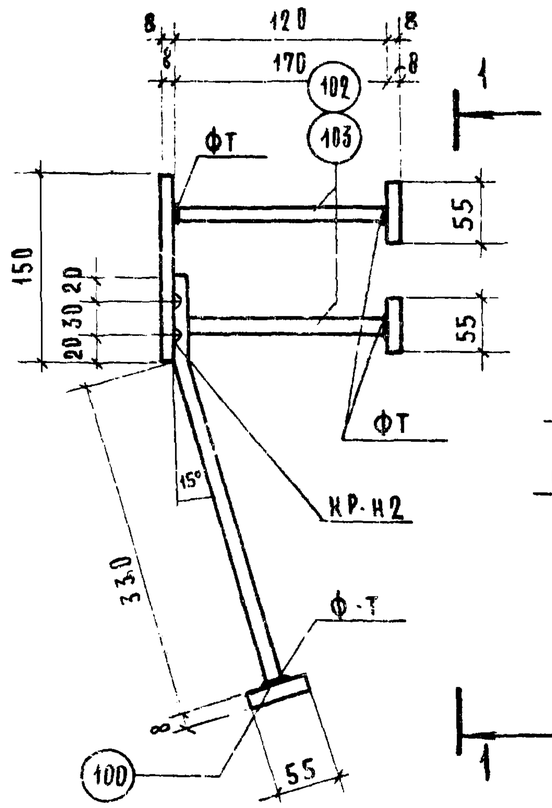

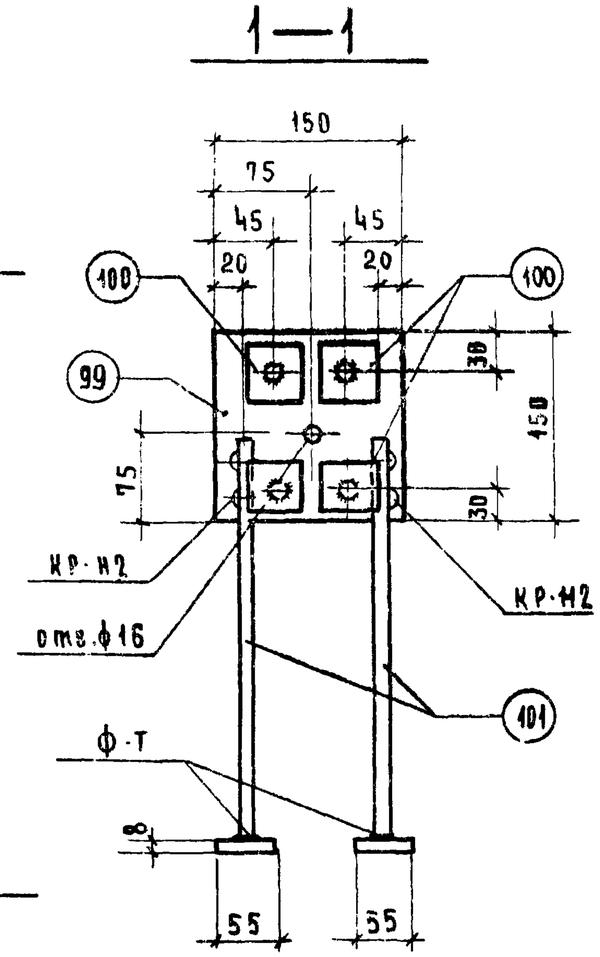

Условные обозначения способов сварки:

ФТ – в ТАВР под слоем флюса

КР – контактно-рельефная.

Марка изделия	№ поз.	Сечение мм	Длина мм	Кол. шт	Масса, кг позиц.	Масса, кг всех	Масса, кг издел.
МН1-25	94	10АI	210	4	0.13	0.52	1.11
	96	10АI	350	2	0.22	0.44	
	98	Тр20х2	170	1	0.15	0.15	
МН1-30	95	10АI	260	4	0.16	0.64	1.23
	96	10АI	350	2	0.22	0.44	
	98	Тр20х2	170	1	0.15	0.15	
МН1-20	97	10АI	160	4	0.099	0.40	0.99
	96	10АI	350	2	0.22	0.44	
	98	Тр.20х2	170	1	0.15	0.15	

Марка изделия	№ поз.	Сечение мм	Длина мм	Кол. шт	Масса, кг позиц.	Масса, кг всех	Масса, кг издел.
МН2-20	102	10АIII	120	4	0.073	0.30	3.23
	101	8АIII	400	2	0.16	0.32	
	100	-55х8	55	6	0.20	1.20	
	99	-150х8	150	1	1.41	1.41	
МН-2	103	10АIII	170	4	0.105	0.42	3.35
	101	8АIII	400	2	0.16	0.32	
	100	-55х8	55	6	0.20	1.20	
	99	-150х8	150	1	1.41	1.41	

ТК	Панели цоколя	Серия ИИ-04-5
1974	Закладные детали МН1-20, МН1-25, МН1-30, МН2-20, МН-2 Спецификации	Выпуск 14 / Лист 60

Г. Москва | Исполнила | Сартакова

1:077-04

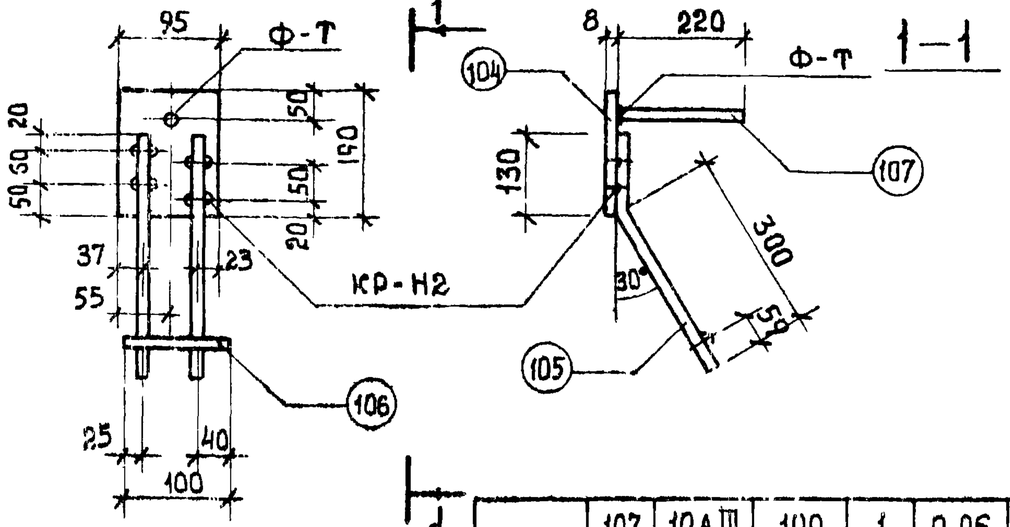

Примечание.
Указания по сварке и изготовлению см. пояснительную записку.

Марка изделия	NN поз.	Сечение мм	Длина мм.	Кол. шт.	Масса, кг. позиц.	всех.	издел.
МН-10	107	10АIII	100	1	0.06	0.06	1.89
	106	10АIII	220	1	0.14	0.14	
	105	10АIII	430	2	0.275	0.55	
	104	-95×8	190	1	1.14	1.14	

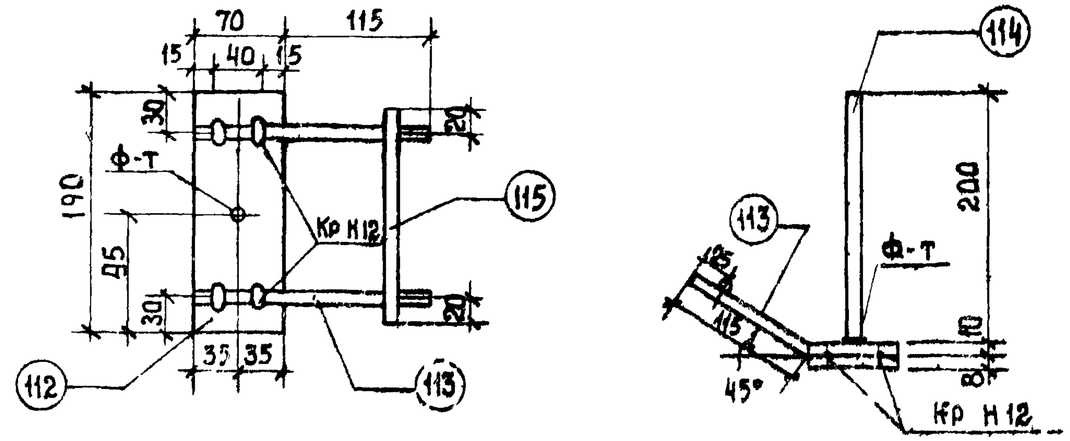

Примечание.
Указания по сварке и изготовлению смотри пояснительную записку.

Марка изделия	NN поз.	Сечение мм	Длина мм	Кол. шт	Масса, кг. позиц	всех	издел
МН-13	115	10АIII	170	1	0.10	0.10	1.30
	114	10АIII	200	1	0.14	0.14	
	113	10АIII	185	2	0.11	0.22	
	112	-70×8	190	1	4.40	0.84	

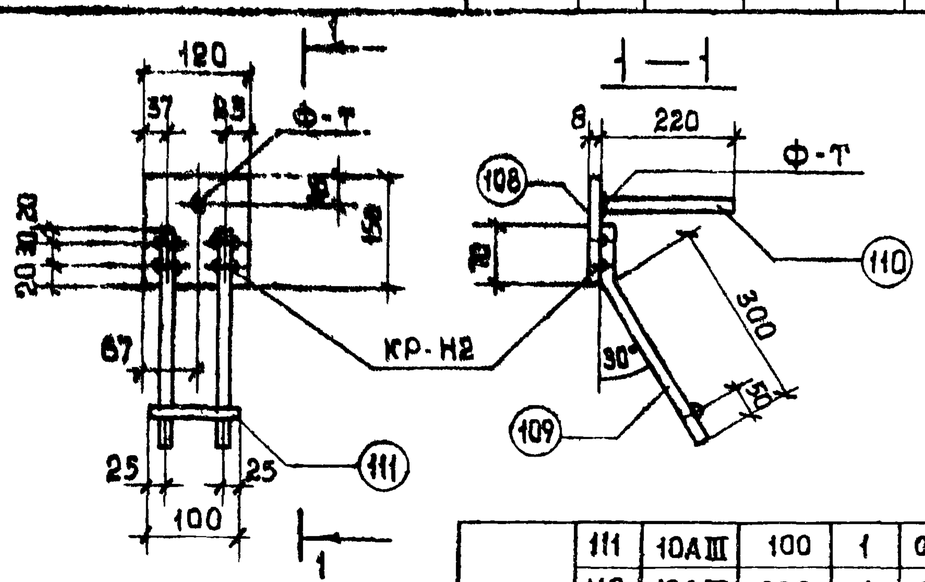

Примечание
Указания по сварке и изготовлению см. пояснительную записку.

Марка изделия	NN поз.	Сечение мм	Длина мм	Кол. шт.	Масса, кг. позиц.	всех.	издел.
МН-11	111	10АIII	100	1	0.06	0.06	1.80
	110	10АIII	220	1	0.14	0.14	
	109	10АIII	370	2	0.235	0.47	
	108	-120×8	150	1	1.13	1.13	

Установка МН1-20; МН1-25; МН1-30.

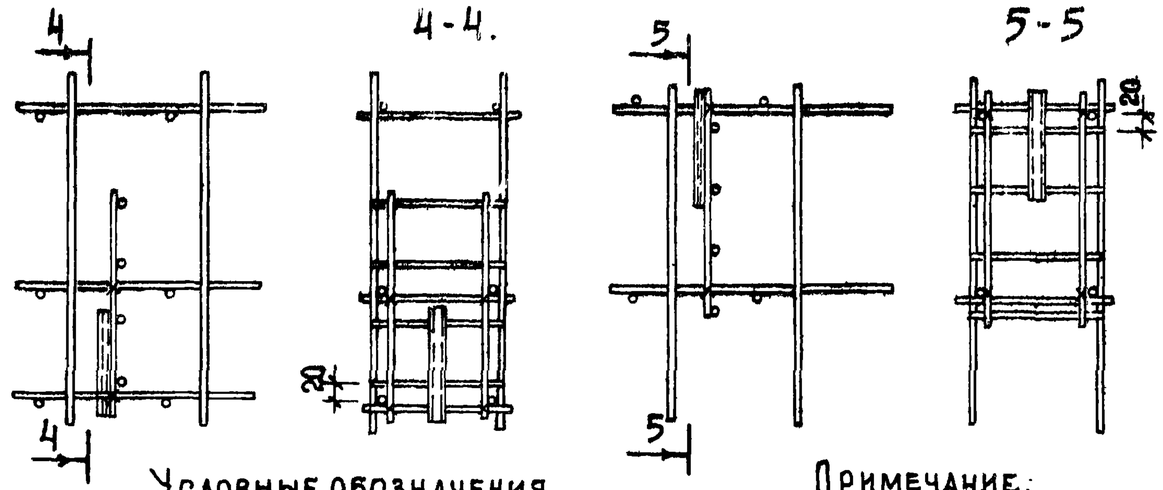

Условные обозначения.
Х – места приварки закладных деталей к пространственным каркасам.

Примечание:
Указания по сварке и изготовлению смотри пояснительную записку.

ТК	**ПАНЕЛИ ЦОКОЛЯ.**	Серия ИИ-04-5
	Закладные детали МН10, МН-11; МН-13. Установка МН1-20; МН1-25; МН1-30	Выпуск 14 / Лист 61

Р. Москва | Исполнил САРТАКОВА

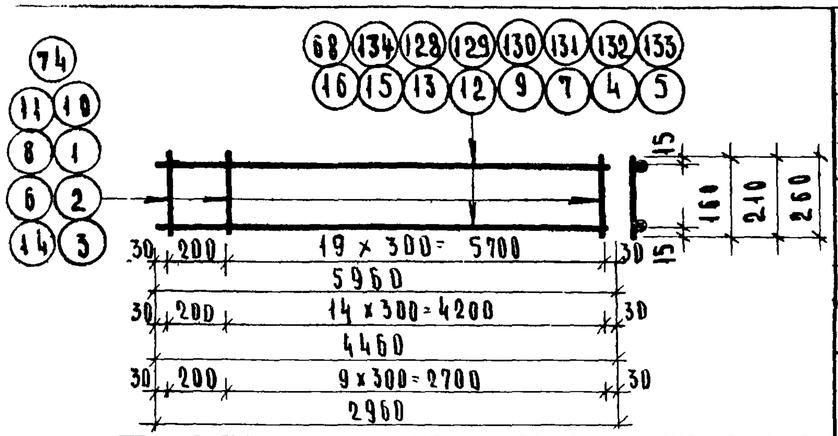

Марка каркаса	NN поз.	Сечен. мм.	Длина мм	Кол. шт.	Масса, кг позиц.	Масса, кг всех	Масса, кг издел.
К4-30	3	4ВI	260	16	0.026	0.42	5.92
	12	10АIII	4460	2	2.75	5.50	
К4-25	2	4ВI	210	16	0.021	0.34	5.84
	12	10АIII	4460	2	2.75	5.50	
К4-20	1	4ВI	160	16	0.016	0.26	5.76
	12	10АIII	4460	2	2.75	5.50	
К3-30	11	5ВI	260	21	0.041	0.86	15.26
	7	14АIII	5960	2	7.20	14.40	
К3-25	10	6ВI	210	21	0.046	0.97	24.77
	5	18АIII	5960	2	11.90	23.8	
К3-20	14	5ВI	160	21	0.025	0.53	15.13
	7	14АIII	5960	2	7.20	14.40	
К2-30	3	4ВI	260	21	0.026	0.55	11.15
	9	12АIII	5960	2	5.30	10.60	
К2-25	8	5ВI	210	21	0.032	0.67	15.07
	7	14АIII	5960	2	7.20	14.40	
К2-20	6	6ВI	160	21	0.036	0.76	24.56
	5	18АIII	5960	2	11.90	23.80	
К1-30	3	4ВI	260	21	0.026	0.55	7.91
	4	10АIII	5960	2	3.68	7.36	
К1-25	2	4ВI	210	21	0.021	0.44	7.80
	4	10АIII	5960	2	3.68	7.36	
К1-20	1	4ВI	160	21	0.016	0.34	7.70
	4	10АIII	5960	2	3.68	7.36	

Марка каркаса	NN поз	Сечен. мм.	Длина мм	Кол. шт.	Масса, кг позиц	Масса, кг всех	Масса, кг издел.
К5-30	3	4ВI	260	16	0.026	0.42	5.92
	12	10АIII	4460	2	2.75	5.50	
К5-25	2	4ВI	210	16	0.021	0.34	5.84
	12	10АIII	4460	2	2.75	5.50	
К5-20	1	4ВI	160	16	0.016	0.26	8.18
	13	12АIII	4460	2	3.96	7.92	
К6-30	3	4ВI	260	16	0.026	0.43	6.05
	12	10АIII	4460	2	2.81	5.62	
К6-25	2	4ВI	210	16	0.021	0.34	8.36
	13	12АIII	4460	2	4.01	8.02	
К6-20	14	5ВI	160	16	0.025	0.40	11.16
	15	14АIII	4460	2	5.38	10.76	
К7-30	3	4ВI	260	11	0.026	0.29	3.95
	16	10АIII	2960	2	1.83	3.66	
К7-25	2	4ВI	210	11	0.021	0.23	3.89
	16	10АIII	2960	2	1.83	3.66	
К7-20	1	4ВI	160	11	0.016	0.18	3.84
	16	10АIII	2960	2	1.83	3.66	
К-40-25	2	4ВI	210	11	0.021	0.23	5.49
	134	12АIII	2960	2	2.63	5.26	
К-39-25	2	4ВI	210	11	0.021	0.23	3.89
	133	10АIII	2960	2	1.83	3.66	
К-38-25	8	5ВI	210	16	0.032	0.51	14.61
	132	16АIII	4460	2	7.05	14.10	
К-37-25	8	5ВI	210	16	0.032	0.51	11.31
	131	14АIII	4460	2	5.40	10.80	
К-36-25	8	5ВI	210	16	0.032	0.51	8.43
	130	12АIII	4460	2	3.96	7.92	
К-35-25	10	6ВI	210	21	0.046	0.96	30.38
	129	20АIII	5960	2	14.71	29.42	
К-34-25	74	8ВI	210	21	0.083	1.74	47.74
	68	25АIII	5960	2	23.00	46.0	
К-33-25	8	5ВI	210	21	0.032	0.67	15.17
	128	14АIII	5960	2	7.25	14.50	

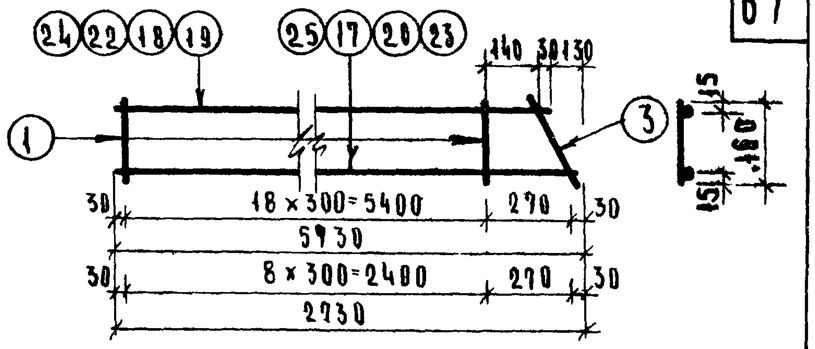

Марка каркаса	NN поз.	Сечение мм	Длина мм	Кол. шт.	Масса, кг поз.	Масса, кг всех	Масса, кг издел.
К8т-20	18	10АIII	5600	1	3.45	3.45	7.306
	17	10АIII	5730	1	3.53	3.53	
К8н-20	3	4ВI	260	1	0.026	0.026	
	1	4ВI	160	19	0.016	0.30	
К9т-20	19	18АIII	5600	1	11.20	11.20	23.538
	20	18АIII	5730	1	11.40	11.40	
К9н-20	21	6ВI	260	1	0.058	0.058	
	6	6ВI	160	19	0.036	0.68	
К10т-20	22	14АIII	5600	1	6.76	6.76	14.20
	23	14АIII	5730	1	6.92	6.92	
К10н-20	11	5ВI	260	1	0.041	0.041	
	14	5ВI	160	19	0.025	0.48	
К14т-20	24	10АIII	2600	1	1.60	1.60	3.526
	25	10АIII	2730	1	1.68	1.68	
К14н-20	3	4ВI	260	9	0.026	0.23	
	1	4ВI	160	1	0.016	0.016	

К8т-20 (К8н-20 - ЗЕРКАЛЬНО)
К9т-20 (К9н-20 - ЗЕРКАЛЬНО)
К10т-20 (К10н-20 - ЗЕРКАЛЬНО)
К14т-20 (К14н-20 - ЗЕРКАЛЬНО)

ТК	ПАНЕЛИ ЦОКОЛЯ И ПОДВАЛА.	СЕРИЯ ИИ-04-5	
1974	Плоские каркасы: К1-20; К1-25; К1-30; К2-20; К2-25; К2-30; К3-20; К3-25; К3-30; К4-20; К4-25; К4-30; К5-20; К5-25; К5-30; К6-20; К6-25; К6-30; К7-20; К7-25; К7-30; К8т-20; К8н-20; К9т-20; К9н-20; К10т-20; К10н-20; К14т-20; К14н-20; К-33-25; К-34-25; К-35-25; К-36-25; К37-25; К-38-25; К-39-25; К-40-25. Спецификации.	Выпуск 14	Лист 62

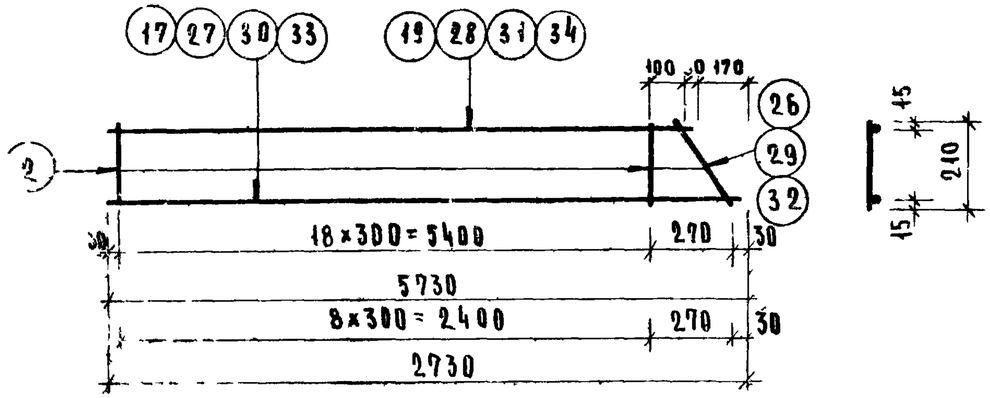

К8т-25 (К8н-25-ЗЕРКАЛЬНО)
К9т-25 (К9н-25-ЗЕРКАЛЬНО)
К10т-25 (К10н-25-ЗЕРКАЛЬНО)
К14т-25 (К14н-25 ЗЕРКАЛЬНО)

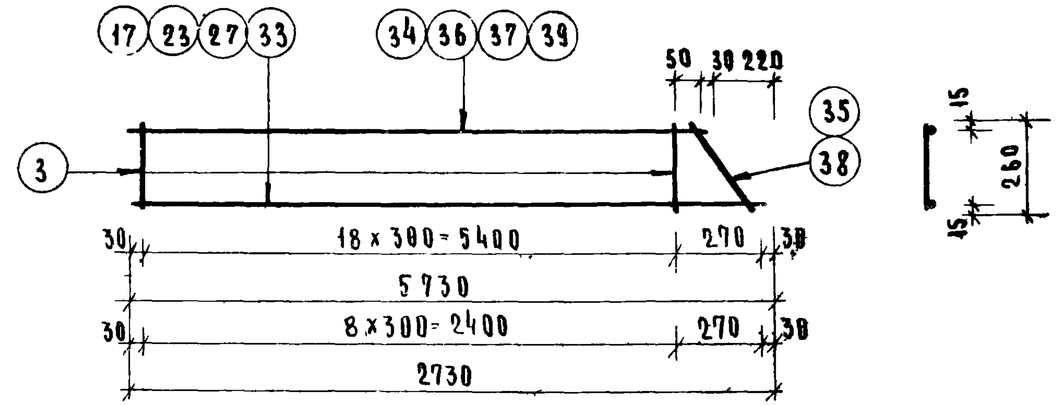

К8т-30 (К8н-30-ЗЕРКАЛЬНО)
К9т-30 (К9н-30-ЗЕРКАЛЬНО)
К10т-30 (К10н-30-ЗЕРКАЛЬНО)
К14т-30 (К14н-30-ЗЕРКАЛЬНО)

Марка каркаса	N поз	Сечение мм	Длина мм	Кол. шт	Масса кг: Позиц.	Всех	Изделия
К8т-25	26	4В I	360	1	0.031	0.031	7.391
	19	10А III	5560	1	3.43	3.43	
К8н-25	17	10А III	5730	1	3.53	3.53	
	2	4В I	210	19	0.021	0.40	
К9т-25	29	5В I	310	1	0.048	0.048	14.298
	28	14А III	5560	1	6.72	6.72	
К9н-25	27	14А III	5730	1	6.92	6.92	
	8	5В I	210	19	0.032	0.61	
К10т-25	32	6В I	310	1	0.069	0.069	23.389
	31	18А III	5560	1	11.10	11.10	
К10н-25	30	18А III	5730	1	11.40	11.40	
	10	6В I	210	19	0.046	0.82	
К14т-25	26	4В I	310	1	0.031	0.031	3.480
	34	10А III	2560	1	1.58	1.58	
К14н-25	33	10А III	2730	1	1.68	1.68	
	2	4В I	210	9	0.021	0.189	

Марка каркаса	N поз	Сечение мм	Длина мм	Кол. шт	Масса, кг: Позиц.	Всех	Изделия
К8т-30	35	4В I	360	1	0.036	0.036	7.456
	34	10А III	5510	1	3.40	3.40	
К8н-30	17	10А III	5730	1	3.53	3.53	
	3	4В I	260	19	0.026	0.49	
К9т-30	35	4В I	360	1	0.036	0.036	10.496
	36	12А III	5510	1	4.89	4.89	
К9н-30	23	12А III	5730	1	5.08	5.08	
	3	4В I	260	19	0.026	0.49	
К10т-30	38	5В I	360	1	0.055	0.055	14.395
	37	14А III	5510	1	6.66	6.66	
К10н-30	27	14А III	5730	1	6.92	6.92	
	11	5В I	260	19	0.040	0.760	
К14т-30	35	4В I	360	1	0.036	0.036	3.500
	39	10Р III	2510	1	1.55	1.55	
К14н-30	33	10А III	2730	1	1.68	1.68	
	3	4В I	260	9	0.026	0.234	

Т.К. Инженер Семенов; Ст. инженер Денисов; Инженер Медяник; Комплексная мастерская Гипрокомунстроя Москва

Т.К 1974 — ПАНЕЛИ ЦОКОЛ

ПЛОСКИЕ КАРКАСЫ К8т-25, К8н-25; К9т-25; К9н-25; К10т-25; К10н-25, К14т-25; К14н-25; К8т-30, К8н-30; К9т-30; К9н-30; К10т-30, К10н-30, К14т-30; К14н-30 СПЕЦИФИКАЦИИ

Серия ИИ-04-5 Выпуск 14 Лист 63

13077-04 69

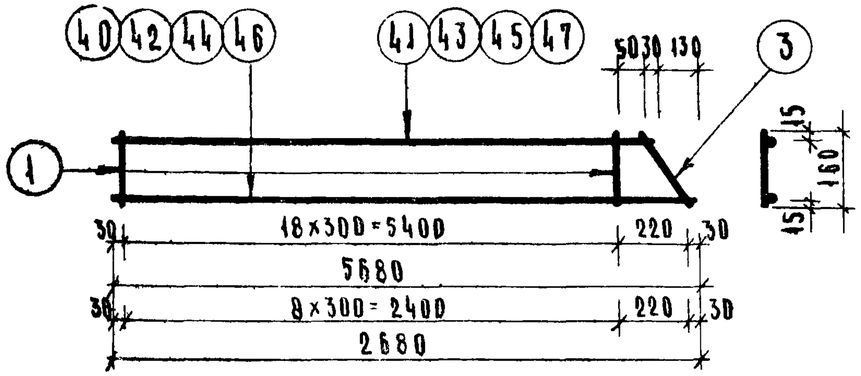

К15т-20 (К15н-20- ЗЕРКАЛЬНО)
К16т-20 (К16н-20 - ЗЕРКАЛЬНО)
К17т-20 (К17н-20 - ЗЕРКАЛЬНО)
К21т-20 (К21н-20 - ЗЕРКАЛЬНО)

МАРКА КАРКАСА	NN ПОЗ.	СЕЧЕН. ММ.	ДЛИНА ММ	КОЛ. ШТ.	МАССА, КГ ПОЗИЦ	МАССА, КГ ВСЕХ	МАССА, КГ ИЗДЕЛ
К15т-20 К15н-20	41	10АIII	5550	1	3.42	3.42	7.250
	40	10АIII	5680	1	3.50	3.50	
	3	4ВI	260	1	0.026	0.026	
	1	4ВI	160	19	0.016	0.30	
К16т-20 К16н-20	43	18АIII	5550	1	11.1	11.1	23.138
	42	18АIII	5680	1	11.3	11.3	
	21	6ВI	260	1	0.058	0.058	
	6	6ВI	160	19	0.036	0.68	
К17т-20 К17н-20	45	14АIII	5550	1	6.70	6.70	14.06
	44	14АIII	5680	1	6.86	6.86	
	11	5ВI	260	1	0.041	0.041	
	14	5ВI	160	19	0.025	0.48	
К21т-20 К21н-20	47	10АIII	2550	1	1.57	1.57	3.390
	46	10АIII	2680	1	1.65	1.65	
	3	4ВI	260	1	0.026	0.026	
	1	4ВI	160	9	0.016	0.144	

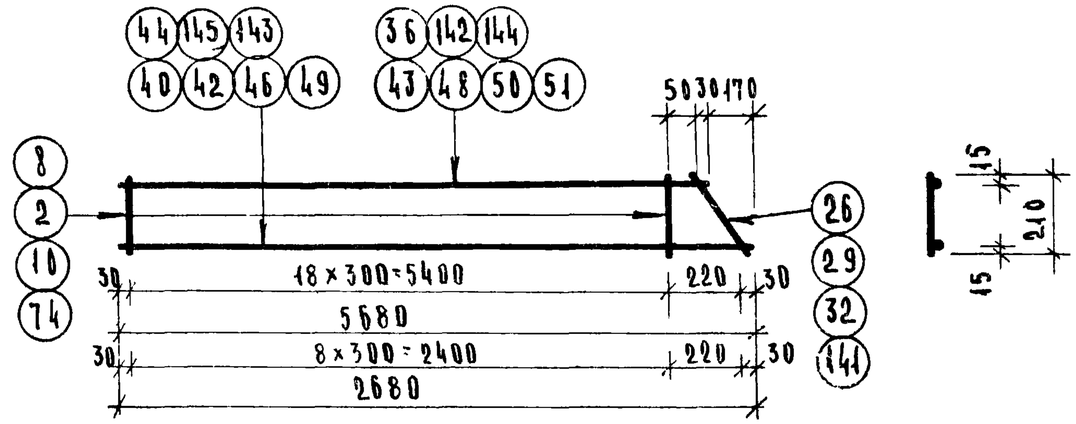

К15т-25 (К15н-25 -ЗЕРКАЛЬНО)
К16т-25 (К16н-25-ЗЕРКАЛЬНО)
К17т-25 (К17н-25-ЗЕРКАЛЬНО)
К21т-25 (К21н-25-ЗЕРКАЛЬНО)

МАРКА КАРКАСА	NN ПОЗ	СЕЧЕН ММ	ДЛИНА ММ	КОЛ ШТ	МАССА, КГ ПОЗ	МАССА, КГ ВСЕХ	МАССА, КГ ИЗДЕЛ
К-16-25	8	5ВI	210	19	0.032	0.61	14.178
	29	5ВI	310	1	0.048	0.048	
	50	14АIII	5510	1	6.66	6.66	
	49	14АIII	5680	1	6.86	6.86	
К-41-25	74	8ВI	210	19	0.083	1.58	44.80
	141	8ВI	310	1	0.122	0.122	
	142	25АIII	5510	1	21.2	21.2	
	143	25АIII	5680	1	21.9	21.9	
К-42-25	10	6ВI	210	19	0.046	0.87	28.54
	32	6ВI	310	1	0.069	0.069	
	144	20АIII	5510	1	13.6	13.6	
	145	20АIII	5680	1	14.0	14.0	
К-43-25	2	4ВI	210	19	0.021	0.19	4.831
	26	4ВI	310	1	0.031	0.031	
	36	12АIII	5510	1	2.23	2.23	
	44	12АIII	5680	1	2.38	2.38	

МАРКА КАРКАСА	NN ПОЗ	СЕЧЕН ММ	ДЛИНА ММ	КОЛ ШТ	МАССА, КГ ПОЗ.	МАССА, КГ ВСЕХ	МАССА, КГ ИЗДЕЛ
К15т-25 К15н-25	48	10АIII	5510	1	3.40	3.40	7.331
	40	10АIII	5680	1	3.50	3.50	
	26	4ВI	310	1	0.031	0.031	
	2	4ВI	210	19	0.021	0.40	
К16т-25 К16н-25	50	14АIII	5510	1	6.66	6.66	14.168
	49	14АIII	5680	1	6.85	6.85	
	29	5ВI	310	1	0.048	0.048	
	8	5ВI	210	19	0.032	0.61	
К17т-25 К17н-25	43	18АIII	5510	1	11.0	11.0	23.189
	42	18АIII	5680	1	11.3	11.3	
	32	6ВI	310	1	0.069	0.069	
	10	6ВI	210	19	0.046	0.82	
К21т-25 К21н-25	51	10АIII	2510	1	1.55	1.55	3.42
	46	10АIII	2680	1	1.65	1.65	
	26	4ВI	310	1	0.031	0.031	
	2	4ВI	210	9	0.021	0.189	

Т.К	ПАНЕЛИ ЦОКОЛЯ И ПОДВАЛА	СЕРИЯ ИИ-04-5
1974	ПЛОСКИЕ КАРКАСЫ К15т-20; К15н-20; К16т-20; К16н-20; К17т-20; К17н-20; К21т-20; К21н-20; К15т-25; К15н-25; К16т-25; К16н-25; К17т-25; К17н-25; К21т-25; К21н-25; К-16-25; К-41-25; К-42-25; К-43-25. СПЕЦИФИКАЦИЯ.	ВЫПУСК 14 / ЛИСТ 64

13077-04 70

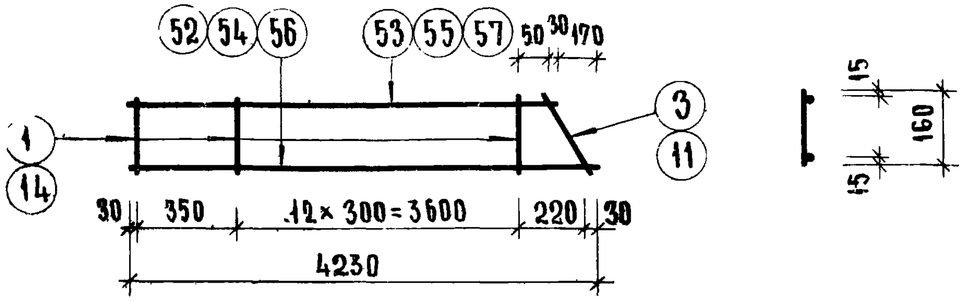

К11т-20 (К11н-20 - ЗЕРКАЛЬНО)
К12т-20 (К12н-20 - ЗЕРКАЛЬНО)
К13т-20 (К13н-20 - ЗЕРКАЛЬНО)

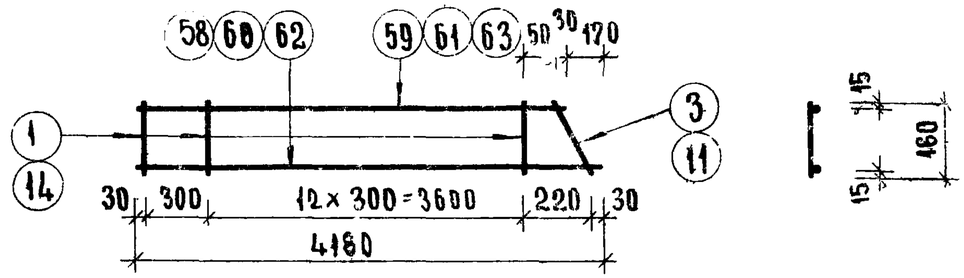

К18т-20 (К18н-20 - ЗЕРКАЛЬНО)
К19т-20 (К19н-20 - ЗЕРКАЛЬНО)
К20т-20 (К20н-20 - ЗЕРКАЛЬНО)

МАРКА КАРКАСА	NN ПОЗ	СЕЧЕН MM	ДЛИНА MM	КОЛ ШТ	МАССА, КГ ПОЗИЦ.	ВСЕХ	ИЗДЕЛ
К11т-20 К11н-20	53	10AIII	4060	1	2.53	2.53	5.40
	52	10AIII	4230	1	2.62	2.62	
	3	4BI	260	1	0.026	0.026	
	1	4BI	160	13	0.016	0.224	
К12т-20 К12н-20	55	12AIII	4060	1	3.64	3.64	7.65
	54	12AIII	4230	1	3.76	3.76	
	3	4BI	260	1	0.026	0.026	
	1	4BI	160	13	0.016	0.224	
К13т-20 К13н-20	57	14AIII	4060	1	4.95	4.95	10.46
	56	14AIII	4230	1	5.12	5.12	
	11	5BI	260	1	0.040	0.040	
	14	5BI	160	13	0.025	0.350	

МАРКА КАРКАСА	NN ПОЗ	СЕЧЕН MM	ДЛИНА MM	КОЛ ШТ	МАССА, КГ ПОЗИЦ.	ВСЕХ	ИЗДЕЛ.
К18т-20 К18н-20	59	10AIII	4010	1	2.46	2.46	5.26
	58	10AIII	4180	1	2.55	2.55	
	3	4BI	260	1	0.026	0.026	
	1	4BI	160	13	0.016	0.224	
К19т-20 К19н-20	61	12AIII	4010	1	3.56	3.56	7.49
	60	12AIII	4180	1	3.68	3.68	
	3	4BI	260	1	0.026	0.026	
	1	4BI	160	13	0.016	0.224	
К20т-20 К20н-20	63	14AIII	4010	1	4.83	4.83	10.22
	62	14AIII	4180	1	5.00	5.00	
	11	5BI	260	1	0.040	0.040	
	14	5BI	160	13	0.025	0.350	

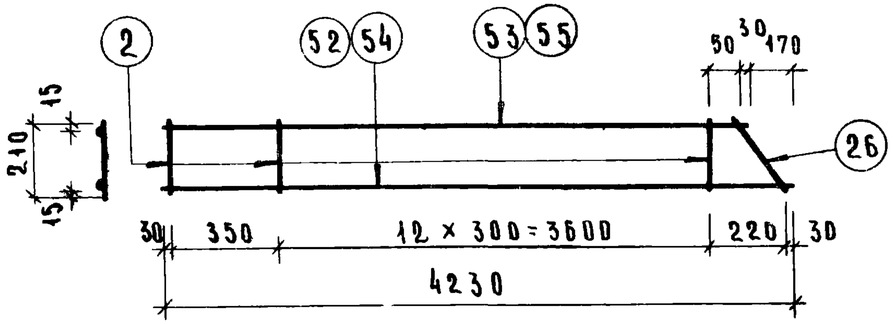

К11т-25 (К11н-25 - ЗЕРКАЛЬНО)
К12т-25 (К12н-25 - ЗЕРКАЛЬНО)
К13т-25 (К13н-25 - ЗЕРКАЛЬНО)

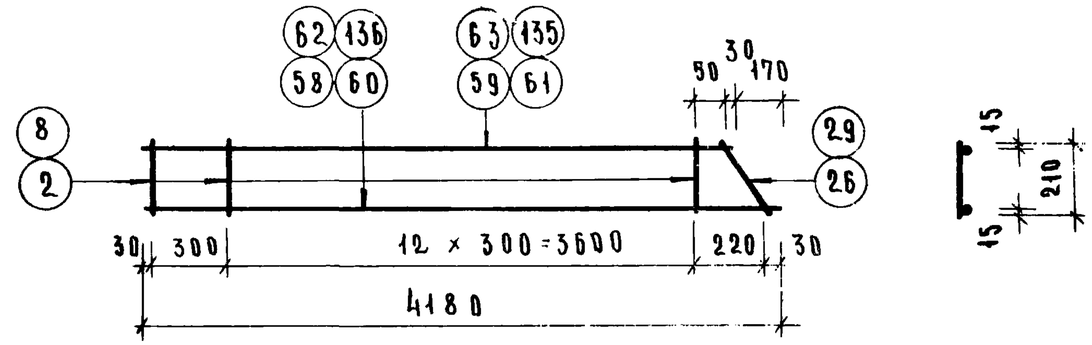

К18т-25 (К18-25 - ЗЕРКАЛЬНО)
К19т-25 (К19н-25 - ЗЕРКАЛЬНО)
К20т-25 (К20н-25 - ЗЕРКАЛЬНО)

МАРКА КАРКАСА	NN ПОЗ	СЕЧЕН. ММ	ДЛИНА ММ	КОЛ. ШТ	МАССА, КГ ПОЗИЦ.	ВСЕХ	ИЗДЕЛ.
К11т-25 К11н-25	53	10 А III	4060	1	2.53	2.53	5.475
	52	10 А III	4230	1	2.62	2.62	
	26	4 В I	310	1	0.031	0.031	
	2	4 В I	210	13	0.021	0.294	
К12т-25 К12н-25	53	10 А III	4060	1	2.53	2.53	5.475
	52	10 А III	4230	1	2.62	2.62	
	26	4 В I	310	1	0.031	0.031	
	2	4 В I	210	13	0.021	0.294	
К13т-25 К13н-25	55	12 А III	4060	1	3.64	3.64	7.725
	54	12 А III	4230	1	3.76	3.76	
	26	4 В I	310	1	0.031	0.031	
	2	4 В I	210	13	0.021	0.294	

МАРКА КАРКАСА	NN ПОЗ	СЕЧЕН. ММ	ДЛИНА ММ	КОЛ. ШТ	МАССА КГ ПОЗИЦ.	ВСЕХ	ИЗДЕЛ.
К-44-25	8	5 В I	210	14	0.032	0.45	7.768
	29	5 В I	310	1	0.048	0.048	
	61	12 А III	4010	1	3.56	3.56	
	60	12 А III	4180	1	3.71	3.71	
К-45-25	8	5 В I	210	14	0.032	0.45	13.428
	29	5 В I	310	1	0.048	0.048	
	135	16 А III	4010	1	6.33	6.33	
	136	16 А III	4180	1	6.60	6.60	
К-46-25	8	5 В I	210	14	0.032	0.45	10.388
	29	5 В I	310	1	0.048	0.048	
	63	14 А III	4010	1	4.84	4.84	
	62	14 А III	4180	1	5.05	5.05	

МАРКА КАРКАСА	NN ПОЗ	СЕЧЕН. ММ	ДЛИНА ММ	КОЛ. ШТ	МАССА, КГ ПОЗИЦ.	ВСЕХ	ИЗДЕЛ.
К18т-25 К18н-25	59	10 А III	4010	1	2.46	2.46	5.335
	58	10 А III	4180	1	2.55	2.55	
	26	4 В I	310	1	0.031	0.031	
	2	4 В I	210	13	0.021	0.294	
К19т-25 К19н-25	59	10 А III	4010	1	2.46	2.46	5.335
	58	10 А III	4180	1	2.55	2.55	
	26	4 В I	310	1	0.031	0.031	
	2	4 В I	210	13	0.021	0.294	
К20т-25 К20н-25	61	12 А III	4010	1	3.56	3.56	7.565
	60	12 А III	4180	1	3.68	3.68	
	26	4 В I	310	1	0.031	0.031	
	2	4 В I	210	13	0.021	0.294	

Т. К 1974

ПАНЕЛИ ЦОКОЛЯ И ПОДВАЛА.

ПЛОСКИЕ КАРКАСЫ К11т-25; К11н-25; К12т-25; К12н-25; К13т-25; К13н-25; К18т-25; К18н-25; К19т-25; К19н-25; К20т-25; К20н-25; К-44-25; К-45-25; К-46-25

СПЕЦИФИКАЦИИ

СЕРИЯ ИИ-04-5

Выпуск 14 | Лист 66

13077-04 72

Инж. Комаленков С. Москва | Исполнил | Нач. отдела Шевцов | Гл. инженер проекта Денисова

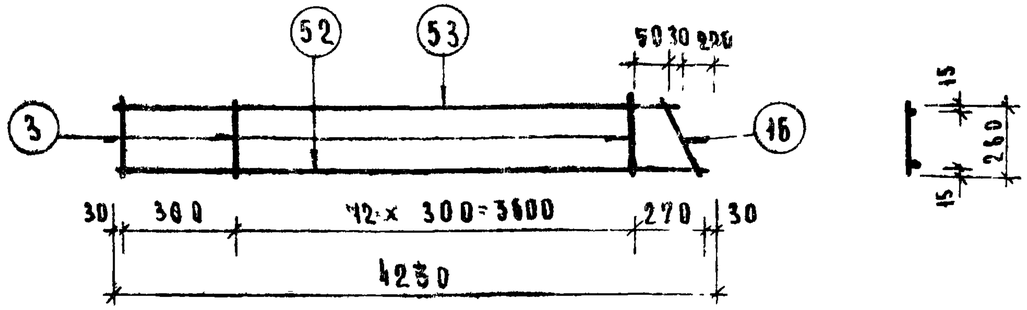

К12т-30 (К12н-30 - ЗЕРКАЛЬНО)

Марка каркаса	N поз	Сечение мм	Длина мм	Кол. шт	Масса, кг позиц	Масса, кг всех	Масса, кг изделия
К12т-30 К12н-30	53	10АIII	4010	1	2.53	2.53	5.55
	52	10АIII	4230	1	2.62	2.62	
	16	4ВI	360	1	0.036	0.036	
	3	4ВI	260	13	0.026	0.364	

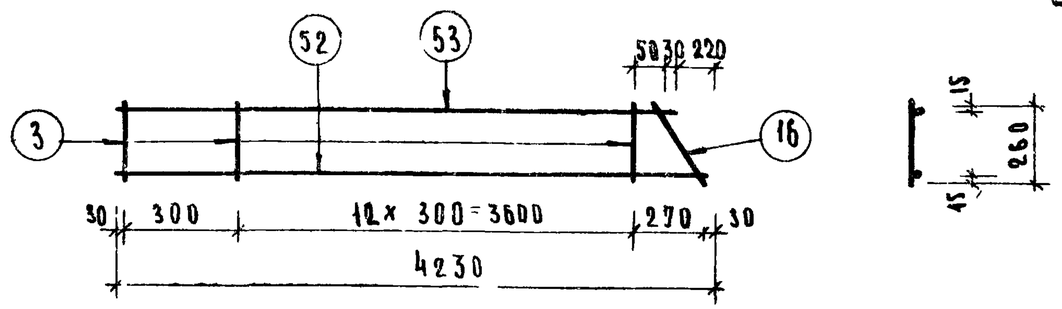

К13т-30 (К13н-30 - ЗЕРКАЛЬНО)
К11т-30 (К11н-30 - ЗЕРКАЛЬНО)

Марка каркаса	N поз.	Сечение мм	Длина мм	Кол. шт	Масса кг позиц	Масса кг всех	Масса кг изделия
К13т-30	53	10АIII	4010	1	2.53	2.53	5.55
К13н-30	52	10АIII	4230	1	2.62	3.62	
К11т-30 К11н-30	16	4ВI	360	1	0.036	0.036	
	3	4ВI	260	13	0.026	0.364	

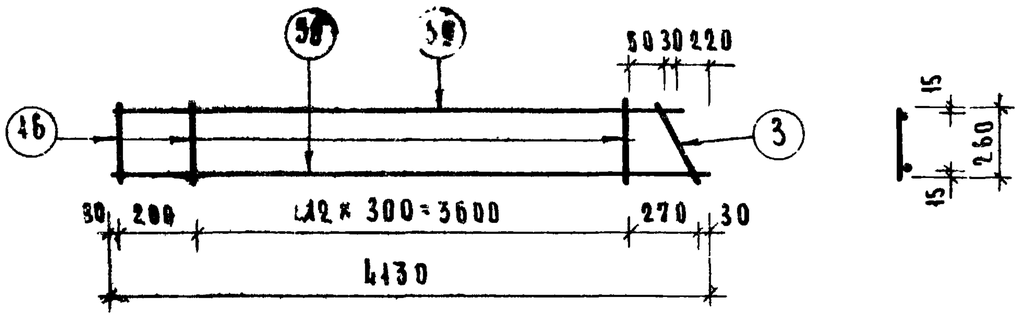

К18т-30 (К18н-30-ЗЕРКАЛЬНО)

Марка каркаса	N поз	Сечение мм	Длина мм	Кол. шт	Масса, кг позиц	Масса, кг всех	Масса, кг изделия
К18т-30 К18н-30	59	10АIII	3910	1	2.46	2.46	5.41
	58	10АIII	4130	1	2.55	2.55	
	16	4ВI	360	1	0.036	0.036	
	3	4ВI	260	13	0.026	0.364	

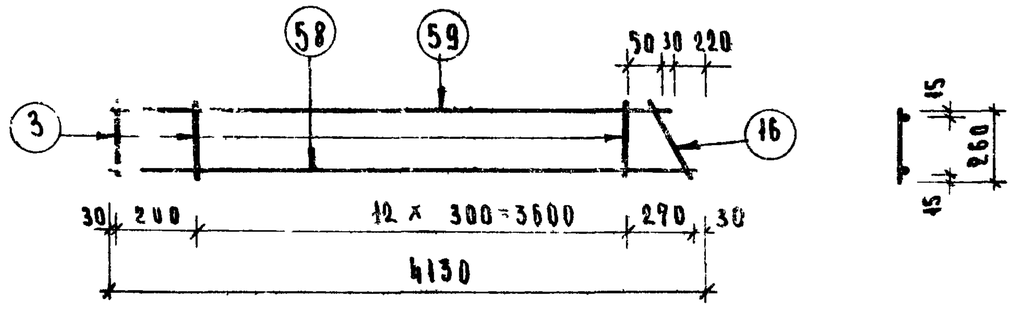

К19т-30 (К19н-30-ЗЕРКАЛЬНО)
К20т-30 (К20н-30-ЗЕРКАЛЬНО)

Марка каркаса	N поз	Сечение мм	Длина мм	Кол. шт	Масса, кг позиц	Масса, кг всех	Масса, кг изделия
К19т-30	59	10АIII	3910	1	2.46	2.46	5.41
К19н-30	58	10АIII	4130	1	2.55	2.55	
К20т-30	16	4ВI	360	1	0.036	0.036	
К20н-30	3	4ВI	260	13	0.026	0.364	

Инв. № подл. | Подпись и дата | Взам. инв. № | Денисова

Т. №	Пункты	Серия ИИ-04-5
1974	Плоские каркасы К11т-30; К11н-30, К13т-30; К13н-30; К18т-30; К18н-30; К20т-30; К20н-30; К12т-30; К12н-30; К19т-30; К19н-30. Спецификации	Выпуск 14, Лист 57

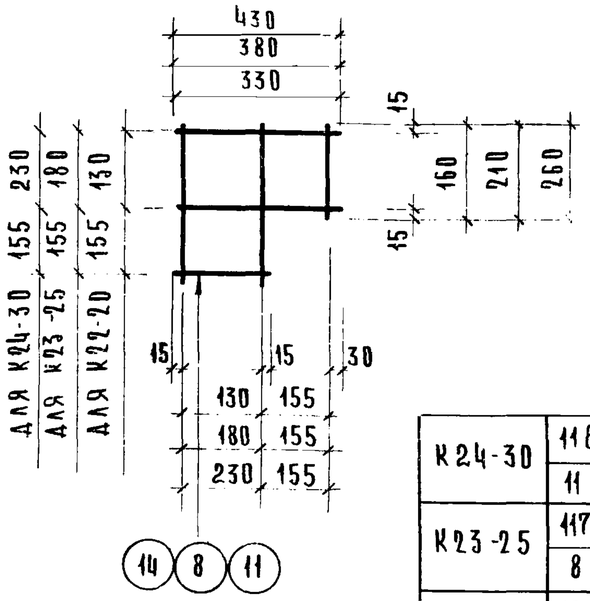

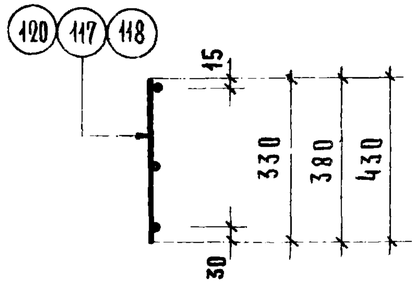

Марка каркаса	NN поз.	Сечен. мм	Длина мм	Кол. шт.	Масса кг позиц.	Масса кг всех	Масса кг издел.
К24-30	118	5вI	430	4	0.07	0.28	0.36
	11	5вI	260	2	0.04	0.08	
К23-25	117	5вI	380	4	0.06	0.24	0.30
	8	5вI	210	2	0.03	0.06	
К22-20	120	5вI	330	4	0.05	0.20	0.25
	14	5вI	160	2	0.025	0.05	

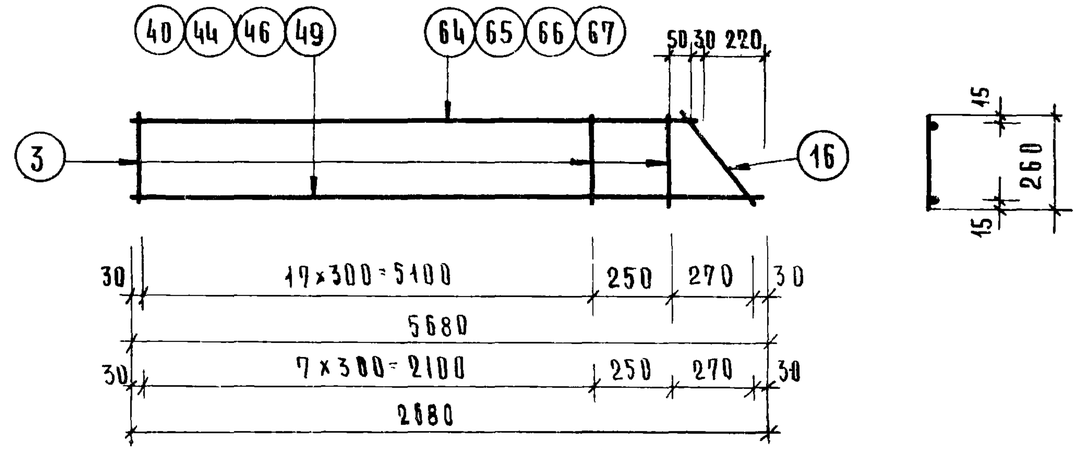

К15т-30 (К15н-30 - ЗЕРКАЛЬНО)
К16т-30 (К16н-30 - ЗЕРКАЛЬНО)
К17т-30 (К17н-30 - ЗЕРКАЛЬНО)
К21т-30 (К21н-30 - ЗЕРКАЛЬНО)

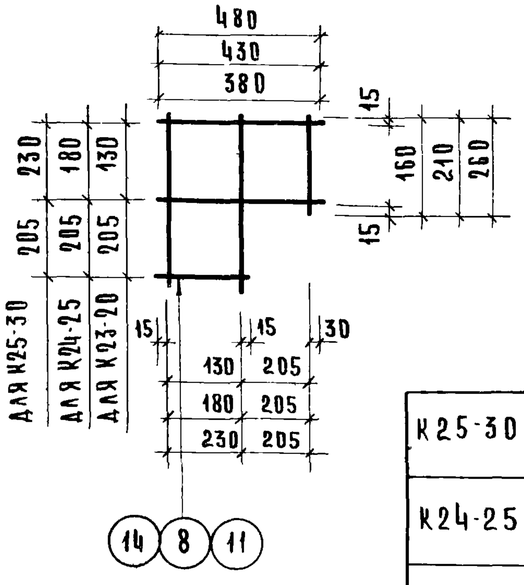

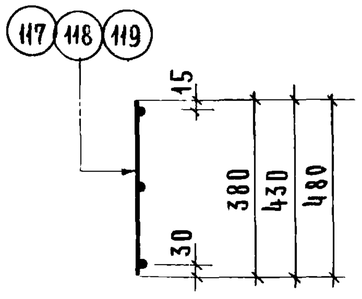

Марка каркаса	NN поз.	Сечен. мм	Длина мм	Кол. шт	Масса, кг Позиц	Масса, кг всех	Масса, кг издел.
К25-30	119	5вI	480	4	0.075	0.30	0.38
	11	5вI	260	2	0.04	0.08	
К24-25	118	5вI	430	4	0.07	0.28	0.34
	8	5вI	210	2	0.03	0.06	
К23-20	117	5вI	380	4	0.06	0.24	0.29
	14	5вI	160	2	0.025	0.05	

Марка каркаса	NN поз.	Сечен. мм	Длина мм	Кол. шт.	Масса, кг Позиц.	Масса, кг всех	Масса, кг издел.
К15т-30	64	10АIII	5460	1	3.35	3.35	7.37б
	40	10АIII	5680	1	3.50	3.50	
К15н-30	16	4вI	360	1	0.036	0.036	
	3	4вI	260	19	0.026	0.49	
К16т-30	65	12АIII	5460	1	4.85	4.85	10.37б
	44	12АIII	5680	1	5.00	5.00	
К16н-30	16	4вI	360	1	0.036	0.036	
	3	4вI	260	19	0.026	0.49	
К17т-30	66	14АIII	5460	1	6.60	6.60	14.26б
	49	14АIII	5680	1	6.85	6.85	
К17н-30	38	5вI	360	1	0.055	0.055	
	11	5вI	260	19	0.040	0.760	
К21т-30	67	10АIII	2460	1	1.52	1.52	3.440
	46	10АIII	2680	1	1.65	1.65	
К21н-30	16	4вI	360	1	0.036	0.036	
	3	4вI	260	9	0.026	0.234	

Т.К. 1974

ПАНЕЛИ ЦОКОЛЯ

ПЛОСКИЕ КАРКАСЫ К24-30; К23-25; К22-20, К25-30; К24-25; К23-20 К15т-30; К15н-30; К16т-30; К16н-30; К17т-30; К17н-30; К21т-30; К21н-30 СПЕЦИФИКАЦИИ

СЕРИЯ ИИ-04-5

Выпуск 14 | Лист 66

Инв.№ | Подпись и дата | Взам.инв.№

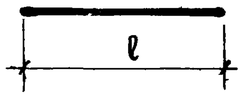

ОС12	152	6 В I	1200	1	0,266	0,266	0,266
ОС 11	151	6 В I	600	1	0,133	0,133	0,133
ОС 10	150	6 В I	1330	1	0,296	0,296	0,296
ОС 9	149	6 В I	730	1	0,162	0,162	0,162
ОС8	148	6 В I	1460	1	0,324	0,324	0,324
ОС 7	147	6 В I	860	1	0,191	0,191	0,191
ОС 6	146	6 В I	560	1	0,124	0,124	0,124
ОС 5	84	5 В I	1940	1	0.30	0.30	0.30
ОС 4	83	5 В I	440	1	0.07	0.07	0.07
ОС 3В	82	10 А III	2060	1	1,27	1,27	1,27
ОС 3Б	81	14 А III	2060	1	2,49	2.49	2.49
ОС 3А	80	18 А III	2060	1	4,12	4,12	4,12
ОС 3	79	5 В I	2060	1	0,32	0.32	0,32
ОС 2	78	5 В I	1460	1	0,23	0,23	0,23
ОС 1	77	5 В I	560	1	0,09	0,09	0,09
ОТДЕЛЬН. СТЕРЖНИ	№№ ПОЗ.	СЕЧЕН. ММ	ДЛИНА ММ	КОЛ. ШТ.	МАССА, КГ ПОЗИЦ.	ВСЕХ	ИЗДЕЛ.

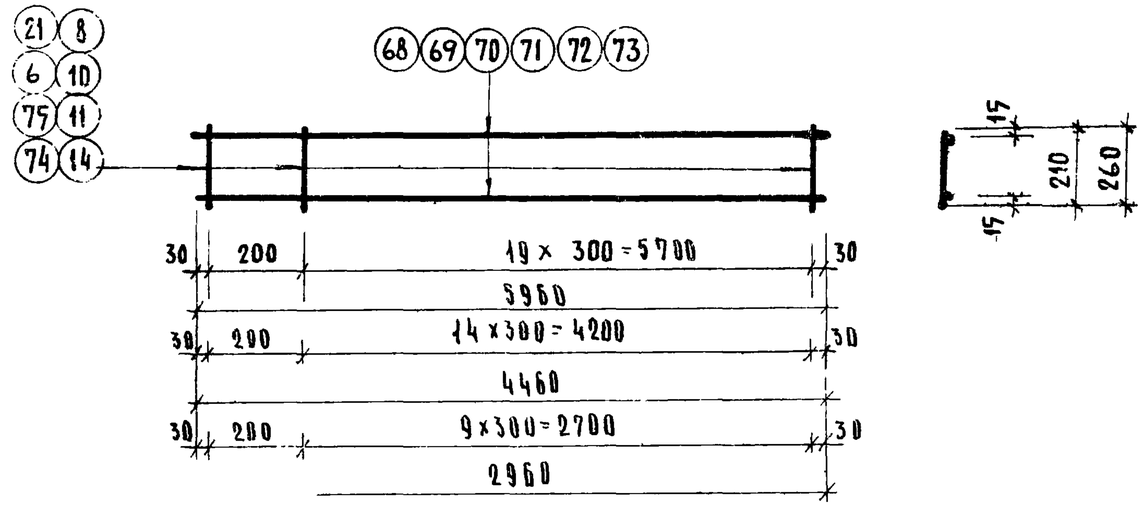

П2-20А; П2-25А

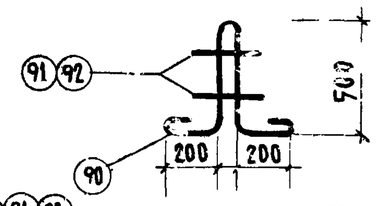

П2-30А; П3-30А

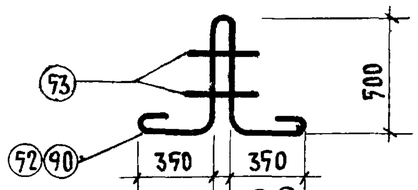

R поз. 90 см. П2-20 лист 58.
R поз. 52 см. П3-30 лист 59.

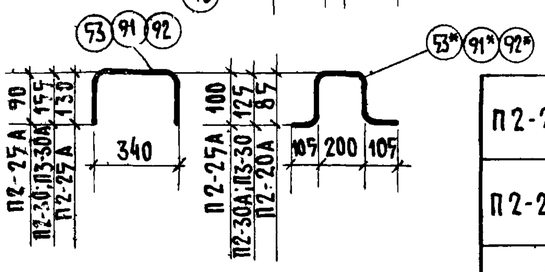

ПРИМЕЧАНИЕ:

Скобу поз.53;91;92 допускается заменить на поз.53*;91*;92* для возможности приварки без поворота клещей.

МАРКА ИЗДЕЛИЯ	№№ ПОЗ.	СЕЧЕН. ММ.	ДЛИНА ММ	КОЛ. ШТ.	МАССА, КГ ПОЗИЦ.	ВСЕХ	ИЗДЕЛ.
П2-20А	91	10 А I	440	2	0,27	0,54	4 06
	90	18 А I	1760	1	3,52	3,52	
П2-25А	92	10 А I	620	2	0.38	0,76	4,28
	90	18 А I	1760	1	3,52	3,52	
П2-30А	53	10 А I	670	2	0,41	0,82	4,34
	90	18 А I	1760	1	3,52	3,52	
П3-30А	53	10 А I	670	2	0,41	0,82	7,32
	52	22 А I	2180	1	6,50	6,50	

МАРКА КАРКАСА	№№ ПОЗ.	СЕЧЕН. ММ.	ДЛИНА ММ	КОЛ. ШТ.	МАССА, КГ ПОЗИЦ.	ВСЕХ	ИЗДЕЛ.
К27-30	11	5 В I	260	16	0,04	0.64	7.80
	73	14 А III	2960	2	3,58	7 16	
К27-25	8	5 В I	210	16	0,03	0,48	7.64
	72	14 А III	2960	2	3,58	7.16	
К27-20	14	5 В I	160	16	0,025	0.40	7.56
	71	14 А III	2960	2	3,58	7,16	
К26-30	21	6 В I	260	16	0.103	1,648	19,448
	70	18 А III	4460	2	8,90	17.80	
К26-25	10	6 В I	210	16	0,046	0,720	18,520
	70	18 А III	4460	2	8.90	17,80	
К26-20	6	6 В I	160	16	0,036	0.576	18.376
	70	18 А III	4460	2	8.90	17.80	
К52-30	75	8 В I	260	21	0,103	2.163	37.763
	69	22 А III	5960	2	17,80	35,60	
К52-25	74	8 В I	210	21	0,083	1,743	47.743
	68	25 А III	5960	2	23.00	46.00	

Т.К	П А Н Е Л И Ц О К О Л Я	СЕРИЯ ИИ-04-5	
1974	ПЛОСКИЕ КАРКАСЫ К27-30; К27-25; К27-20; К26-30; К26-25; К26-20; К25-30; К25-25 ОТДЕЛЬНЫЕ СТЕРЖНИ ОС1; ОС2; ОС3; ОС3А; ОС3Б; ОС3В; ОС4÷ОС12 ПЕТЛИ ДЛЯ ПОДЪЕМА П2-20А; П2-25А; П2-30А; П3-30А. СПЕЦИФИКАЦИИ.	ВЫПУСК 14	ЛИСТ 69

13077-04 ?

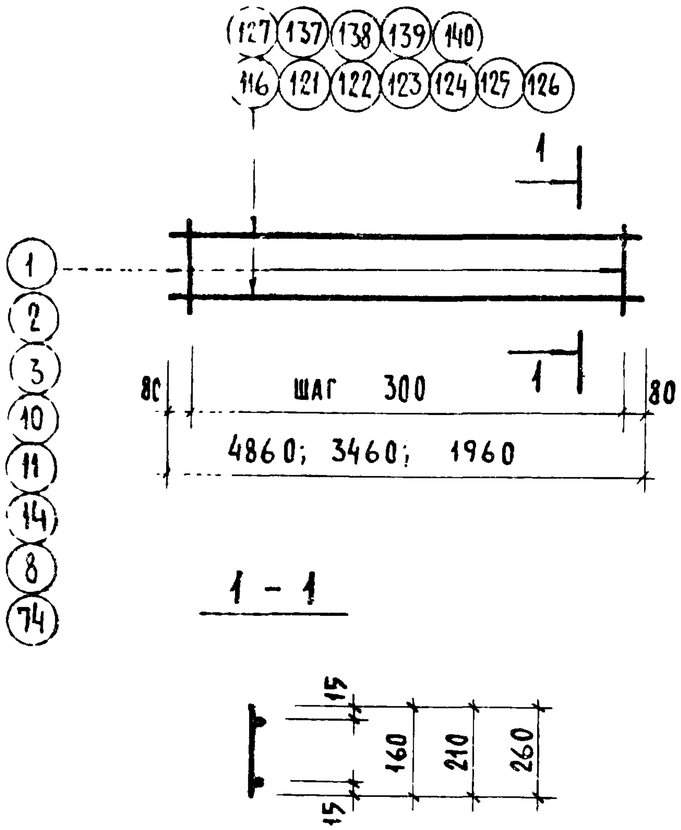

Марка каркаса	№№ поз	Сечение мм	Длина мм	Кол. шт.	Масса, кг поз.	Масса, кг всех	Масса, кг изделия
К-31-30	3	4ВI	260	12	0.026	0,312	4.61
	124	10А III	3460	2	2,15	4.30	
К31-25	2	4ВI	210	12	0,021	0,26	6,44
	126	12А III	3460	2	3,09	6.18	
К31-20	14	5ВI	160	12	0,025	0,30	8,66
	125	14А III	3460	2	4,18	8,36	
К30-30	3	4ВI	260	12	0,026	0,312	4.61
	124	10А III	3460	2	2 15	4,30	
К30-25	2	4ВI	210	12	0,021	0,26	4, 96
	124	10А III	3460	2	2.15	4.30	
К30-20	1	4ВI	160	12	0,016	0,19	4 49
	124	10А III	3460	2	2,15	4.30	
К29-30	11	5ВI	260	17	0,04	0,68	12,68
	123	14А III	4960	2	5,97	12,00	
К29-25	10	6ВI	210	17	0,046	0,78	20,68
	122	18А III	4960	2	9.95	19,90	
К29-20	14	5ВI	160	17	0.025	0.43	12.43
	121	14А III	4960	2	5.97	1200	
К28-30	3	4ВI	260	17	0.026	0,44	6,58
	116	10А III	4960	2	3.07	6,14	
К28-25	2	4ВI	210	17	0,021	0,36	6,50
	116	10А III	4960	2	3.07	6,14	
К28-20	1	4ВI	160	17	0,016	0,27	6,41
	116	10А III	4960	2	3,07	6,14	
К32-20	1	4ВI	160	7	0,016	0,11	2,55
	127	10А III	1960	2	1,22	2,44	
К32-25	2	4ВI	210	7	0,021	0,15	2,59
	127	10А III	1960	2	1,22	2,44	
К32-30	3	4ВI	260	7	0,026	0,18	2,62
	127	10А III	1960	2	1,22	2,44	
К-51-25	2	4ВI	210	7	0,021	0,15	2,67
	137	12А III	1960	2	1,76	2,52	
К-50-25	8	5ВI	210	12	0,032	0,38	11,36
	138	16А III	3460	2	5,49	10,98	
К-49-25	8	5ВI	210	12	0,032	0,38	8,78
	125	14А III	3460	2	4,20	8,40	
К-48-25	10	6ВI	210	17	0,046	0,78	25,34
	139	20А III	4960	2	12,28	24,56	
К-47-25	74	8ВI	210	17	0,083	1,39	39,73
	140	25А III	4960	2	19,17	38,34	

ПАНЕЛИ ЦОКОЛЯ И ПОДВАЛА

ПЛОСКИЕ КАРКАСЫ К28-20; К28-25; К28-30; К29-20; К29-25; К29-30; К30-20; К30-25; К30-30; К31-20; К31-25; К31-30; К32-20; К32-25; К32-30; К47-25; К48-25; К49-25; К50-25; К51-25 СПЕЦИФИКАЦИИ.

СЕРИЯ ИИ-04-5

ВЫПУСК 14 | ЛИСТ 70

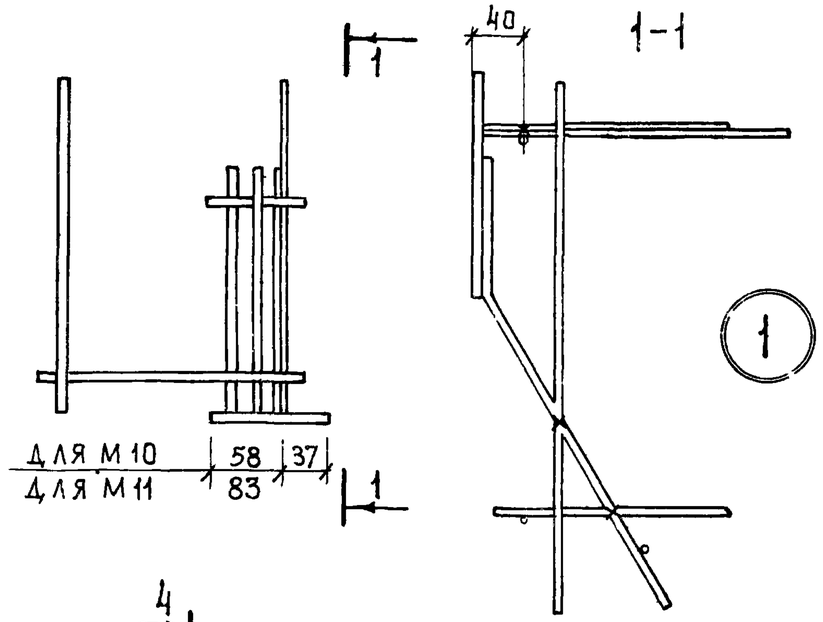

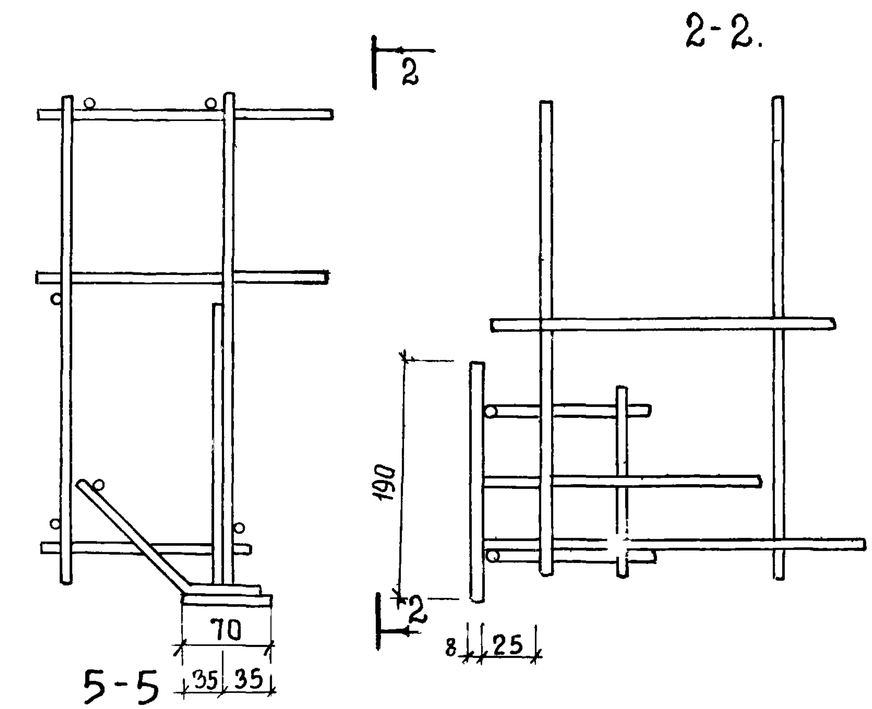

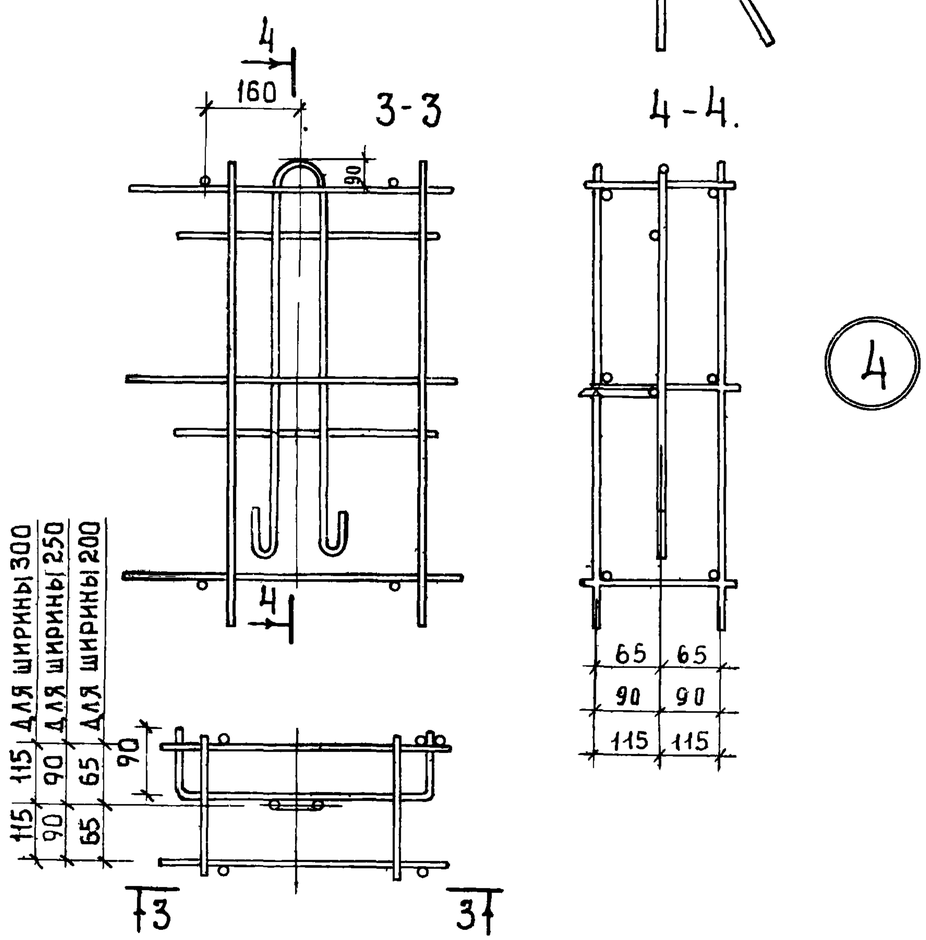

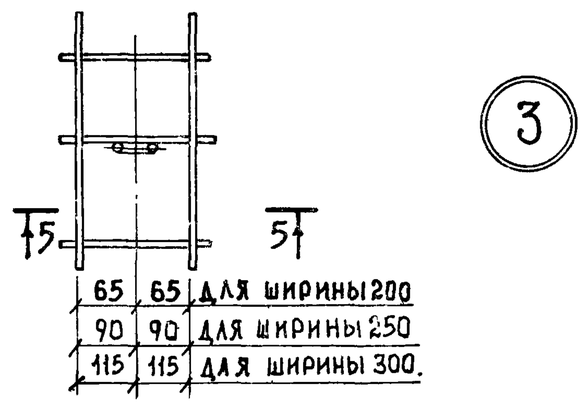

УСЛОВНЫЕ ОБОЗНАЧЕНИЯ.

Х – МЕСТА ПРИВЯЗКИ ЗАКЛАДНЫХ К ПРОСТРАНСТВЕННЫМ КАРКАСАМ.

ТК	ПАНЕЛИ ЦОКОЛЯ.	СЕРИЯ ИИ-ОН-5
1974	УЗЛЫ 1–4.	ВЫПУСК 14 / ЛИСТ 71

ЦНИИЭП комплексов г. Москва
Инженер Смелова
Исполнил Денисов

13077-04 (77)