ТИПОВЫЕ КОНСТРУКЦИИ, ИЗДЕЛИЯ И УЗЛЫ ЗДАНИЙ И СООРУЖЕНИЙ

СЕРИЯ 1.090.1-7с

СБОРНЫЕ ЖЕЛЕЗОБЕТОННЫЕ КОНСТРУКЦИИ МЕЖВИДОВОГО ПРИМЕНЕНИЯ ДЛЯ КРУПНОПАНЕЛЬНЫХ ОБЩЕСТВЕННЫХ, АДМИНИСТРАТИВНЫХ И БЫТОВЫХ ЗДАНИЙ С ВЫСОТОЙ ЭТАЖА 3,3 М ДЛЯ СТРОИТЕЛЬСТВА В РАЙОНАХ СЕЙСМИЧНОСТЬЮ 7, 8 И 9 БАЛЛОВ

ВЫПУСК 4-1

ПАНЕЛИ ВНУТРЕННИХ СТЕН ДЛЯ ПРИМЕНЕНИЯ В РАЙОНАХ СЕЙСМИЧНОСТЬЮ 7 И 8 БАЛЛОВ

РАБОЧИЕ ЧЕРТЕЖИ

1970-14
Цена: 5-54

ТИПОВЫЕ КОНСТРУКЦИИ, ИЗДЕЛИЯ И УЗЛЫ ЗДАНИЙ И СООРУЖЕНИЙ

СЕРИЯ 1.090.1-7с

СБОРНЫЕ ЖЕЛЕЗОБЕТОННЫЕ КОНСТРУКЦИИ МЕЖВИДОВОГО ПРИМЕНЕНИЯ ДЛЯ КРУПНОПАНЕЛЬНЫХ ОБЩЕСТВЕННЫХ, АДМИНИСТРАТИВНЫХ И БЫТОВЫХ ЗДАНИЙ С ВЫСОТОЙ ЭТАЖА 3,3 М ДЛЯ СТРОИТЕЛЬСТВА В РАЙОНАХ СЕЙСМИЧНОСТЬЮ 7, 8 И 9 БАЛЛОВ

ВЫПУСК 4 – 1

ПАНЕЛИ ВНУТРЕННИХ СТЕН ДЛЯ ПРИМЕНЕНИЯ В РАЙОНАХ СЕЙСМИЧНОСТЬЮ 7 И 8 БАЛЛОВ

РАЗРАБОТАН
ТбилЗНИИЭП

ДИРЕКТОР ИНСТИТУТА Н. ЭДИШЕРАШВИЛИ
ГЛ. КОНСТР. ИНСТИТУТА А. ЧИКОБАВА
НАЧАЛЬНИК ОТДЕЛА Д. БАХТАДЗЕ
ГЛ. ИНЖ. ПРОЕКТА Д. БУРДЖАНАДЗЕ

РАБОЧИЕ ЧЕРТЕЖИ

УТВЕРЖДЕНЫ
Госкомархитектуры,
приказ N 209 от 20.11.90 г.
ВВЕДЕНЫ В ДЕЙСТВИЕ
ТбилЗНИИЭП с 01.03.91 г.,
приказ N 147 от 28.11.90 г.

Обозначение документа	Наименование	Стр.
I.090.I-7с.4-I	Содержание	2
[illegible]	Технические требования	3
[illegible]	Панель ПНР 70.30.56-7Т-С,	8
	ПВР 70.30.56-3Т-С	
02	Панель ПС 58.30-IT-C	9
[illegible]	Панель ПВП 58.30.I5-IT-C	I0
[illegible]	Панель ПНП 58.30.I0-IT-C	II
[illegible]	Панель ПНР 58.30.42-7Т-С,	I2
	ПВР 58.30.42-3Т-С	
06	Панель ПС 28.30-IT-C	I3
07	Панель ПВ 28.30-ITB-C	I3
08	Панель ПВП 28.30.I3-IT-C	I4
09	Панель ПНП 28.30.I3-IT-C	I4
I0	Панель ПВП 28.30.I0-IT-C	I5
II	Панель ПНП 28.30.I0-IT-C	I5
I2	Панель ПНП 28.30.I3-IT-C	I6
I3	Панель ПНР 28.30.I9-7Т-С,	I6
	ПВР 28.30.I9-3Т-С	
I4	Панель ПНР 28.30.I5-7Т-С,	I7
	ПВР 28.30.I5-3Т-С	
I5	Панель ПС 22.30-IT-C	I7
I6	Панель ПВ I6.30-IT-C	I8
I7	Панель ПВ I0.30-IT-C	I8
I8	Панель ПВ 28.I6-IT-C	I9
I9	Панель ПВ 28.I6-IT-C	I9
ДI	Узлы опалубочные	20
20	Каркас пространственный КПР 70.30.56-7,	28
	КПР 70.30.56-3	
2I	Каркас пространственный КП 58.30	29
22	Каркас пространственный КПП 58.30.I5	30
23	Каркас пространственный КПП 58.30.I0	3I
24	Каркас пространственный КПР 58.30.42-7,	32
	КПР 58.30.42-3	
25	Каркас пространственный КП 28.30	33
26	Каркас пространственный КПВ 28.30	34
27	Каркас пространственный КПП 28.30.I3	35
28	Каркас пространственный ІКПП 28.30.I3	36
29	Каркас пространственный КПП 28.30.I0	37
30	Каркас пространственный КПГ 28.30.I0	38
3I	Каркас пространственный КПР 28.30.I3	39
32	Каркас пространственный КПР 28.30.I9-7,	40
	КПР 28.30.I9-3	
33	Каркас пространственный КПР 28.30.I5-7,	4I
	КПР 28.30.I5-3	
34	Каркас пространственный КП 22.30	42
35	Каркас пространственный КП I6.30	43
36	Каркас пространственный КП I0.30	44
37	Каркас пространственный КП 28.I6	45
38	Каркас пространственный КП 28.I6	46
Д2	Узлы арматурные	47
39	Каркас КРI...КР5	60
40	Каркас КР6...КРI0	60
4I	Каркас КРII, КРI2	6I
42	Каркас КРI3, КРI4	6I
43	Каркас КРI5, КРI6	62
44	Каркас КРI7,КРI8	62
45	Каркас КРI9...КР2I	63
46	Каркас КР22...КР24	63
47	Каркас КР25...КР30	64
48	Каркас КР3I...КР35	64
49	Каркас КР36...КР4I	65
50	Каркас КР42...КР49	65
5I	Каркас КР50...КР53	66
52	Каркас КР54...КР57	66
53	Каркас КР58...КР59	67
54	Каркас КР60,КР6I	67
55	Изделие закладное МН I, МН2	68
56	Стержень анкерный АНI...АН5	68
57	Петля строповочная СПI...СП4	69
58	Петля строповочная СП5,СП6	69
59	Ведомость расхода стали	70

Разраб.	Шолия		1095
Проверил	Сапожкова		1095
ГИП	Зуфаров		1095
Нач.отд.	Бахтадзе		1095
Н.контр.	Маркарян		1095

I.090.I-7с. 4-I

СОДЕРЖАНИЕ

Стадия	Лист	Листов
Р	I	I

ТбилЗНИИЭП

Копировал

Формат А3

Подпись и дата

Инв. № подл.

I.Общие данные

Выпуск 4-I "Панели внутренних стен для применения в районах сейсмичностью 7 и 8 баллов" входит в состав серии I.090.I-7с. "Сборные железобетонные конструкции межвидового применения для крупнопанельных общественных, административных и бытовых зданий с высотой этажа 3,3 м для строительства в районах сейсмичностью 7,8 и 9 баллов".

Выпуск содержит: техническое описание; спецификации, сборочные чертежи и опалубочные узлы панелей внутренних стен; спецификации, сборочные чертежи и арматурные узлы пространственных каркасов; спецификации исборочные чертежи арматурных и закладных изделий; расход стали.

Рабочие чертежи панелей внутренних стен разработаны применительно к зданиям с размерами планировочной сетки кратной 600мм. Панели запроектированы в соответствии с требованиями СНиП II-7-81 "Строительство в сейсмических районах. Нормы проектирования", СНиП 2.03.01-84* "Бетонные и железобетонные конструкции. Нормы проектирования", постановления Госстроя СССР от II марта 1981г. №34 "О повышении расчетных сопротивлений металопроката используемого при изготовлении строительных конструкций", ГОСТ I2504-80* "Панели стеновые внутренние бетонные и железобетонные для жилых и общественных зданий. Общие технические условия".

Выпуск 4-1 серии 1.090.1-7с разработан взамен выпусков 4-1, 4-2 и 4-5 серии 1.090.1-2с.

2.Конструкция панелей

2.I.Панели запректированы из тяжелого бетона класса В15 и В22,5 толщиной I60мм. Панели без проемов и простенки панелей с проемами шириной более 750мм, армированы конструктивно. Перемычки панелей, простенки шириной менее 750мм и панели-рамы армированы по расчету на унифицированный ряд нагрузок, приведенных в выпуске 0-I "Указания по применению". Некоторые панели запроектированы с повышенной несущей способностью опорных граней с применением косвенного армирования. Повышение несущей способности панелей обеспечивается применением более высоких классов бетона. Такие панели разрабатываются как индивидуальные изделия.

По горизонтальным и вертикальным граням панелей предусмотрены арматурные выпуски для соединения панелей, а также шпонки, обеспечивающие совместную работу с примыкающими конструкциями после заполнения стыков бетоном. На верхних гранях панелей установлены строповочные петли.

2.2. Армирование панелей производится сварными пространственными каркасами, которые устанавливаются в формующее оборудование в собранном виде, включая петлевые выпуски и закладные детали. Пространственные каркасы состоят из плоских арматурных каркасов, отдельных стержней, петлевых выпусков и закладных деталей.

2.3. Арматурная сталь принята в соответствии со СНиП 2.03.01-84* и письмом Госстроя СССР от I5 апреля 1980г. №42-Д "О мерах по предотвращению перерасхода арматурной стали при проектировании и изготовлении железобетонных конструкций для промышленного, жилищно-гражданского и сельского строительства": для плоских каркасов, сеток и отдельных стержней - сталь класса А-III марки 35ГС и класса Вр-I по ГОСТ 6727-80*; для монтажных петель (анкеров) - сталь класса А-I марки ВСт3пс2 по ГОСТ 5781-82*; для строповочных петель - сталь класса Ас-II марки I0ГТ по ГОСТ 5781-82* и сталь класса А-I марки ВСт3пс2 по ГОСТ 5781-82*; для закладных деталей - сталь класса А-III марки 35ГС по ГОСТ 5781-82* и сталь полосавая по ГОСТ I03-76* марки ВСт3пс6 по ГОСТ 380-71.**

2.4. Размеры панелей не должны иметь отклонения от основных проектных размеров, превышающие установленные ГОСТ I2504-80*. Масса панелей не должна превышать проектную массу более, чем на 7%.

3.Изготовление панелей

При изготовлении панелей следует руководствоваться указаниями ГОСТ I2504-80*. Панели должны изготовливаться в инвентарной заводской оснастке. При этом необходимо выполнять следующие требования:

Разраб.	Шелия		1891	I.090.I-7с.4-I ТТ		
Проверил	Салихова		1891			
ГИП	Бурджанадзе		1891			
Нач.отд.	Бахтадзе		1891	Технические требования	Стадия	Лист	Листов
					Р	I	5
					ТбилЗНИИЭП		
Н.контр.	Маркаряя		1891				

Инв.№подл. | Подпись и дата | Взам.инв. №

Копировал Формат А3

3.1. Панели высотой 3040 мм формируются в кассетных установках, панели высотой 1625 мм (с гребнем на верхней грани) изготовливаются в горизонтальных формах.

3.2. Проектное положение пространственного каркаса в кассетном отсеке в процессе бетонирования обеспечить навесными арматурными крючками или другими способами. По толщине отсека каркас фиксировать поперечными стержнями вертикальных и горизонтальных каркасов.

3.3. Объемные части проемообразователя для проемов и вкладыши форм для образования ниш устанавливаются в форму после пространственного каркаса.

3.4. Термообработку панелей производить при температуре не выше 70°С, допускается возвышение температуры до 85°С на срок не более 30 минут.

3.5. Распалубку панелей производить при достижении бетоном прочности не менее 70% проектной с применением кантователя, обеспечивающего угол подъема не менее 70 к горизонту.

Контроль качества панелей при изготовлении должен производиться путем систематического пооперационного контроля: прочности бетонных кубов и арматуры; точности укладки пространственных каркасов; толщин защитных слоев.

Заполнение проемов столярными изделиями производится на заводе после термообработки панелей. Для предохранения от коррозии лицевые поверхности закладных деталей должны быть покрыты антикоррозионной обмазкой слоем 0,5 мм. Лицевые поверхности внутренних стеновых панелей должны быть подготовлены под окраску или оклейку обоями.

Прочность бетона к моменту отпуска изделий с завода, если она не оговорена в проекте, должна быть не менее 70% проектной марки бетона для теплого времени года и 100% для применения в зимних условиях.

3.6. Приемка панелей ОТК завода-изготовителя и контрольная выборочная проверка производится в соответствии с ГОСТ 12504-80*. При освоении производства панелей и при изменении технологии их изготовления рекомендуется провести испытания панелей и оценку их прочности и трещиностойкости по ГОСТ 8829-85 "Конструкции и изделия железобетонные сборные. Методы испытаний и оценки прочности, жесткости и трещиностойкости". Схемы испытания и контрольные нагрузки приведены ниже.

4. Изготовление пространственных каркасов, арматурных и закладных изделий

Сборка пространственных каркасов выполняется из плоских каркасов, анкерных стержней, отдельных стержней, петлевых выпусков и закладных деталей при помощи монтажных стержней в кондукторах. Все соединения следует производить сваркой в соответствии с требованиями: ГОСТ 10922-75 "Арматурные изделия и закладные детали сварные для железобетонных конструкций. Технические требования и методы испытаний", СНиП 3.03.01-87 "Несущие и ограждающие конструкции". Качество сварки, выполняемой при сборке пространственных каркасов, должно быть не ниже требований, предъявляемых к соединениям с нормируемой прочностью по ГОСТ 14098-85. При изготовлении закладных изделий следует соблюдать требования ГОСТ 14098-85 "Соединения сварные арматуры и закладных изделий железобетонных конструкций. Типы, конструкция и размеры."

5. Указания по хранению и транспортированию панелей

Хранение и транспортирование панелей должны выполняться в соответствии с требованиями ГОСТ 11024-84*. Подъем панелей производить с применением самобалансирующих траверс, обеспечивающих вертикальное положение панелей, наклон строп к вертикали допускается не более 15. Опирание панелей при хранении и транспортировании должно производится на специальные прокладки (деревянные, резиновые и т.п.).

6. Маркировка панелей

Маркировка панелей выполнена в соответствии с ГОСТ 23009-78* "Конструкции и изделия бетонные и железобетонные сборные. Условные обозначения (марки)". Марка содержит обозначение основных характеристик панели и состоит из буквенно-цифровых групп.

Т.п. 1.090.1-7с Вып. 4-1 Копиру 8СНИИ
Инв. № подл. | Подпись и дата | Взам. инв. №
Копировал Формат А3

Первая цифра означает : расположение в панели проема - цифра I слева), 2 (справа); буквенный индекс означает:

ПВ - панель внутренняя без проемов (глухая);
ПВП - панель внутренняя с проемом;
ПВГ - панель внутренняя Г-образная;
ПВР - панель внутренняя рамная;

Вторая группа цифр (записаны через точки) обозначает габариты панели (длина, высота) и ширину проема в дециметрах; последняя группа обозначает прочностную характеристику:

-IT - бетон тяжелый класса В12,5;
-3T - бетон тяжелый класса В20;
-7T - бетон тяжелый класса В20, панель с косвенным армированием;
-ITB - бетон тяжелый класса В12,5 панель с вентиляционным отверстием.
-"С" - для сейсмических районов сейсмичностью 7 и 8 баллов.

Марки проставляются на чертежах и спецификациях проекта , в заказах заводам-изготовителям и на изделиях. Каждая изготовленная панель должна иметь маркировку согласно ГОСТ 13015.2-81* "Конструкции и изделия бетонные и железобетонные сборные. Правила маркировки", выполненную несмываемой краской. Должны быть нанесены: марка панели, индекс предприятия, масса панели, класс бетона, дата изготовления.

Внесение изменений в обозначения марок не допускается.

7.Маркировка пространственных каркасов, арматурных и закладных изделий

7.I.Марки пространственных каркасов имеют буквенно-цифровое обозначение. Первая цифра означает: расположение в каркасе проема - - цифра I (слева), 2 (справа); группа букв означает:

КП - каркас пространственный для панелей без проема (глухих);
КПП - каркас пространственный для панелей с проемом;
КПГ - каркас пространственный для панелей Г-образных;
КПР - каркас пространственный для панелей рамных.

Вторая группа цифр (записаны через точки) означает габарит каркасса (длина, высота) и ширину проема в дециметрах; последняя цифра (буква) обозначает:

- 7 - каркас для панели с косвенным армированием;
В - каркас для панели с вентиляционным отверстием;

7.2.Марки арматурных и закладных изделий имеют буквенно-цифровое обозначение. Группа букв означает:

КР - каркас плоский;
МН - изделие закладное;
АН - стержень анкерный;
ОС - стержень отдельный;
СП - петля строповочная;

Группа цифр обозначает порядковый номер изделия в сборке.

8.Расчетные нагрузки на панели

Панели внутренних стен расчитаны согласно СНиП-II-7-81 и указаниям СНиП 2.03.01-84*.

Несущая способность панелей без проемов (глухих) и простенков панелей с проемами определяется несущей способностью опорных (платформенным) стыком).

Несущая способность перемычек определена на изгиб от вертикальной нагрузки (от опирающихся на перемычку перекрытий) и на усилия от сейсмических нагрузок, возникающих при изгибе стены в собственной плоскости.

Несущая способность рамных панелей определена по их расчету согласно СНиП 2.03.01-84* и СНиП II-7-81.

Ниже приведены схемы панелей с проемами, соответствующие обозначения в их маркировке и несущие способности перемычек для панелей с высотой этажа 3,3 м (таблица I).

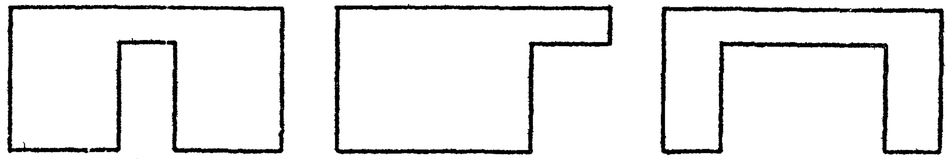

ПВП... ПВГ... ПВР...

Т.К. 1.090.1-7с Вып. 4-1 Копия верна
Инв. № подл. | Подпись и дата | Взам. инв. №
Копировал Формат А3

Таблица I

№п/п	Марка панели	М оп, тм	М пр, тм	Q оп, т
I	2	3	4	5
I	ПВП 58.30.I5-IT-C9	5,00	2,40	II,20
2	ПВП 58.30.I0-IT-C9	4,60	2,50	I8,30
3	ПВП 28.30.I3-IT-C9	4,60	2,50	I8,30
4	ПВП 28.30.I0-IT-C9	4,60	2,50	I8,30
5	ПВП 28.30.I3-IT-C9	4,60	2,50	I8,30
6	ПВГ 28.30.I0-IT-C9	I0,70	-	I8,20
7	ПВГ 28.30.I3-IT-C9	I0,70	-	I8,20
8	ПВР 70.30.56-7T-C9	29,60	I7,20	26,20
9	ПВР 70.30.56-3T-C9	29,60	I7,20	26,20
I0	ПВР 58.30.42-7T-C9	I4,40	I0,60	2I,00
II	ПВР 58.30.42-3T-C9	I4,40	I0,60	2I,00
I2	ПВР 28.30.I9-7T-C9	7,40	2,20	I2,90
I3	ПВР 28.30.I9-3T-C9	7,40	2,20	I2,90
I4	ПВР 28.30.I5-7T-C9	6,I0	2,20	I2,90
I5	ПВР 28.30.I5-3T-C9	6,I0	2,20	I2,90

Схемы опирания и загружения панелей при испытаниях

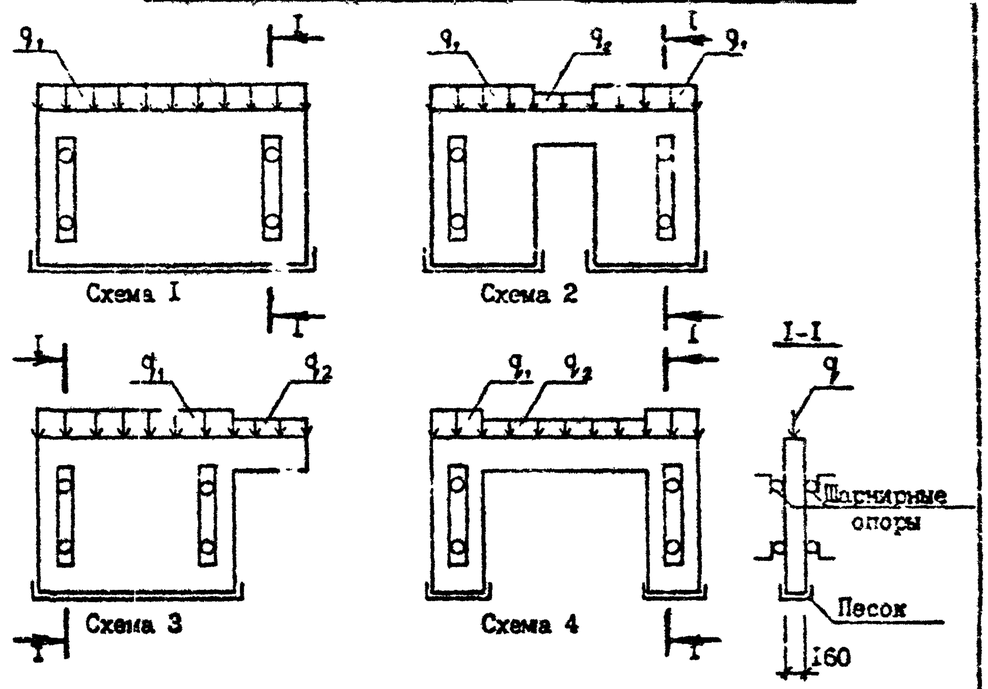

9. Схемы испытаний и контрольные нагрузки.

Испытание панелей и оценку их прочности и трещиностойкости проводить в соответствии с ГОСТ 8829-85 нагружением конструкции до контролируемого предельного состояния путём силового воздействия. Панели признаются годными, если результаты испытаний отобранных конструкций удовлетворяют всем требованиям по прочности и трещиностойкости.

Контрольная ширина раскрытия трещин равна 0,25мм.

Величина коэффициента С для определения контрольных нагрузок по проверке прочности в зависимости от возможного характера разрушения принята согласно ГОСТ 8829-85 и письма Госстроя СССР от I2 февраля I982г. № I7-Д "Об оценке прочности изгибаемых железобетонных элементов при их испытании в соответствии с ГОСТ 8829-85".

Таблица 2

№ схемы	Марка панели	Контрольные нагрузки при испытании тс/м					
		по прочности				по трещиностойкости	
		текучесть арматуры		разрыв арматуры			
		$q/c=I,4$	$q/c=I,25$	$q/c=I,6$	$q/c=I,6$	q_1	q_2
I	2	3	4	5	6	7	8
I	ПВ 58.30-IT-C9	40,6	-	46,4	-	29,0	-
	ПВ 28.30-IT-C9	40,6	-	46,4	-	29,0	-
	ПВ 22.30-IT-C9	40,6	-	46,4	-	29,0	-
	ПВ I6.30-IT-C9	40,6	-	46,4	-	29,0	-
	ПВ I0.30-IT-C9	40,6	-	46,4	-	29,0	-
	ПВ 28.30-ITB-C9	40,6	-	46,4	-	29,0	-

Т.К. I.090.I-7с вып. 4-I

Копия верна

Инв. № подл. | Подпись и дата | Взам. инв. №

Таблица 2 /продолжение/

I	2	3	4	5	6	7	8
	ПВ 28.16-IT-C9	40,6	-	46,4	-	29,0	-
	ПВ 26.16-IT-C9	40,6	-	46,4	-	29,0	-
2	ПВП 58.30.15-II-C9	40,6	I0,I	46,4	I2,9	29,0	8,I
	ПВП 58.30.I0-IT-C9	40,6	I0,I	46,4	I2,9	29,0	8,I
	ПВП 28.30.I3-IT-C9	40,6	I0,I	46,4	I2,9	29,0	8,I
	ПВП 28.30.I0-IT-C9	40,6	I0,I	46,4	I2,9	29,0	8,I
	IIПВП 28.30.I3-IT-C9	40,6	I0,I	46,4	I2,9	29,0	8,I
3	ПВГ 28.30.I0-IT-C9	40,6	I0,I	46,4	I2,9	29,0	8,I
	ПВГ 28.30.I3-IT-C9	40,6	I0,I	46,4	I2,9	29,0	8,I
4	ПВР 70.30.56-7T-C9	75,6	8,4	86,4	I0,7	54,0	6,7
	ПВР 70.30.56-3T-C9	60,2	8,4	68,8	I0,7	43,0	6,7
	ПВР 58.30.42-7T-C9	75,6	8,4	86,4	I0,7	54,0	6,7
	ПВР 58.30.42-3T-C9	60,2	8,4	68,8	I0,7	43,0	6,7
	ПВР 28.30.I9-7T-C9	75,6	I0,I	86,4	I2,9	54,0	8,I
	ПВР 28.30.I9-3T-C9	60,2	I0,I	68,8	I2,9	43,0	8,I
	ПВР 28.30.I5-7T-C9	75,6	I0,I	86,4	I2,9	54,0	8,I
	ПВР 28.30.I5-3T-C9	60,2	I0,I	68,8	I2,9	43,0	8,I

Инв № подл. | Подпись и дата | Взам. инв. №

Копировал Формат А3

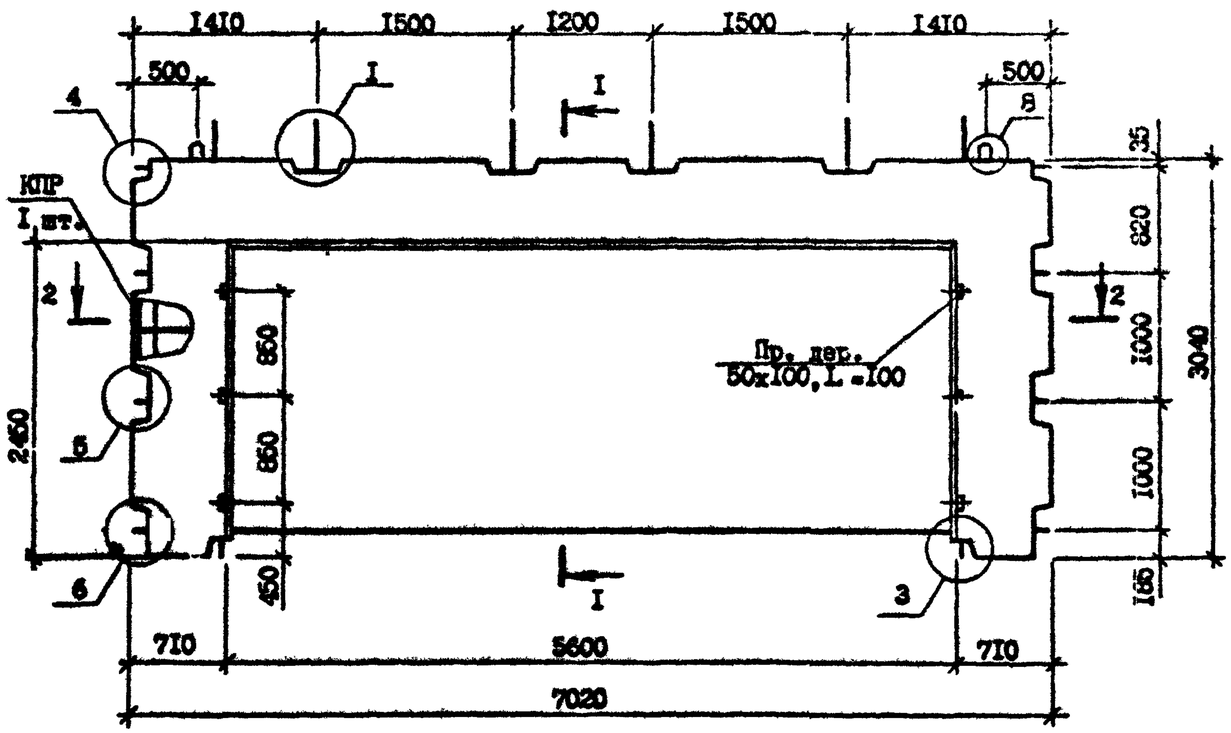

I - I

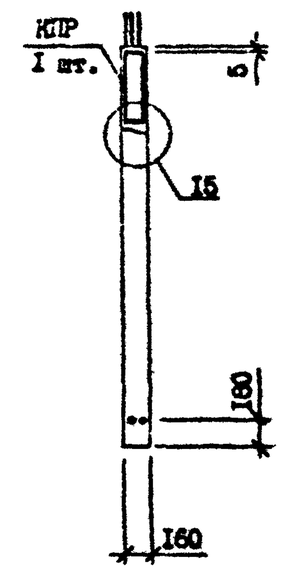

2 - 2

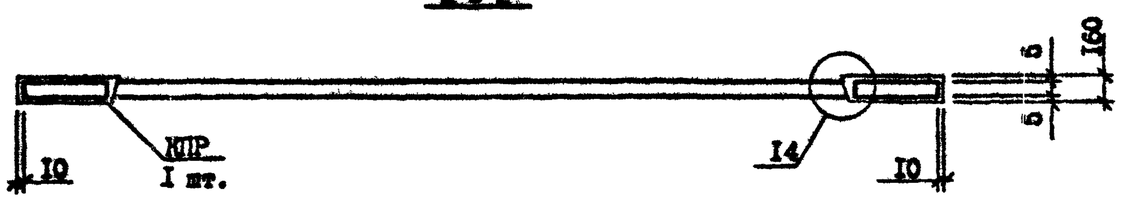

Технические требования см. I.090.I-7с.4-I ТТ.

Опалубочные узлы см. I.090.I-7с.4-I ДI.

Каркас КПР 70.30.56-7 и КПР 70.30.56-3 см. I.090.I-7с.4-I 20.

Пробки деревянные по ГОСТ 8486-66**

Марка панели	Марка каркаса	Расход материалов, м³		Масса, т
		Бетон тяжелый класса В25, D 2500	ПРОБКА ДЕРЕВЯННАЯ 50×100, L=100	
ПВР 70.30.56-7Т-С	КПР 70.30.56-7	I,15	0,002	2,86
ПВР 70.30.56-3Т-С	КПР 70.30.56-3	I,15	0,002	2,86

Разраб.	Шелия		1.89
Проверил	Салихова		1.89
ГИП	Бурджанадзе		1.89
Нач.отд.	Бахтадзе		1.89
Н.контр.	Маркарян		1.89

I.090.I-7с.4-I 0I

ПАНЕЛЬ
ПВР 70.30.56-7Т-С,
ПВР 70.30.56-3Т-С

Стадия	Лист	Листов
Р		I

ТбилЗНИИЭП

Контрольный

Формат А3

7.К. 1.090.1-7с Вып. 4-1

Инв. № подл. | Подпись и дата | Взам. инв. №

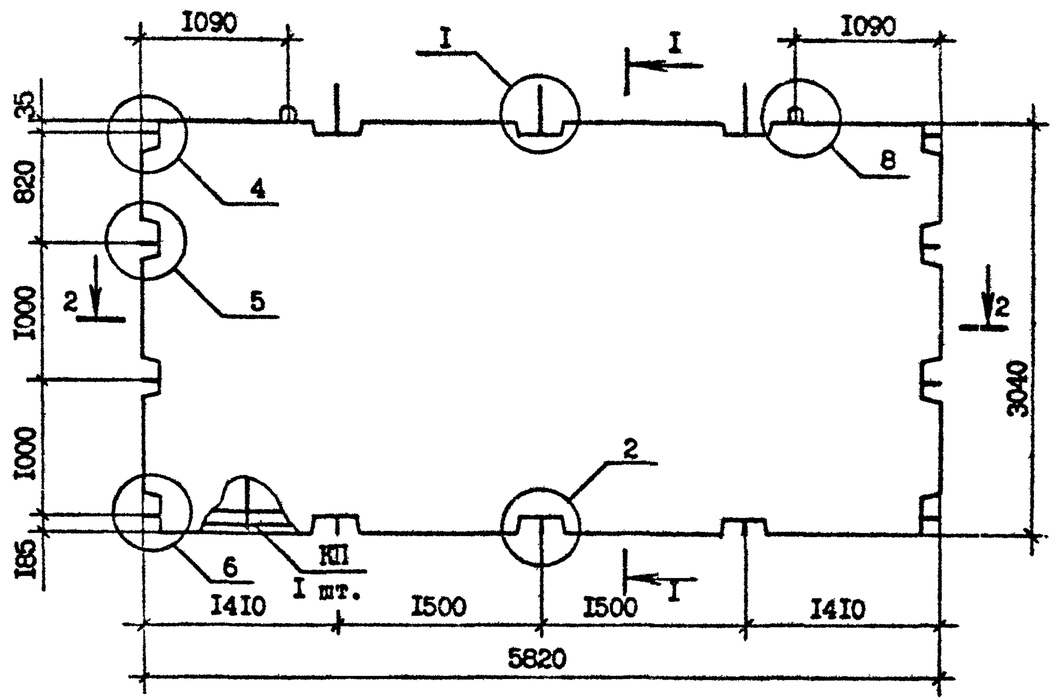

I - I

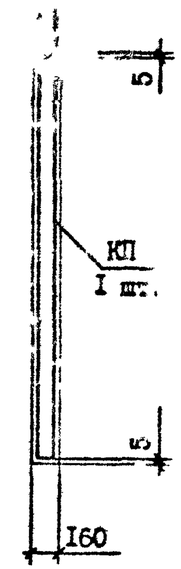

2 - 2

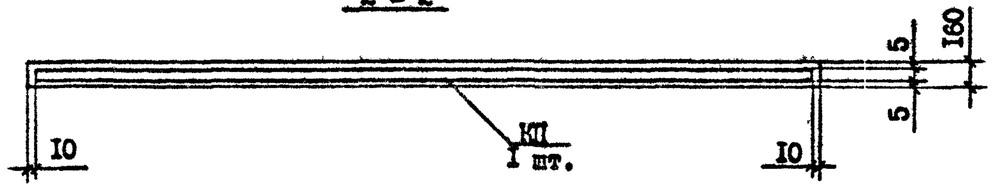

Технические требования см. I.090.I-7с.4-I ТТ.
Опалубочные узлы см. I.090.I-7с.4-I ДI
Каркас КП 58.30 см. I.090.I-7с.4-I 2I

Марка панели	Марка каркаса	Бетон тяжелый класса В15, D2500, $м^3$	Масса, т
ПВ 58.30-IT-С	КП 58.30	2,74	6,85

Разраб.	Шелия		1.89	I.090.I-7с.4-I 02
Проверил	Салихова		1.89	
ГИП	Бурджанадзе		1.89	ПАНЕЛЬ ПВ 58.30-IT-С
Нач.отд.	Бахтадзе		1.89	Стадия: Р; Лист: ; Листов: I
Н.контр.	Маркарян		1.89	ТбилЗНИИЭП

Копировал Формат А3

Т.К. 1.090.1-7с вып. 4-1

Инв.№ подл. | Подпись и дата | Взам.инв.№

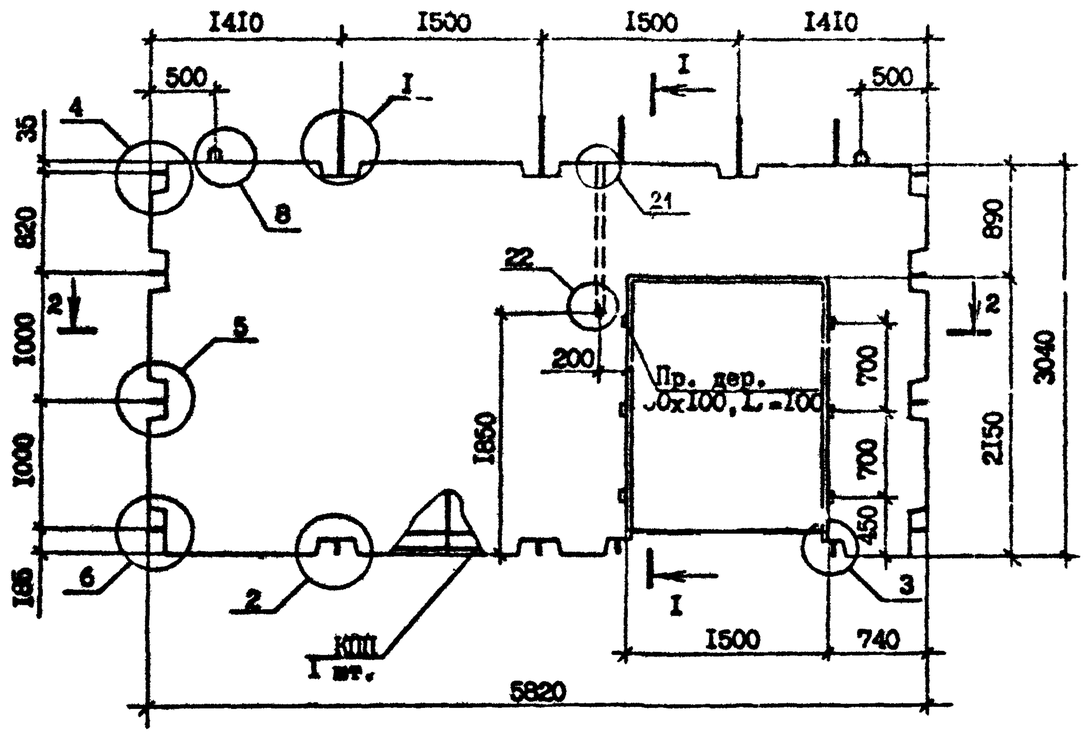

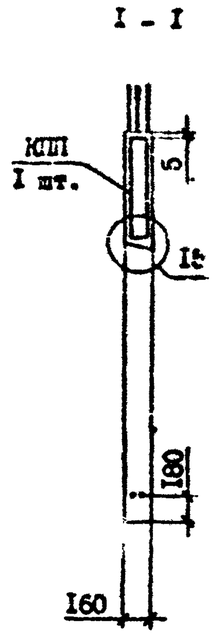

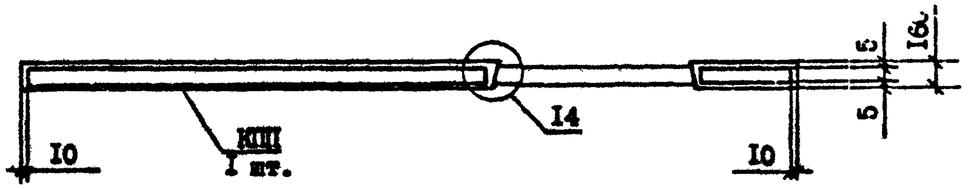

Технические требования см. I.090.I-7с.4-I ТТ.
Опалубочные узлы см. I.090.I-7с.4-I ДI
Каркас КПI 58.30.I5 см. I.090.I-7с.4-I 22
Пробки деревянные по ГОСТ 8486-66**

Марка панели	Марка каркаса	Расход материалов, м³		Масса, т
		Бетон тяжелый класса В15, D 2500	Пробка деревянная 50x100, L=100	
ПВП 58.30.I5-IT-C	КПП 58.30.I5	2,24	0,002	5,59

Разраб.	Шепин		1.89	I.090.I-7с.4-I 03
Проверил	Салихова		1.89	
ГИП	Бурджанадзе		1.89	
Нач.отд.	Бахтадзе		1.89	ПАНЕЛЬ ПВП 58.30.I5-IT-C
Н.контр.	Маркарян		1.89	

Стадия	Лист	Листов
Р		1

ТбилЗНИИЭП

Копировал Формат А3

Инв.№подл. | Подпись и дата | Взам.инв.№

Т.К. 1.090.1-7с Вып. 4-1

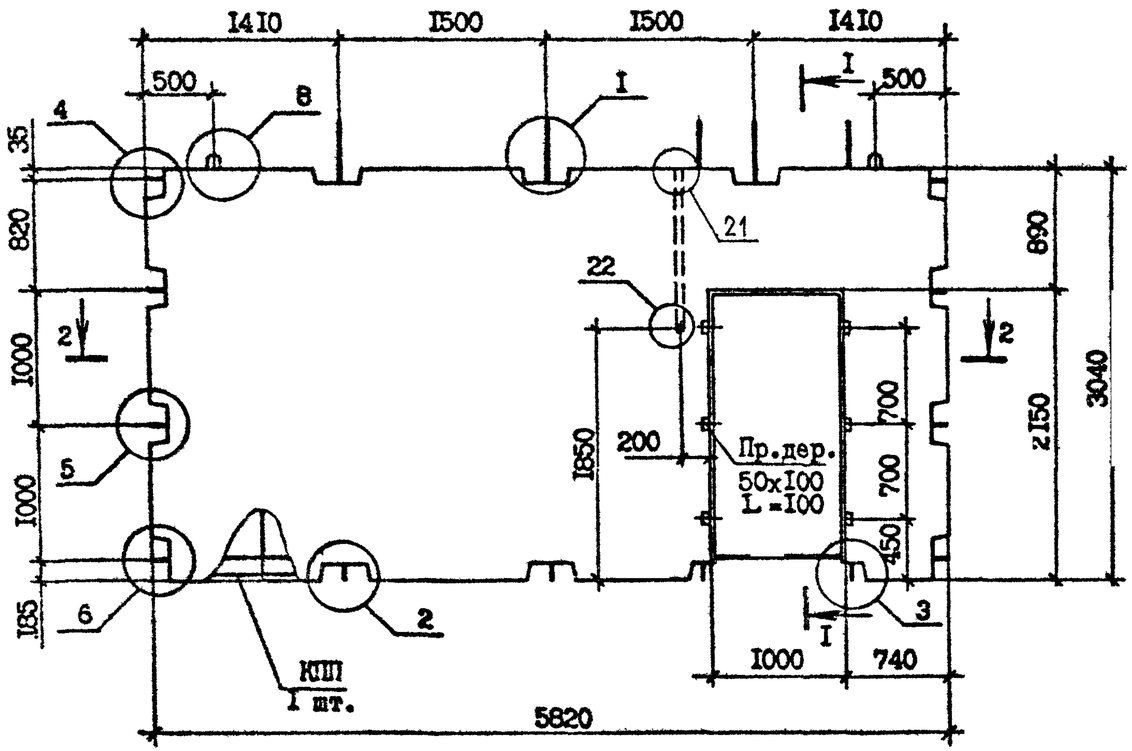

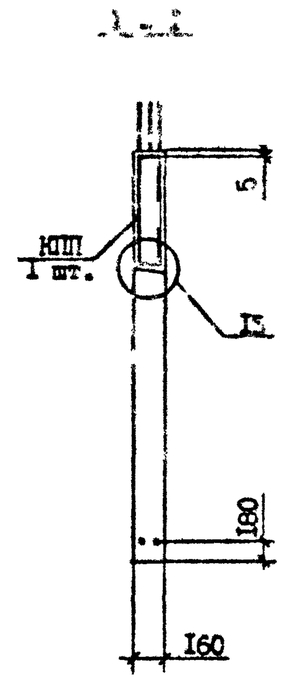

2 - 2

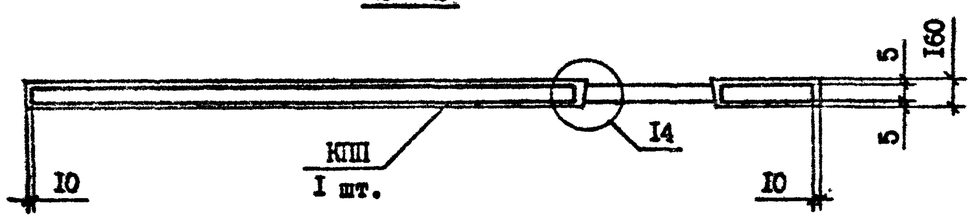

Технические требования см. I.090.I-7с.4-I ТТ.
Опалубочные узлы см. I.090.I-7с.4-I ДI
Каркас КПП 50.30.10 см. I.090.I-7с.4-I 23
Пробки деревянные по ГОСТ 8486-66**

Марка панели	Марка каркаса	Расход материалов, м³		Масса, т
		Бетон тяжелый класса В15, D2500	Пробка деревянная 50x x100, L=100	
ПВП 58.30.10-IT-С	КПП 58.30.10	2,40	0,002	6,00

Разраб.	Салихова		1.8.90
Проверил	Шелия		1.8.90
ГИП	Бурджанадзе		1.8.90
Нач.отд.	Бахтадзе		1.8.90
Н.контр.	Маркарян		1.8.90

I.090.I-2с.4-I 04

ПАНЕЛЬ
ПВП 58.30.10-IT-С

Стадия	Лист	Листов
Р		I

ТбилЗНИИЭП

Инв. № подл. | Подпись и дата | Взам. инв. №

Копировал | Формат А3

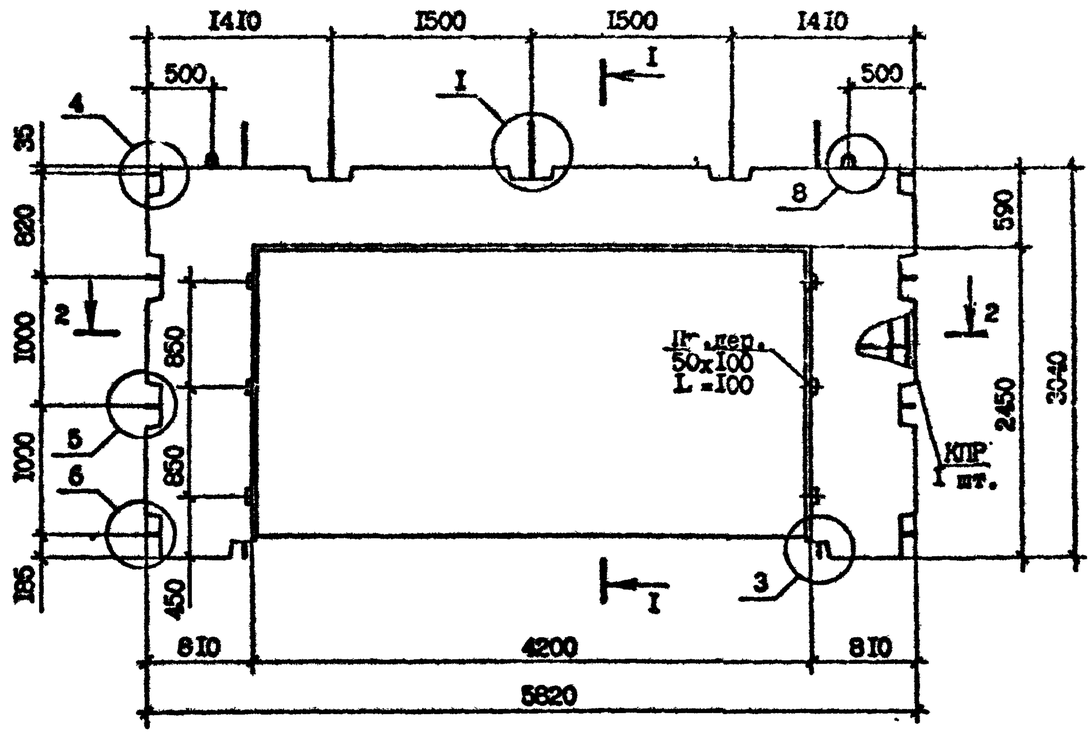

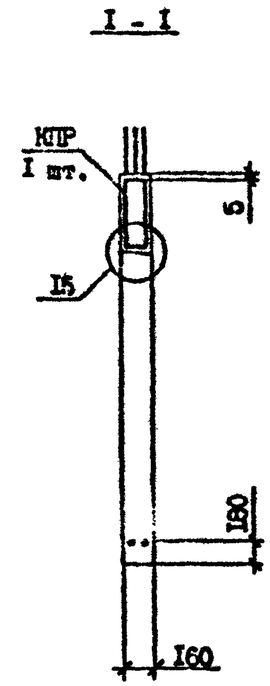

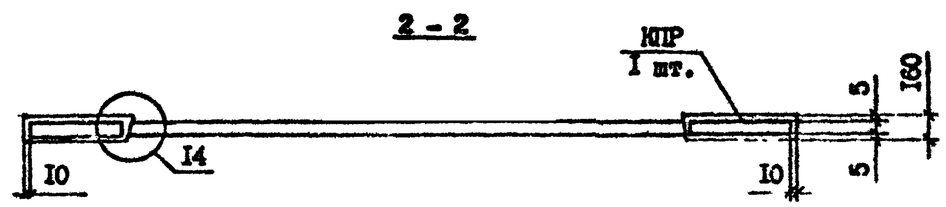

Технические требования см. I.090.I-7с.4-I ТТ.
Опалубочные узлы см. I.090.I-7с.4-I ДI
Каркас КПР 58.30.42-7 см. I.090.I-7с.4-I 24
Пробки деревянные по ГОСТ 8486-66**

Марка панели	Марка каркаса	Расход материалов, м³		Масса, т
		Бетон тяжелый класса В25, D2500	Пробка деревянная 50х х100, L=100	
ПВР 58.30.42-7Т-С	КПР 58.30.42-7	I,12	0,002	2,79
ПВР 58.30.42-3Т-С	КПР 58.30.42-3	I,12	0,002	2,79

Разраб.	Шелия		18.9.90	I.090.I-7с.4-I 05
Проверил	Салихова		18.9.90	
ГИП	Бурджанадзе		18.9.90	
Нач.отд.	Бахтадзе		18.9.90	ПАНЕЛЬ ПВР 58.30.42-7Т-С, ПВР 58.30.42-3Т-С
Н.контр.	Маркарян		18.9.90	

Стадия	Лист	Листов
Р		I

ТбилЗНИИЭП

Инв.№подл. | Подпись и дата | Взам.инв.№

7.К I.090.I-7с Вып. 4-1

Копировал Формат А3

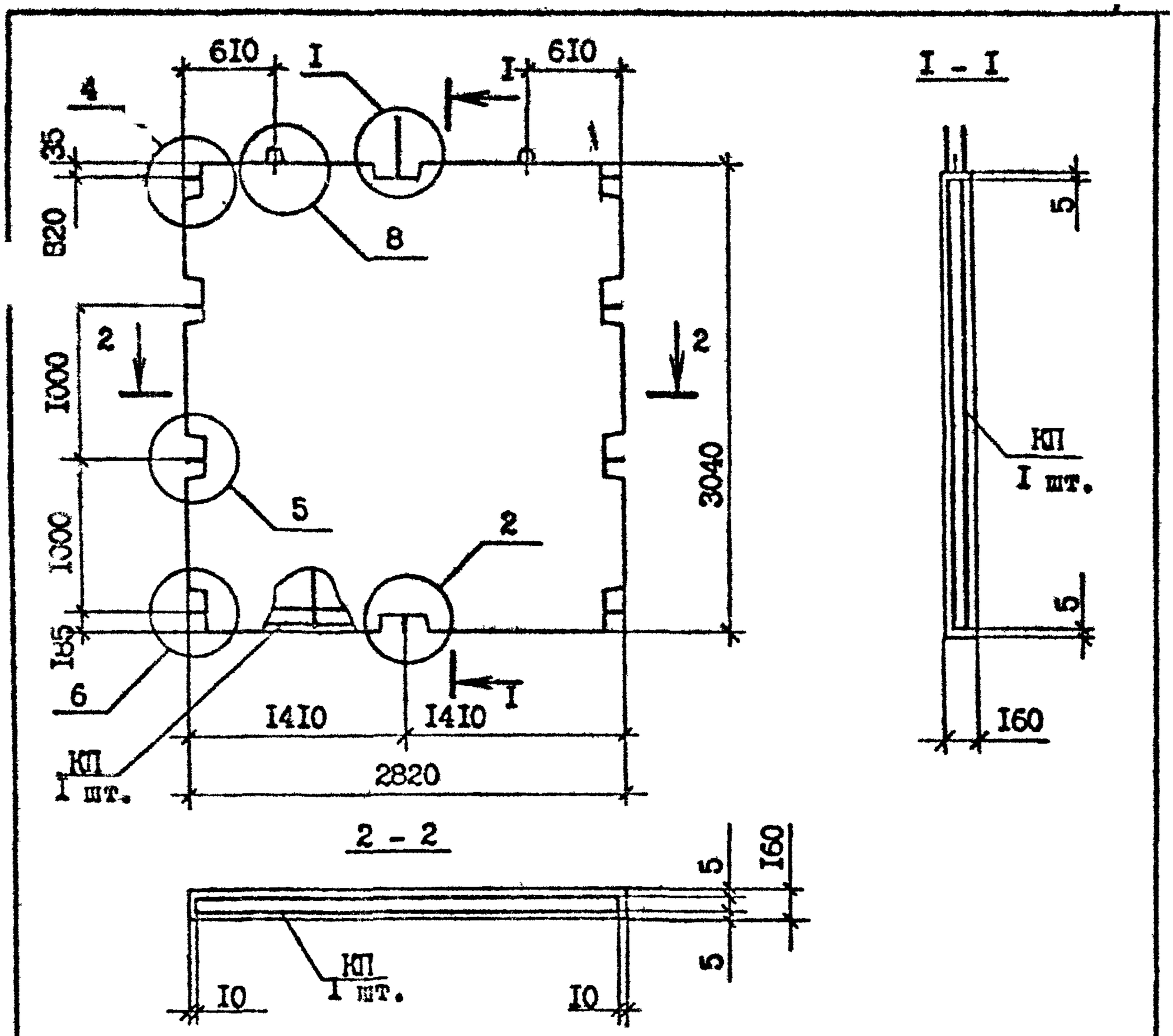

Марка панели	Марка каркаса	Бетон тяжелый класса В15, D 2500	Масса, т
ПВ 28.30-IT-C	КП 28.30	I,3I	3,29

Технические требования см. I.090.I-7c.4-I ТТ.
Опалубочные узлы см. I.090.I-7c.4-I ДI
Каркас КП 28.30 см. I.090.I-7c.4-I 25

Разраб.	Шелия		1.89	I.090.I-7c.4-I 06			
Проверил	Салихова		1.89				
ГИП	Бурджанадзе		1.89				
Нач.отд.	Бахтадзе		1.89	ПАНЕЛЬ ПВ 28.30-IT-C	Стадия	Лист	Листов
					Р		I
					ТбилЗНИИЭП		
Н.контр.	Маркарян		1.8.90				

Т.К. I.090.I-7c Вып 4-I

Инв.№ подл. | Подпись и дата | Взам.инв.№

Формат А4

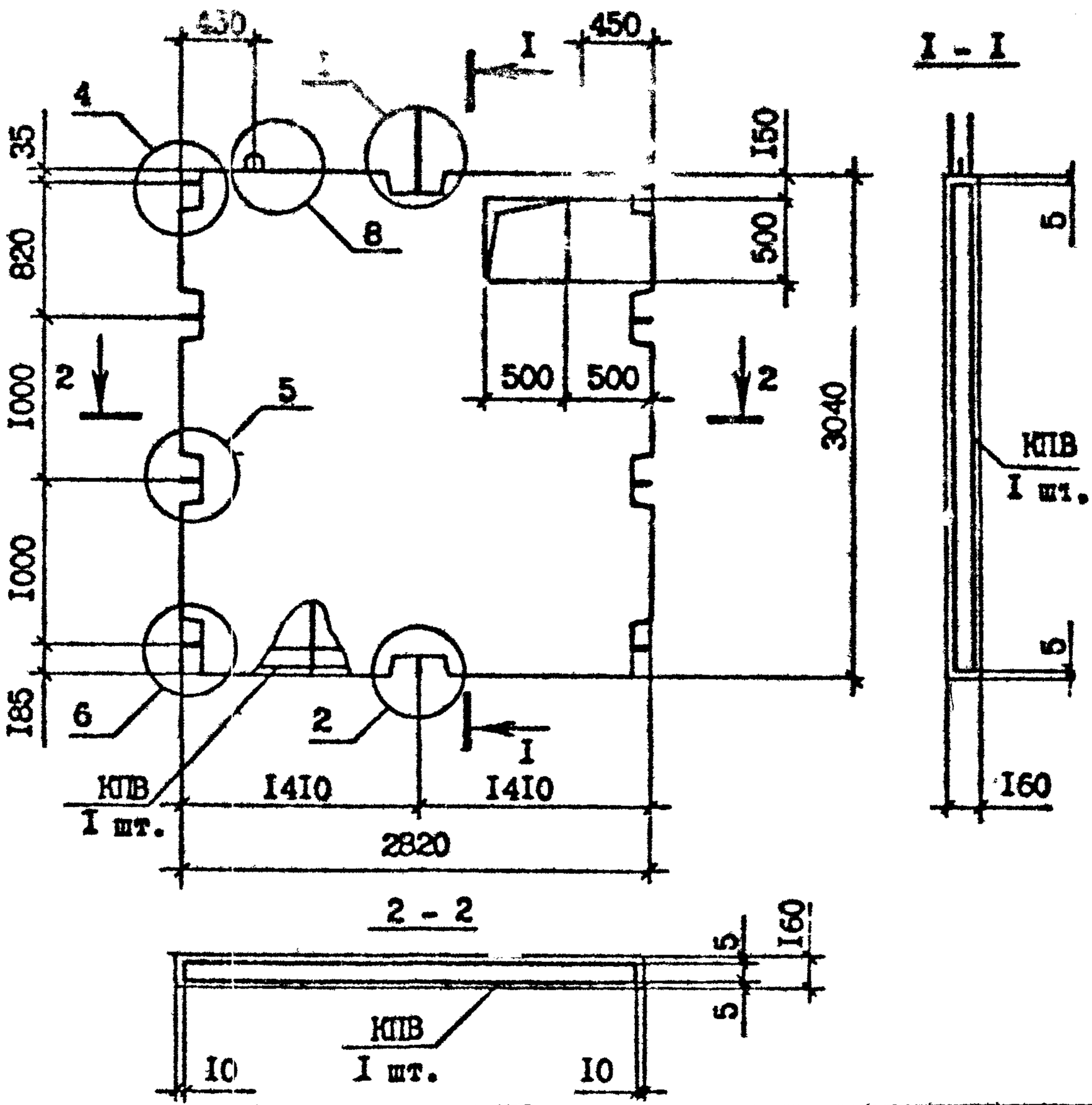

Марка панели	Марка каркаса	Расход материалов, м³		Масса, т
		Бетон тяжелый класса В15, D2500	Пробка деревянная 50х100, L=100	
ПВ 28.30-ITB-C	КПВ 28.30	1,27	-	3,18

Технические требования см. I.090.I-7c.4-I ТТ
Опалубочные узлы см. I.090.I-7c.4-I ДI
Каркас КПВ 28.30 см. I.090.I-7c.4-I 26

Разраб.	Шелия		1890	I.090.I-7c.4-I 07
Проверил	Салихова		1890	
ГИП	Бурджанадзе		1890	
Нач.отд.	Бахтадзе		1890	ПАНЕЛЬ ПВ 28.30-ITB-C
Н.контр.	Маркарян		1890	

Стадия	Лист	Листов
Р		I

ТбилЗНИИЭП

Инв.№ подл. | Подпись и дата | Взам. инв. №

Формат А4

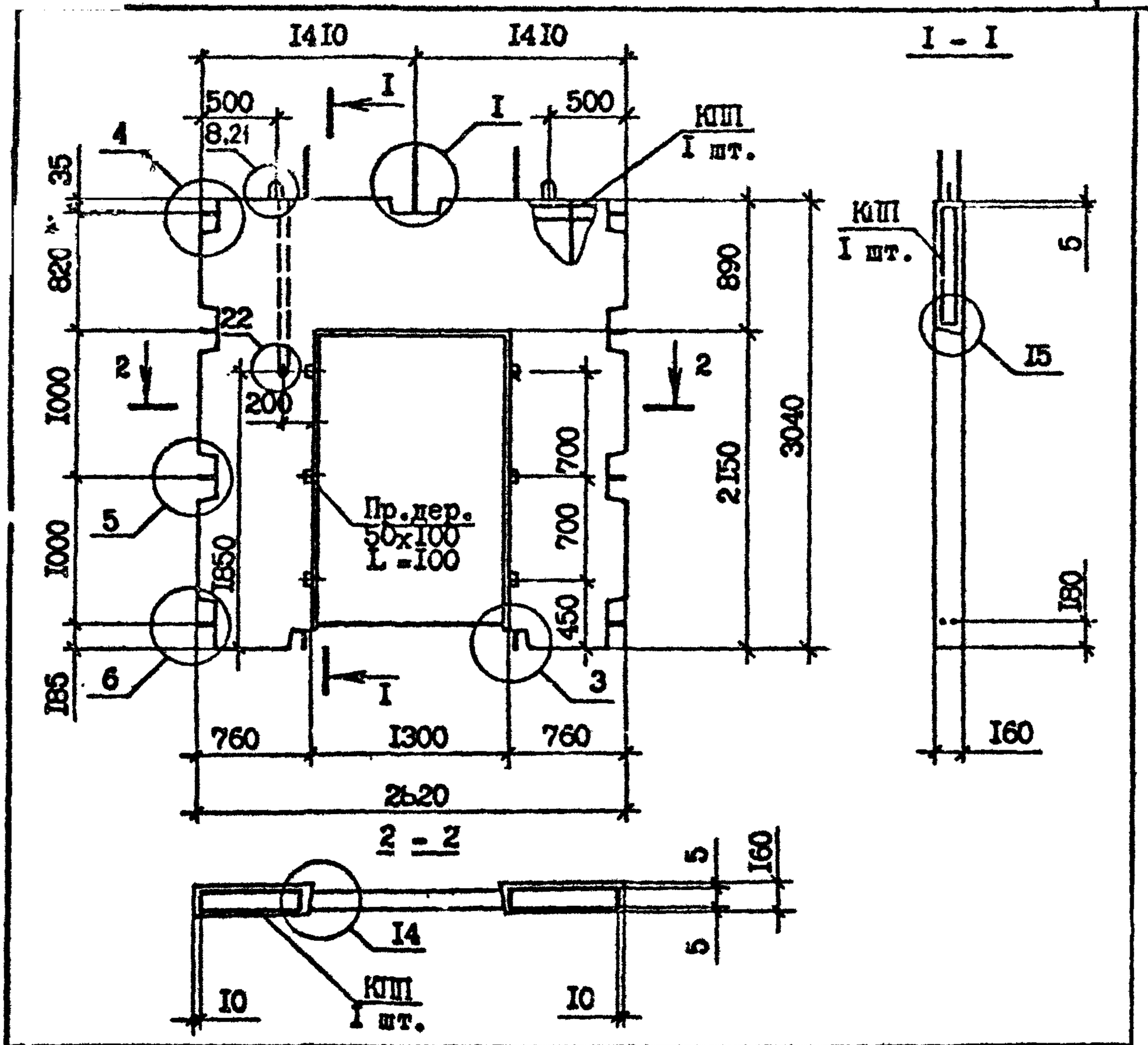

Марка панели	Марка каркаса	Расход материалов, м³		Масса, т
		Бетон тяжелый класса В15, D 2500	Пробка деревянная 50×100, L=100	
ПВП 28.30.13-IT-C	КШП 28.30.13	0,87	0,002	2,17

Технические требования см. I.090.I-7c.4-I ТТ
Опалубочные узлы см. I.090.I-7c.4-I ДI
Каркас КШ 28.30.13 см. I.090.I-7c.4-I 27
Пробки деревянные по ГОСТ 8486-56**

Разраб.	Шелия		1.89c	I.090.I-7c.4-I 08
Проверил	Салихова		1.89c	
ГИП	Бурджанадзе		1.89c	
Нач.отд.	Бахтадзе		1.89c	ПАНЕЛЬ ПВП 28.30.13-IT-C
Н.контр.	Маркарян		1.89c	

Стадия	Лист	Листов
Р		I

ТбилЗНИИЭП

Т.К. I.090 I-7c Вып. 4-1

Подпись и дата | Инв. № подл. | Взам. инв. №

Формат А4

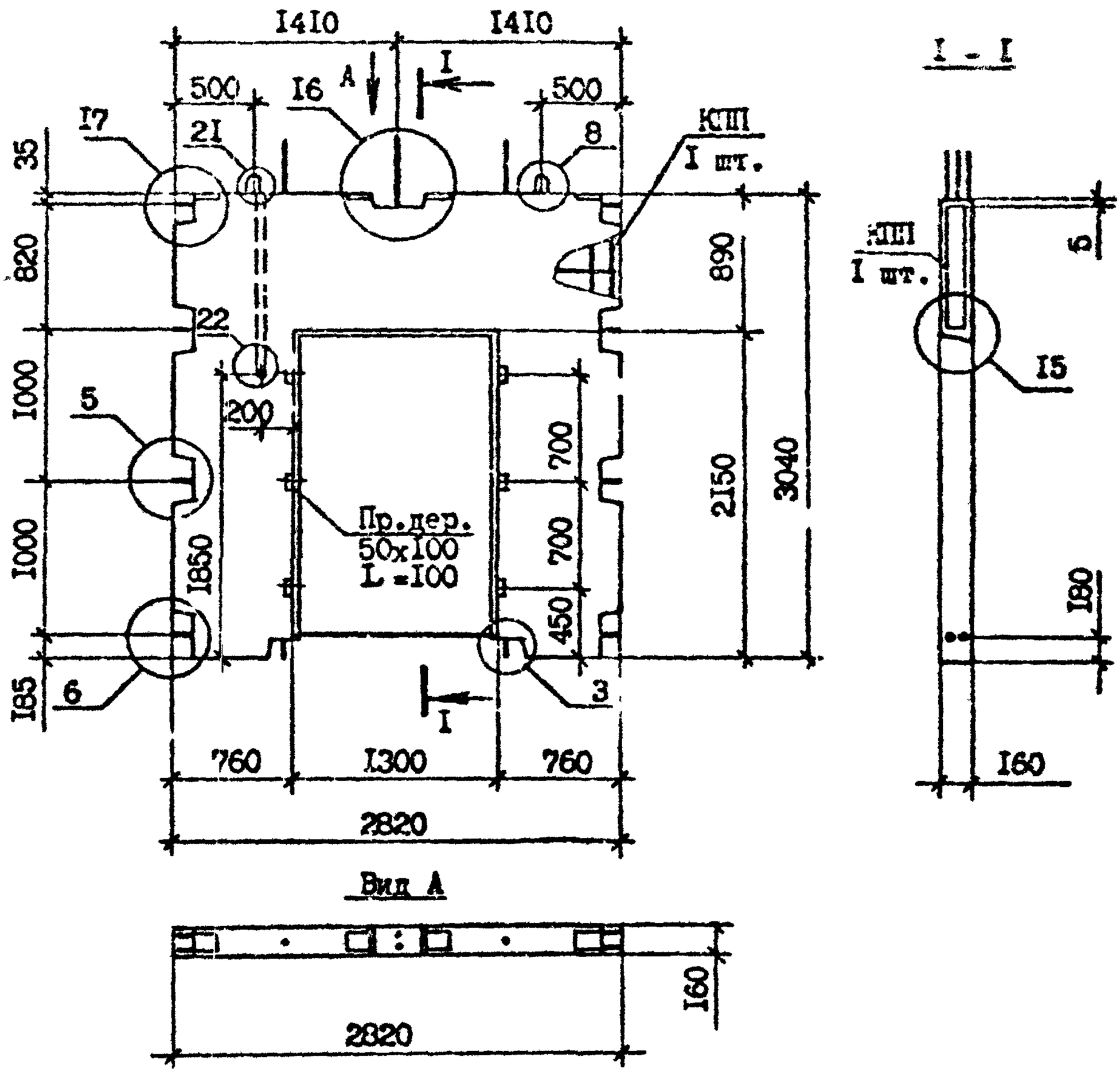

Марка панели	Марка каркаса	Расход материалов, м³		Масса, т
		Бетон тяжелый класса В15, D 2500	Пробка деревянная 50×100, L=100	
ПВП 28.30.I3-IT-C	ПКШ 28.30.I3	0,87	0,002	2,I7

Технические требования см. I.090.I-7с.4-I ТТ.
Опалубочные узлы см. I.090.I-7с.4-I ДI
Каркас ПКШ 28.30.I3 см. I.090.I-7с.4-I 28
Пробки деревянные по ГОСТ 8486-66**

Разраб.	Шелия		1.8.90	I.090.I-7с.4-I 09
Проверил	Салихова		1.8.90	
ГИП	Бурджанадзе		1.8.90	
Нач.отд.	Бахтадзе		1.8.90	ПАНЕЛЬ ПВП 28.30.I3-IT-C
Н.контр.	Маркарян		1.8.90	

Стадия	Лист	Листов
Р		I

ТбилЗНИИЭП

Инв.№ подл. | Подпись и дата | Взам. инв. №

Формат А4

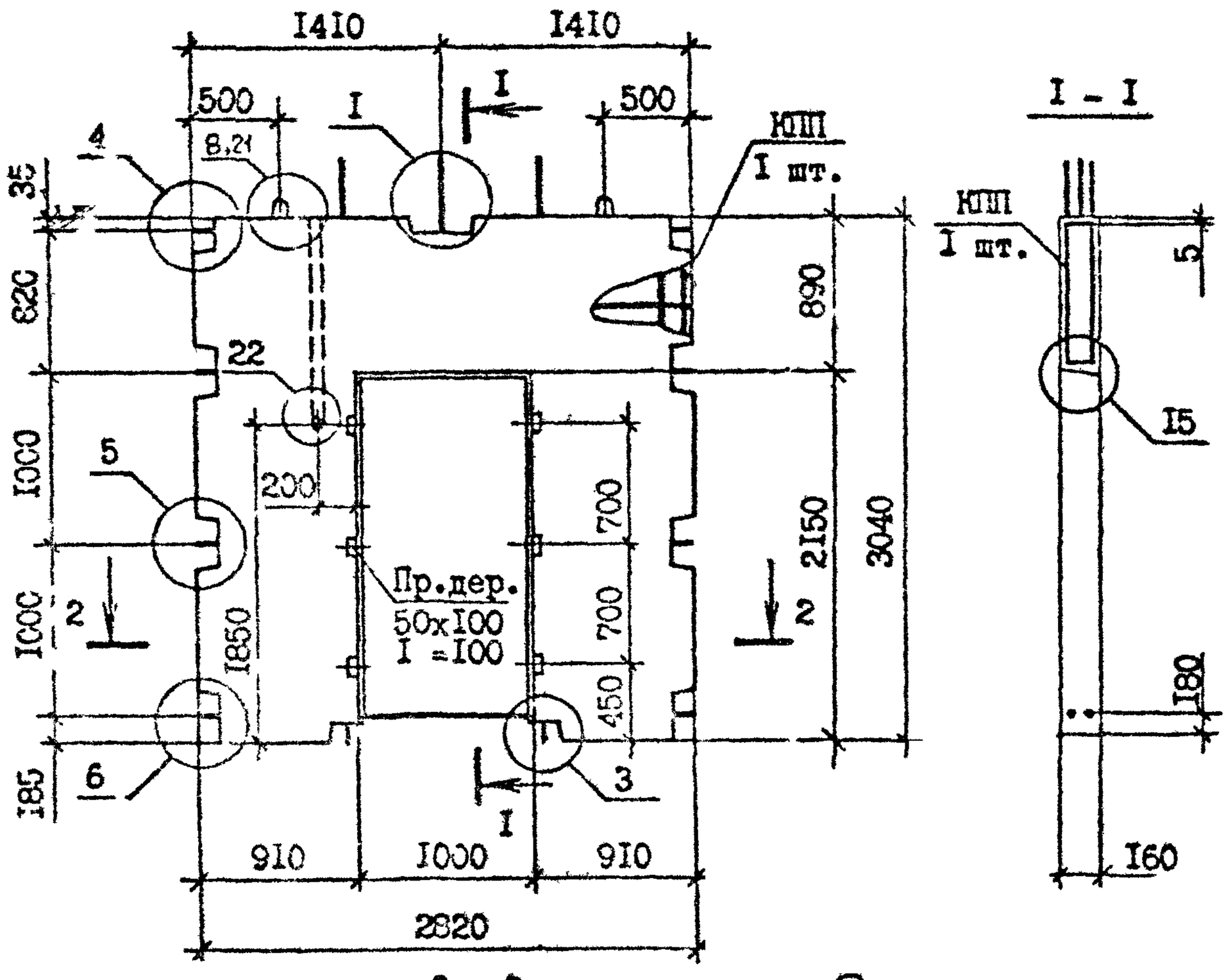

Пробки деревянные по ГОСТ 8486-66**

Марка панели	Марка каркаса	Расход материалов, м³		Масса,
		Бетон тяжелый класса В15, D2500	Пробка деревянная 50х х100, L=100	
ПВП 28.30.10-1Т-С	КПП 28.30.10	0,97	0,002	2,42

Опалубочные узлы см. 1.090.1-7с.4-1 ДI
Технические требования см. 1.090.1-7с.4-1 ТТ.
Каркас КПП 28.30.10 см. 1.090.1-7с.4-1 29

Разраб.	Шелия		1890	1.090.1-7с.4-1 10
Проверил	Салихова		1890	
ГИП	Бурджанадзе		1890	
Нач.отд.	Бахтадзе		1890	
Н.контр.	Маркарян		1890	

ПАНЕЛЬ ПВП 28.30.10-1Т-С

Стадия	Лист	Листов
Р		1

ТбилЗНИИЭП

Подпись и дата

Инв.№ подл.

Формат А4

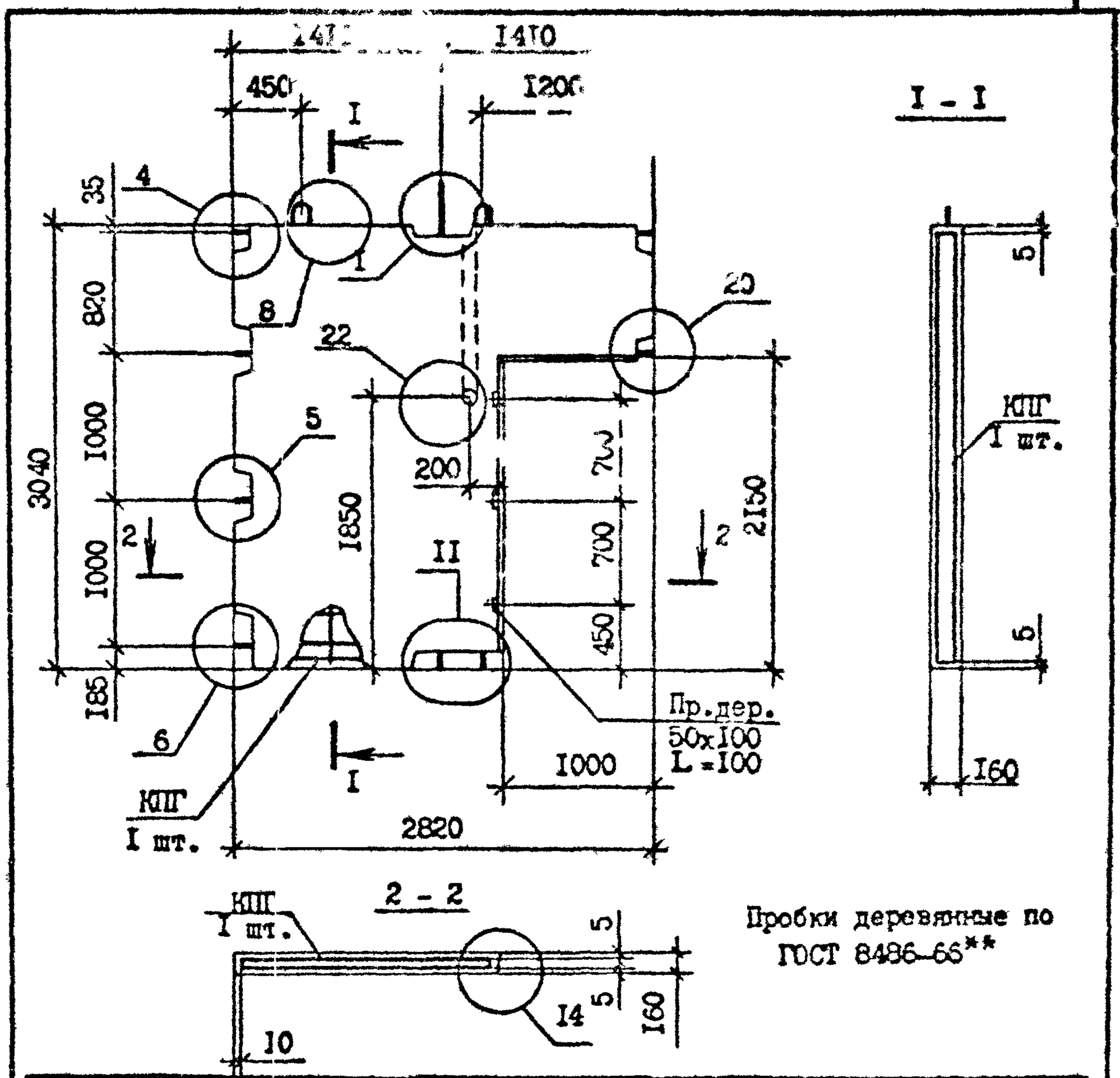

Пробки деревянные по ГОСТ 8486-66**

Марка панели	Марка каркаса	Расход материалов, м³		Масса, т
		Бетон тяжелый класса В15, D2500	Пробка деревянная 50x x100, L=100	
ПВГ 28.30.10-IT-C	КПГ 28.30.10	0,97	0,001	2,43

Технические требования см. I.090.I-7c.4-I ТТ.
Опалубочные узлы см. I.090.I-7c.4-I ДI
Каркас КПГ 28.30.10 см. I.090.I-7c.4-I 30

Разраб.	Шелия		1.8.90	I.090.I-7c.4-I II
Проверил	Салихова		1.8.90	
ГИП	Бурджанадзе		1.8.90	
Нач.отд.	Бахтадзе		1.8.90	ПАНЕЛЬ ПВГ 28.30.10-IT-C
Н.контр.	Маркарян		1.8.90	

Стадия	Лист	Листов
Р		I

ТбилЗНИИЭП

Подпись и дата

Инв.№ подл.

Формат А4

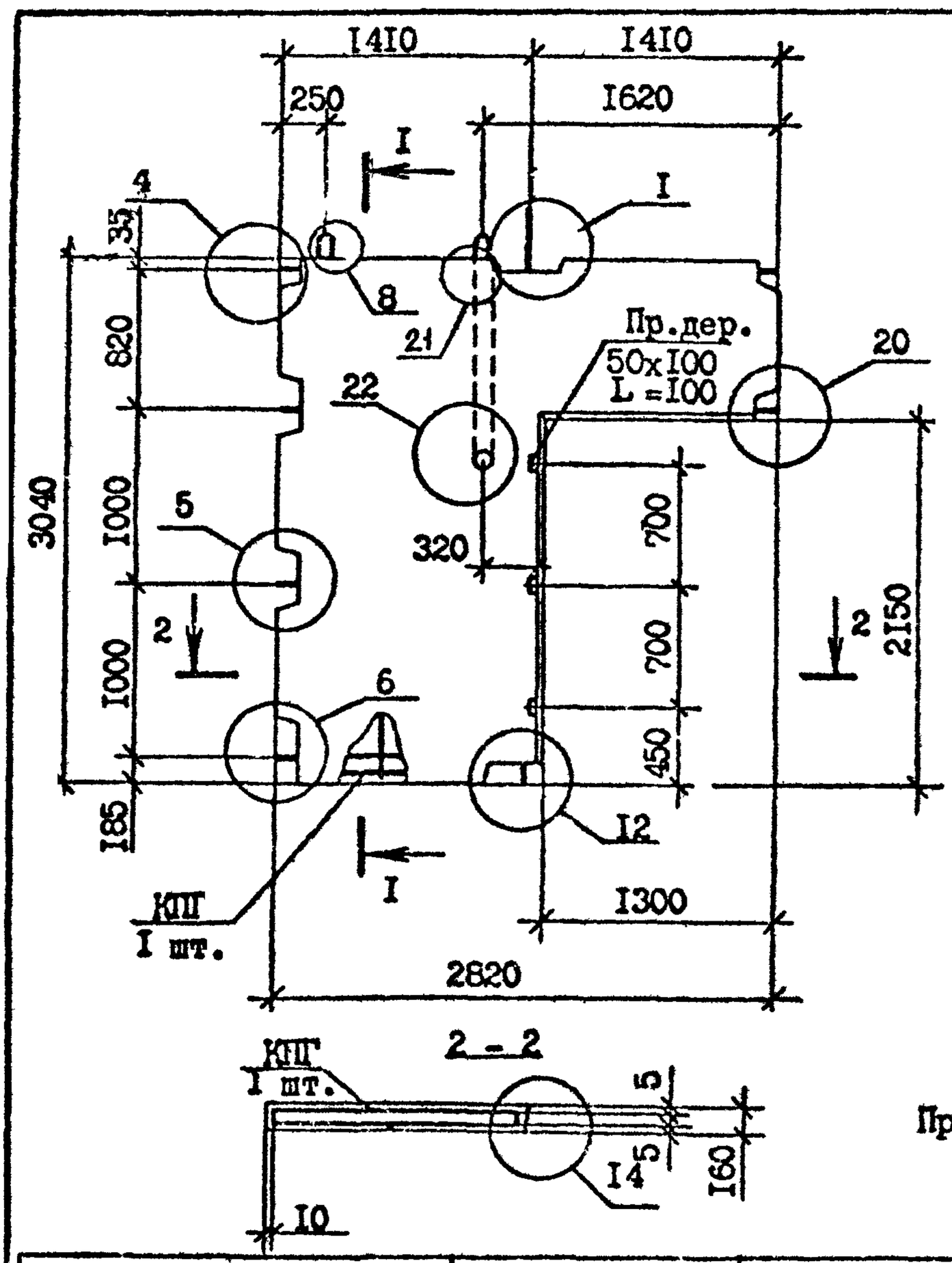

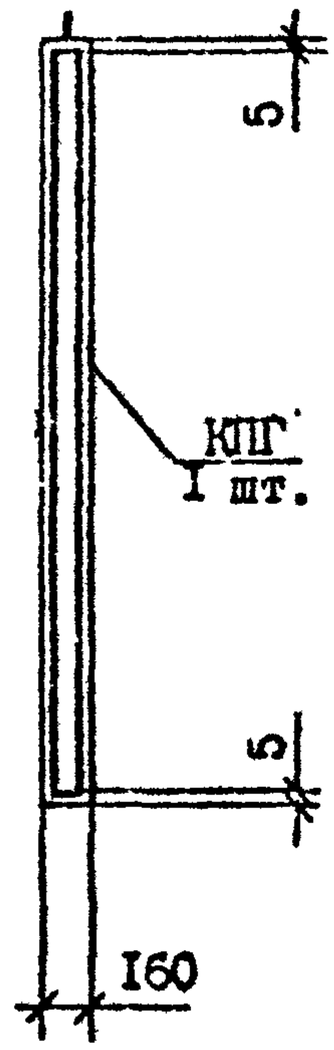

Пробки деревянные по ГОСТ 8486-66**

Марка панели	Марка каркаса	Расход материалов, м³		Масса, т
		Бетон тяжелый класса В15, D 2500	Пробка деревянная 50x100, L=100	
ПВГ 28.30.13-IT-C	КПГ 28.30.13	0,88	0,001	2,20

Технические требования см. I.090.I-7c.4-I ТТ.
Опалубочные узлы см. I.090.I-7c.4-I ДI
Каркас КПГ 28.30.13 см. I.090.I-7c.4-I 3I

Разраб.	Шелия		1890	I.090.I-7c.4-I I2
Проверил	Салихова		1890	
ГИП	Бурджанадзе		1890	
Нач.отд.	Бахтадзе		1890	ПАНЕЛЬ ПВГ 28.30.13-IT-C
Н.контр.	Маркарян		1890	

Стадия	Лист	Листов
Р		I

ТбилЗНИИЭП

Инв.№ подл. | Подпись и дата | Взам.инв.№

7.К. 1.090.1-7с вып. 4-1

Формат А4

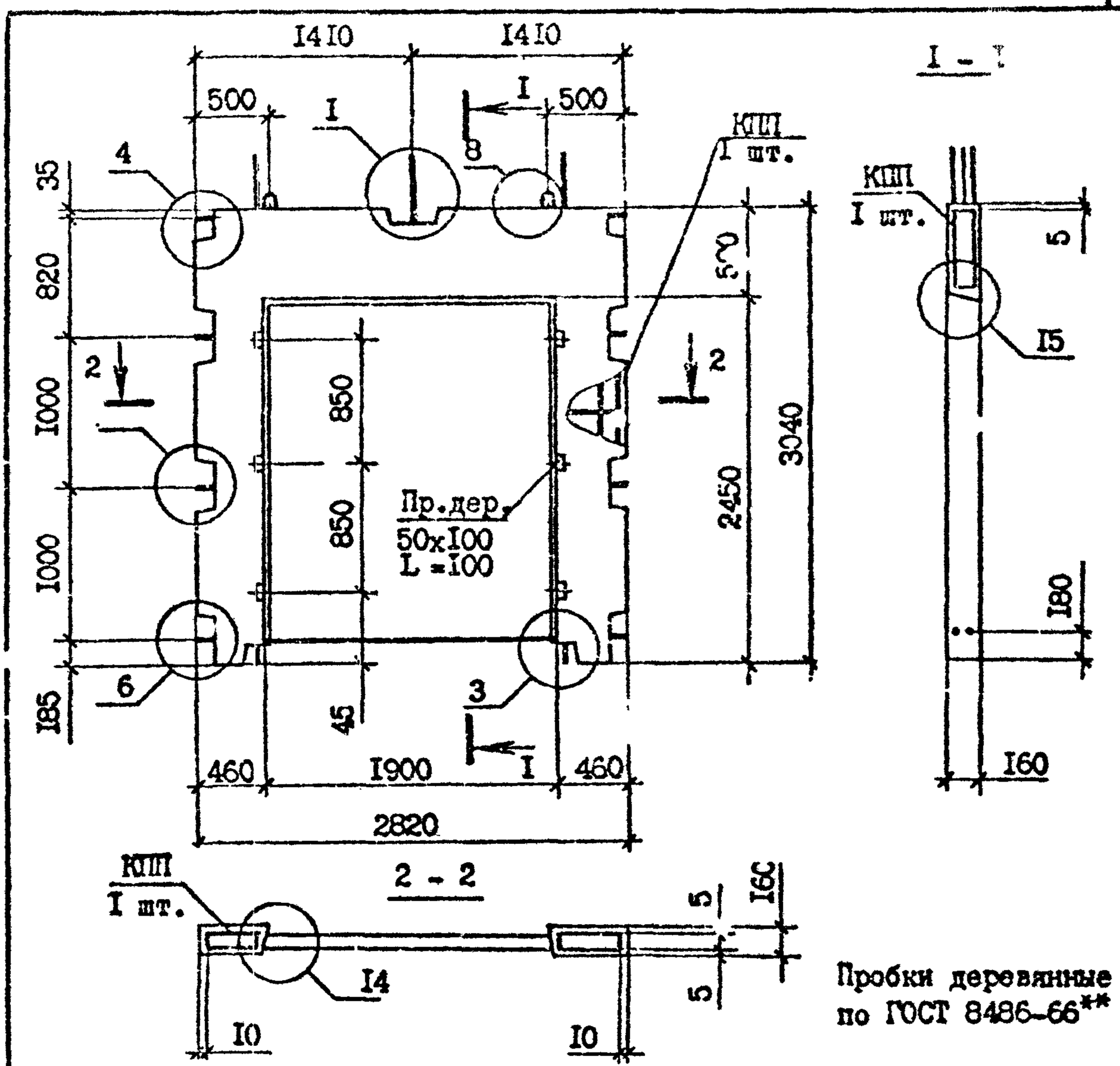

Пробки деревянные по ГОСТ 8486-66**

Марка панели	Марка каркаса	Расход материалов, м³		Масса, т
		Бетон тяжелый класса В25, D 2500	Пробка деревянная 50x100 L=100	
ПВР 28.30.19-7Т-С	КПР 28.30.19-7	0,57	0,002	1,42
ПВР 28.30.19-3Т-С	КПР 28.30.19-3	0,57	0,002	1,42

Технические требования см. 1.090.1-7с.4-1 ТТ
Опалубочные узлы см. 1.090.1-7с.4-1 ДI
Каркасы КПР 28.30.19-7, КПР 28.30.19-3 см. 1.090.1-7с.4-1 32

Разраб.	Шалия		1.89	1.090.1-7с.4-1 13
Проверил	Салихова		1.89	
ГИП	Бурджанадзе		1.89	
Нач.отд.	Бахтадзе		1.89	ПАНЕЛЬ ПВР 28.30.19-7Т-С. ПВР 28.30.19-3Т-С
Н.контр.	Маркарян		1.89	

Стадия	Лист	Листов
Р		1

ТбилЗНИИЭП

Инв. № подл. | Подпись и дата | Взам. инв. №

Формат А4

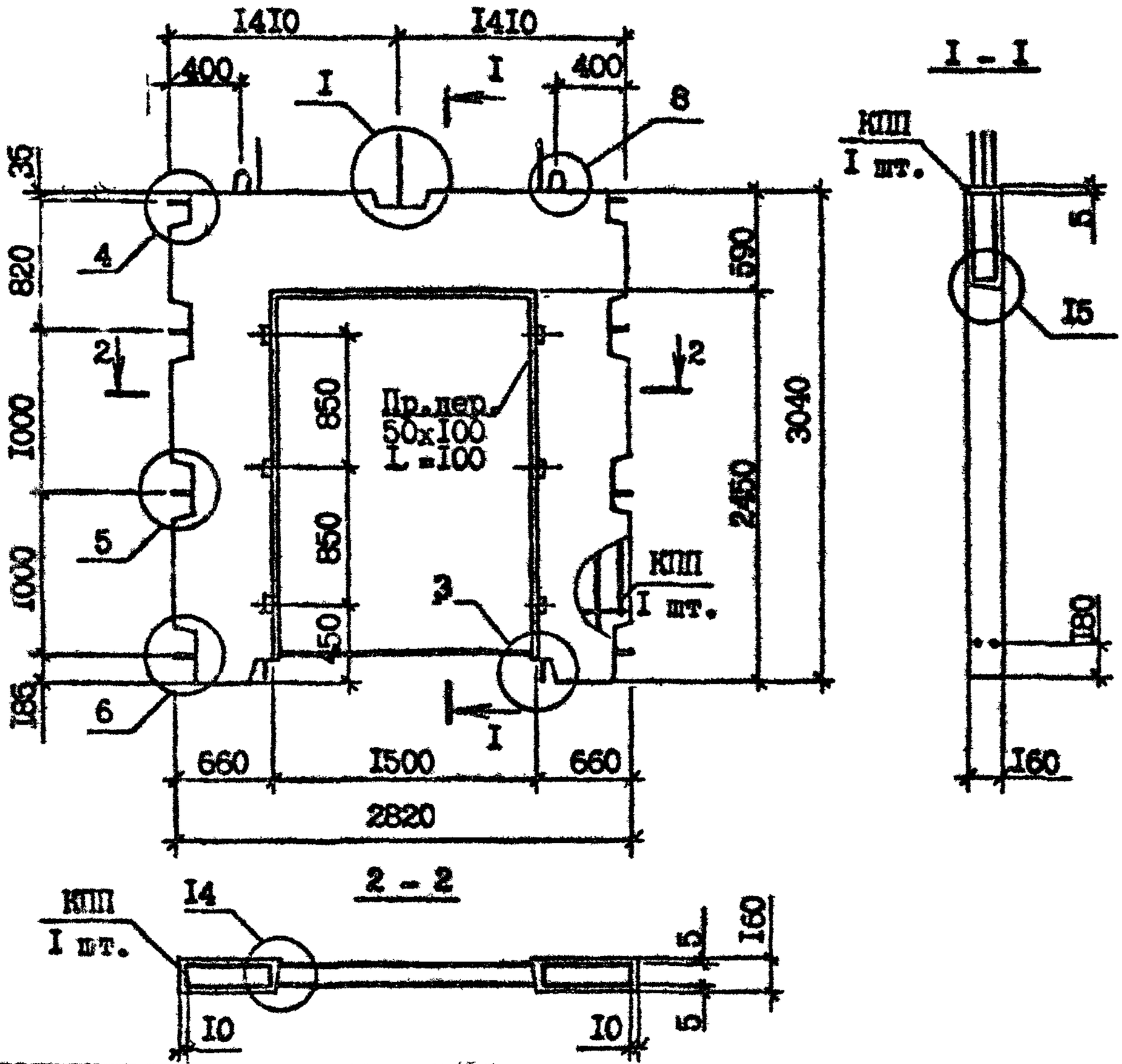

Марка панели	Марка каркаса	Расход материалов, м³		Масса, т
		Бетон тяжелый класса В25, D 2500	Пробка деревянная 50×100, L=100	
ПВР 28.30.15-7Т-С	КПР 28.30.15-7	0,73	0,002	1,81
ПВР 28.30.15-3Т-С	КПР 28.30.15-3	0,73	0,002	1,81

Технические требования см. I.090.I-7с.4-I ТТ
Опалубочные узлы см. I.090.I-7с.4-I ДI
Каркасы КПР 28.30.15-7, КПР 28.30.15-3 см. I.090.I-7с.4-I ЗЗ
Пробки деревянные по ГОСТ 8486-66**

Разраб.	Шелия		18.9.90	I.090.I-7с.4-I I4
Проверил	Салихова		18.9.90	
ГИП	Бурджанадзе		18.9.90	
Нач.отд.	Бахтадзе		18.9.90	ПАНЕЛЬ ПВР 28.30.15-7Т-С ПВР 28.30.15-3Т-С
Н.контр.	Маркарян		18.9.90	

Стадия	Лист	Листов
Р		I

ТбилЗНИИЭП

Т.К. 1.090.1-7с вып 4-1

Инв.№ подл. | Подпись и дата | Взам.инв.№

Формат А4

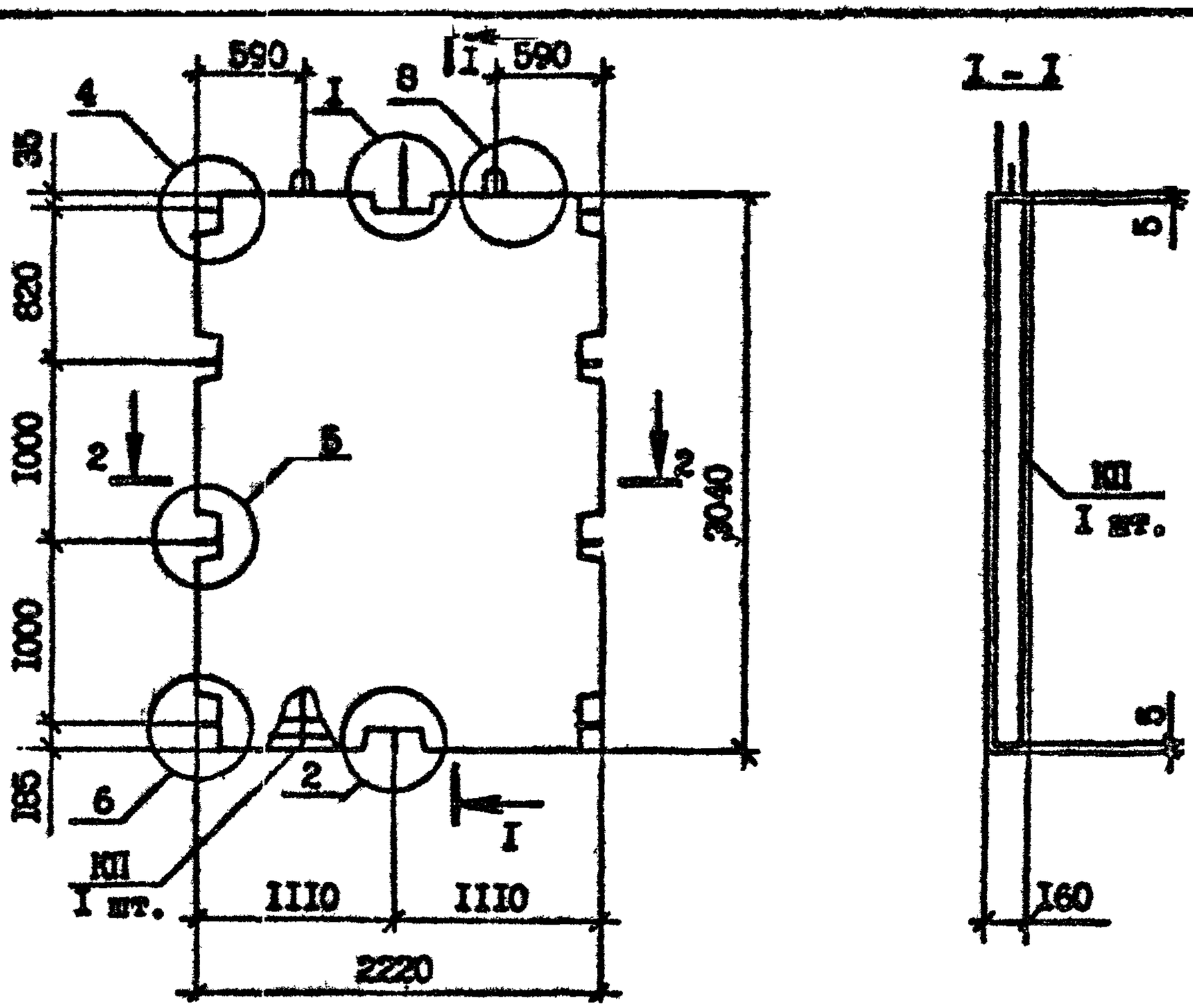

2 - 2

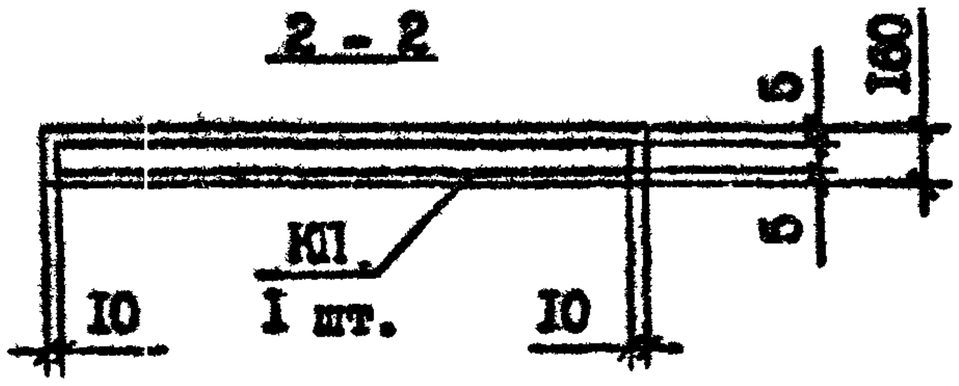

Марка панели	Марка каркаса	Бетон тяжелый класса В15, D2500, м³	Масса, т
ПВ 22.30-IT-C	КП 22.30	I,02	2,55

Технические требования см. I.090.I-7c.4-I TT
Опалубочные узлы см. I.090.I-7c.4-I ДI
Каркас КП 22.30 см. I.090.I-7c.4-I 34

Разраб.	Шелия		1.89	I.090.I-7c.4-I I5
Проверил	Салихова		1.89	
ГИП	Бурджанадзе		1.89	
Нач.отд.	Бахтадзе		1.89	ПАНЕЛЬ ПВ 22.30-IT-C
Н.контр.	Маркарян		1.89	

Стадия	Лист	Листов
Р		I

ТбилЗНИИЭП

Инв.№ подл. | Подпись и дата | Взам.инв.№

Формат А4

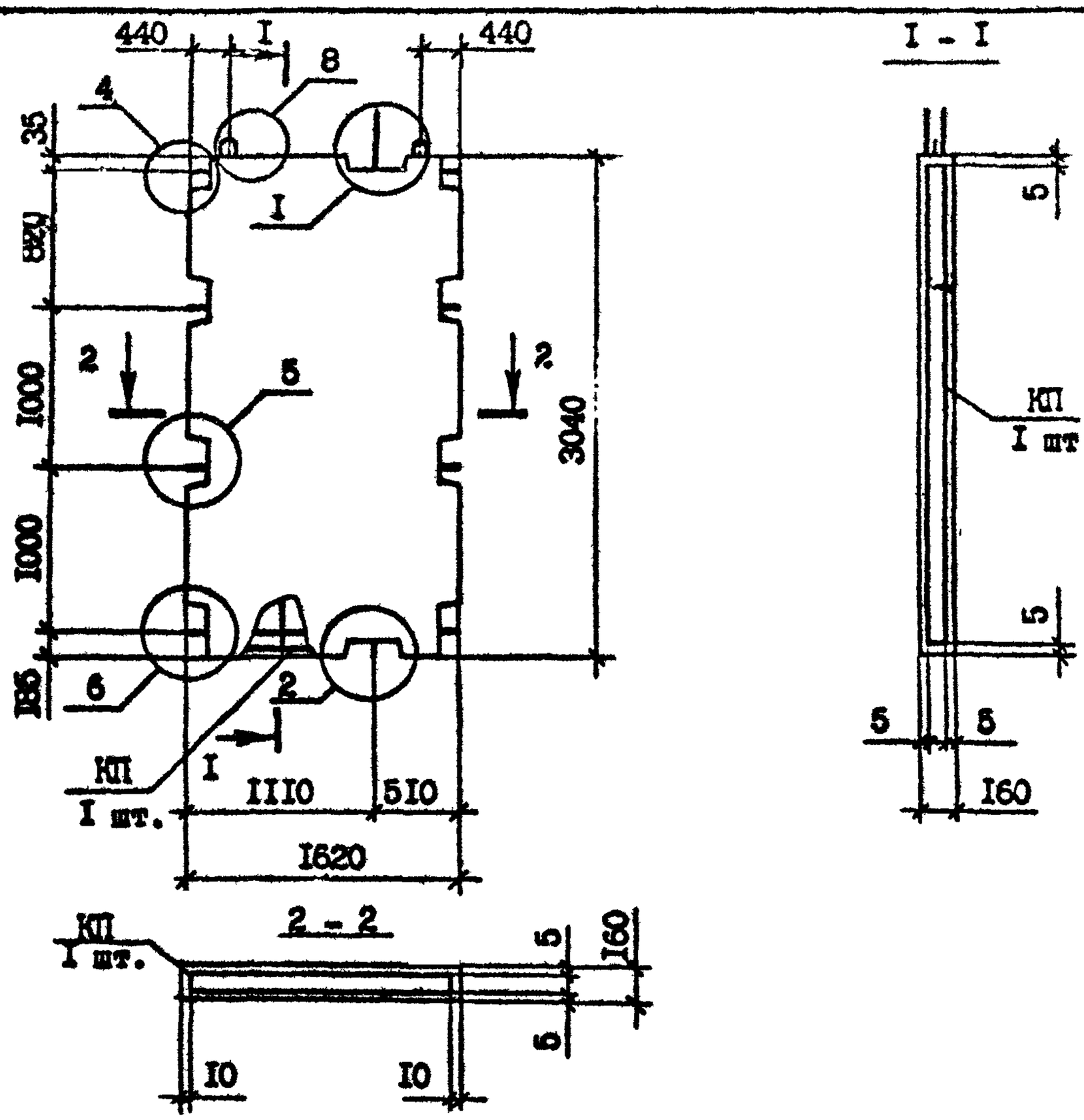

Марка панели	Марка каркаса	Бетон тяжелый класса В15, D 2500, $м^3$	Масса, т
ПВ 16.30-1Т-С	КП 16.30	0,73	1,82

Технические требования см. 1.090.1-7с.4-1 ТТ
Опалубочные узлы см. 1.090.1-7с.4-1 ДI
Каркас КП 16.30 см. 1.090.1-7с.4-1 35

Т.К. 1.090.1-7с Вып. 4-1

Взам. инв. №

Подпись и дата

Инв. № подл.

Разраб.	Шелия		1.89г	1.090.1-7с.4-1 16
Проверил	Салихова		1.89г	
ГИП	Бурджанадзе		1.89г	
Нач.отд.	Бахтадзе		1.89г	ПАНЕЛЬ ПВ 16.30-1Т-С
Н.контр.	Маркарян		1.89г	

Стадия	Лист	Листов
Р		1

ТбилЗНИИЭП

Формат А4

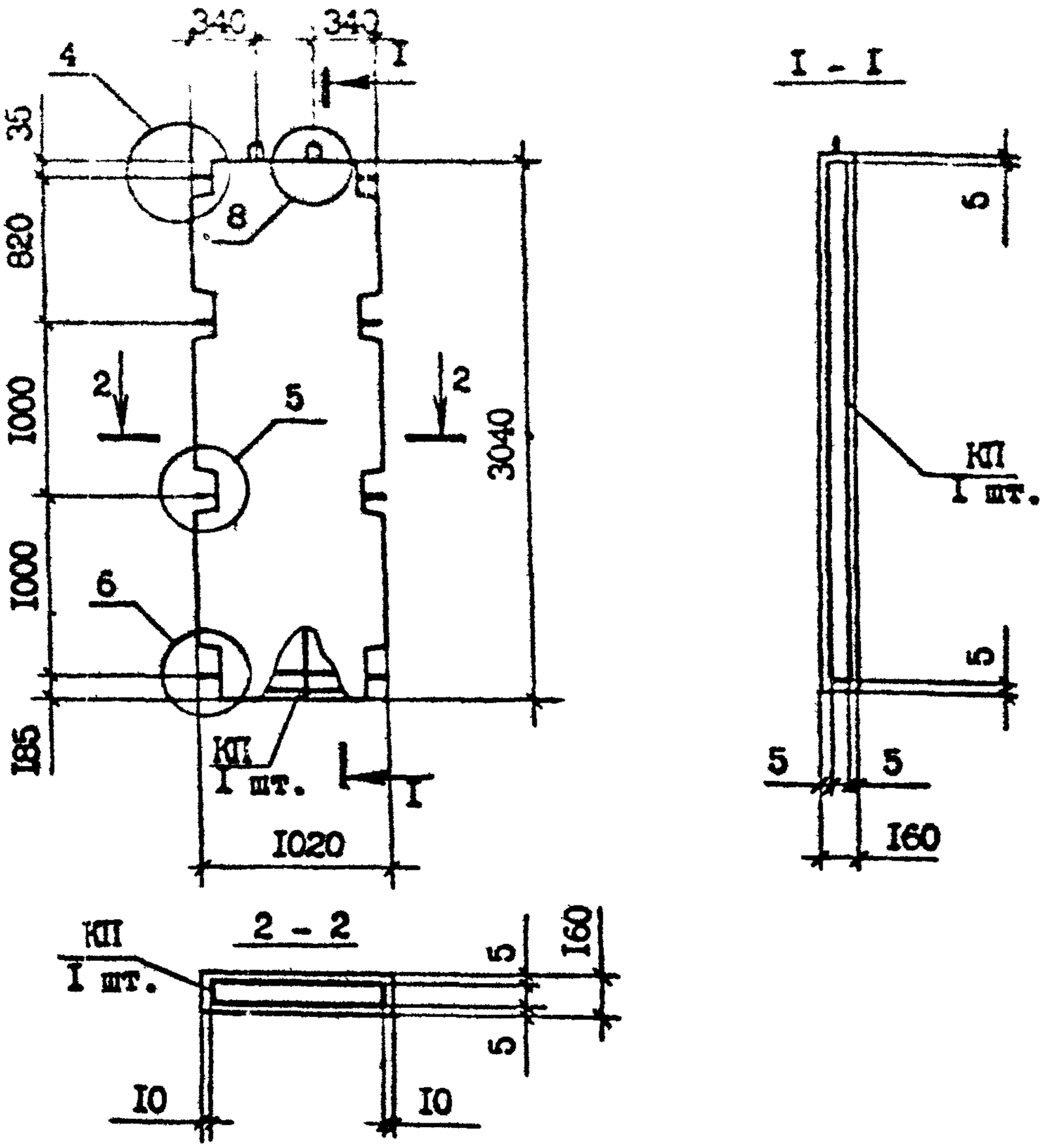

Марка панели	Марка каркаса	Бетон тяжелый класса В15, D2500, $м^3$	Масса, т
ПВ 10.30-1Т-С	КП 10.30	0,45	1,13

Технические требования см. I.090.I-7с.4-I ТТ
Опалубочные узлы см. I.090.I-7с.4-I ДI
Каркас КП 10.30 см I.090.I-7с.4-I 36

Разраб.	Шелия		1.8.90	I.090.I-7с.4-I I7			
Проверил	Салихова		1.8.90				
ГИП	Бурджанадзе		1.8.90				
Нач.отд.	Бахтадзе		1.8.90	ПАНЕЛЬ ПВ 10.30-1Т-С	Стадия	Лист	Листов
					Р		I
Н.контр.	Маркарян		1.8.90		ТбилЗНИИЭП		

Подпись и дата

Инв.№ подл.

Формат А4

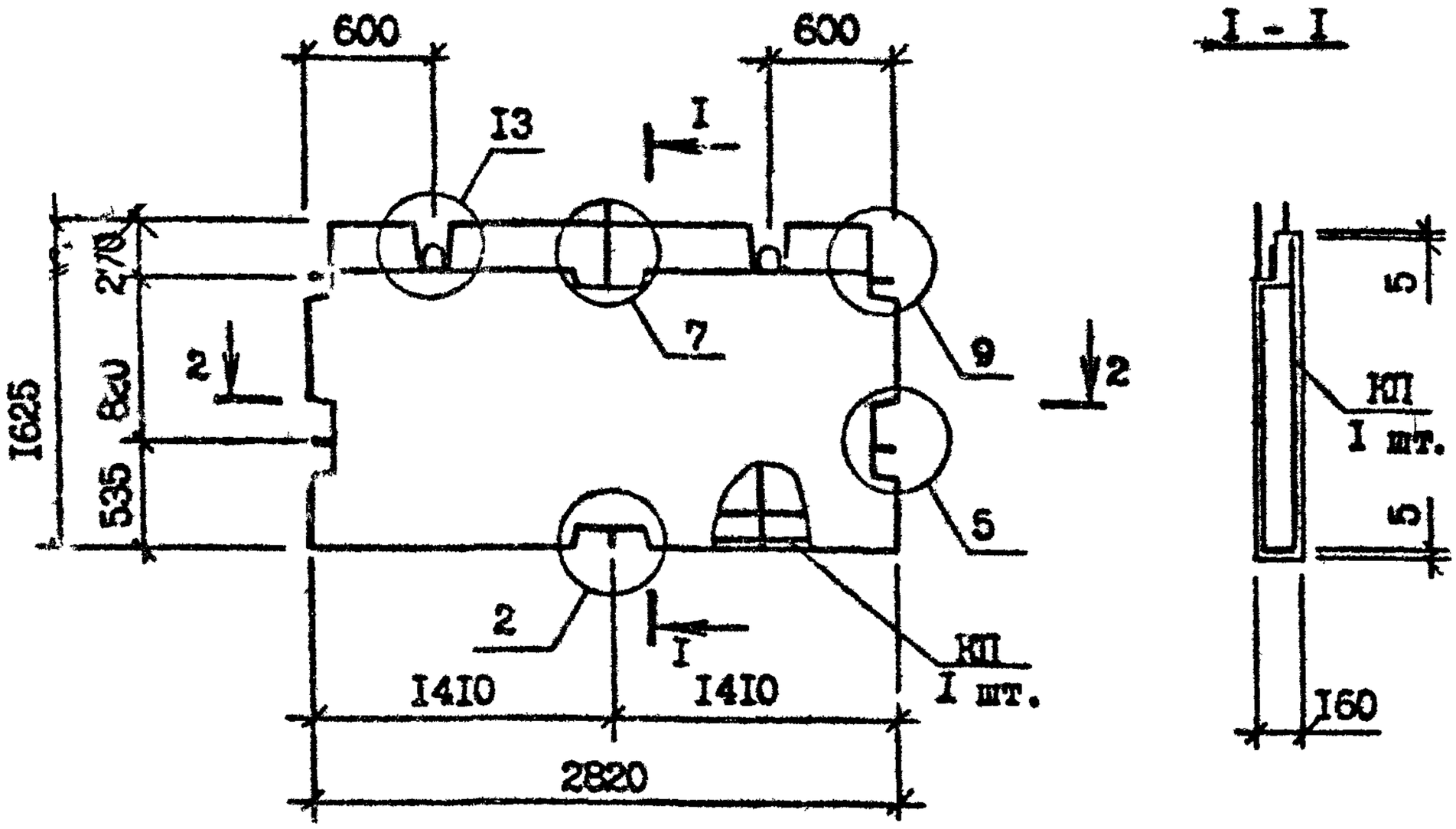

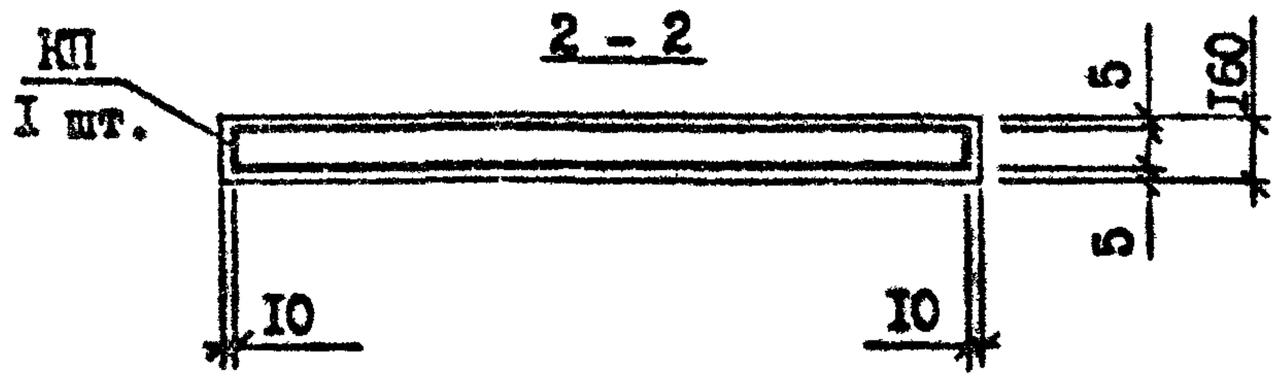

Марка панели	Марка каркаса	Бетон тяжелый класса В15, D 2500, м³	Масса, т
ПВ 28.I6-IT-C	КП 28.I6	0,64	I,60

Технические требования см. I.090.I-7c.4-I ТТ
Опалубочные узлы см. I.090.I-7c.4-I ДI
Каркас КП 28.I6 см. I.090.I-7c.4-I 37

Разраб.	Шатия		1.89c	I.090.I-7c.4-I I8			
Проверил	Салихова		1.89c				
ГИП	Бурджанадзе		1.89c				
Нач.отд.	Бахтадзе		1.89c	ПАНЕЛЬ ПВ 28.I6-IT-C	Стадия	Лист	Листов
					Р		I
					ТбилЗНИИЭП		
Н.контр.	Маркарян		1.89c				

Подпись и дата

Инв.№ подл.

Взам.инв.№

Формат А4

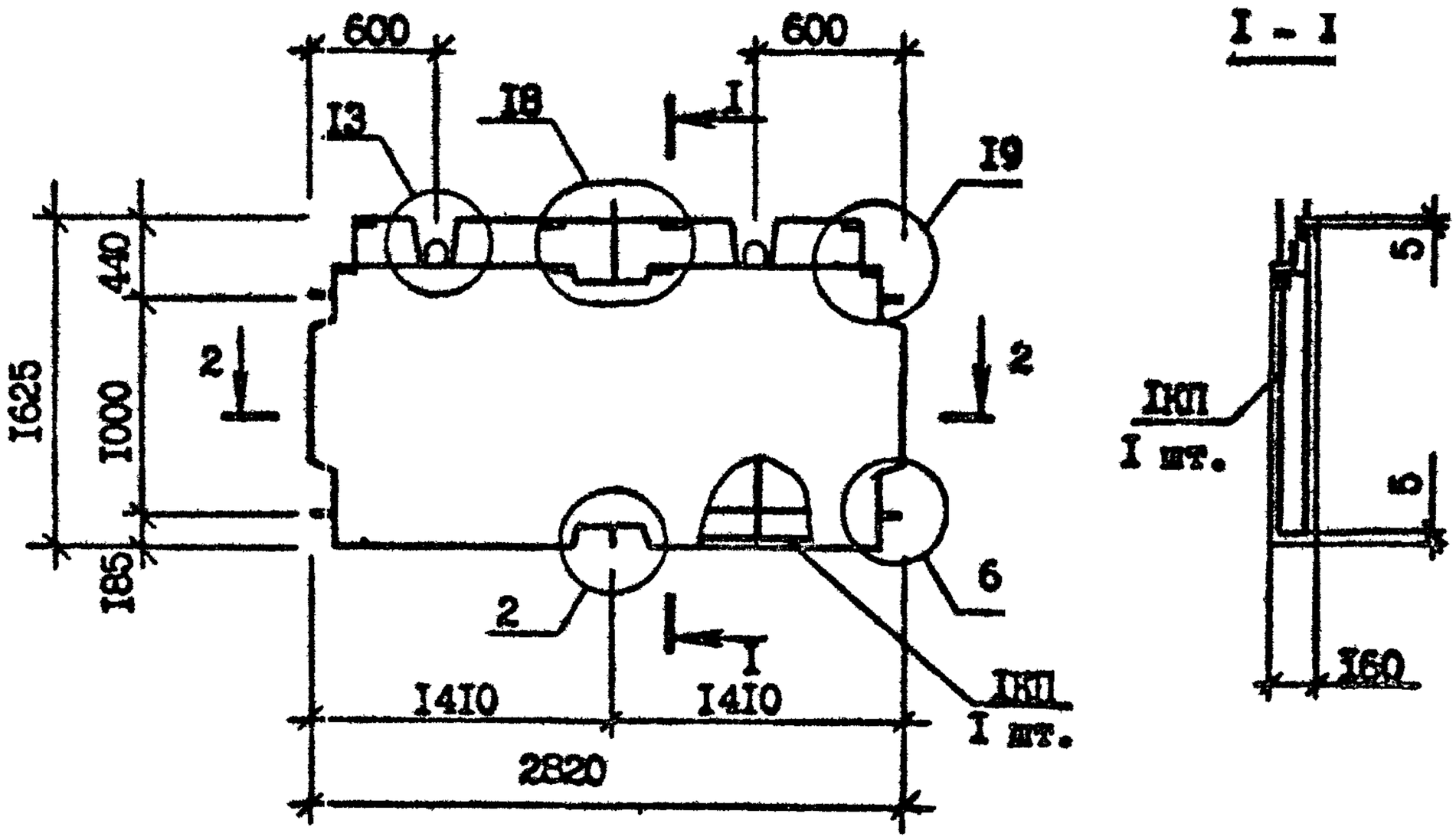

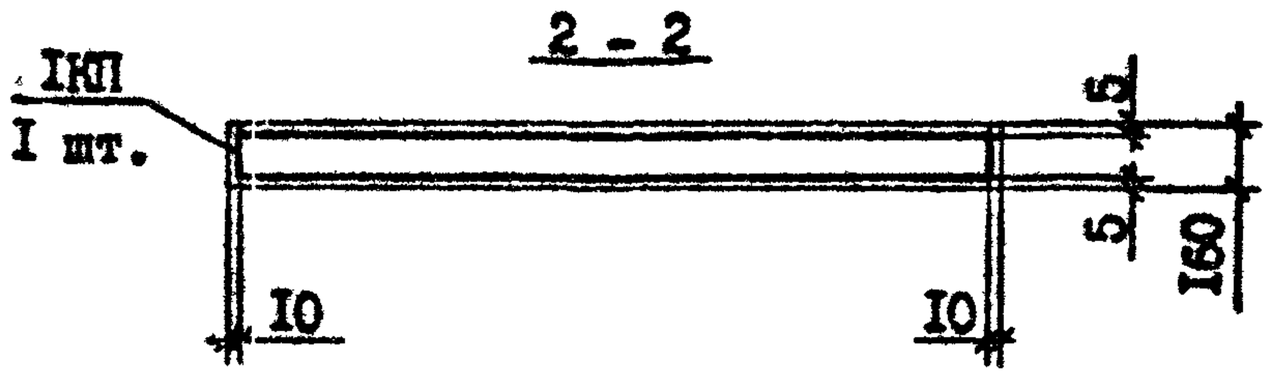

Марка панели	Марка каркаса	Бетон тяжелый класса В15, D2500, $м^3$	Масса, т
ПВ 28.I6-IT-C	ЛКП 28.I6	0,59	I,48

Технические требования см. I.090.I-7c.4-I TT
Опалубочные узлы см. I.090.I-7c.4-I ДI
Каркас ЛКП 28.I6 см. I.090.I-7c.4-I 38

Разраб.	Щелия		1.8.90	I.090.I-7c.4-I I9			
Проверил	Селихова		1.8.90				
ГИП	Бурджанадзе		1.8.90				
Нач.отд.	Бахтадзе		1.8.90	ПАНЕЛЬ ПВ 28.I6-IT-C	Стадия	Лист	Листов
					Р		I
					ТбилЗНИИЭП		
Н.контр.	Маркарян		1.8.90				

Инв.№ подл. | Подпись и дата | Взам.инв.№

Формат А4

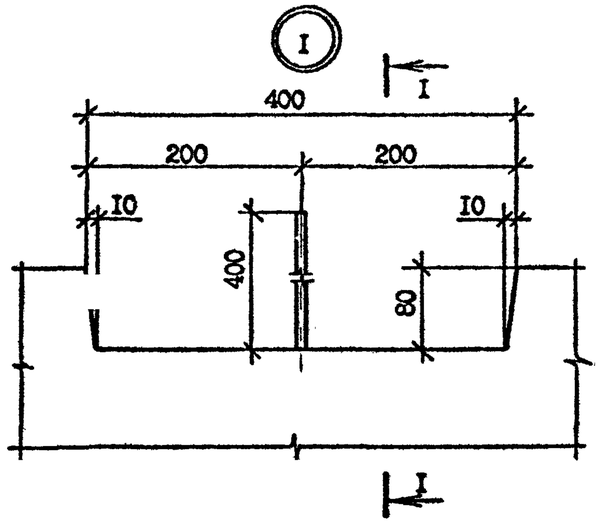

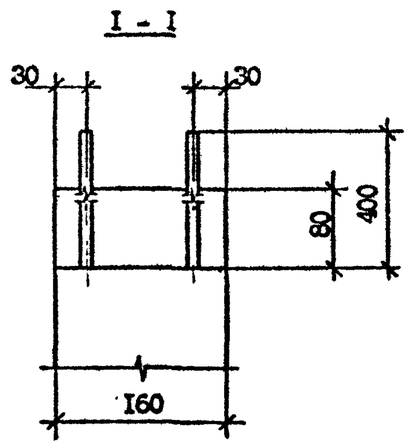

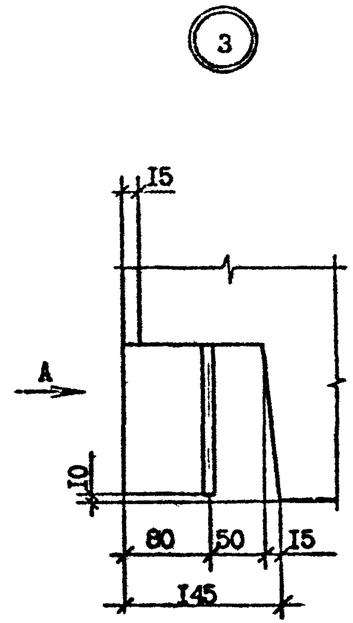

Вид А

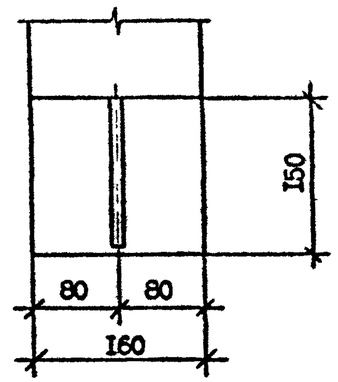

Вид Б

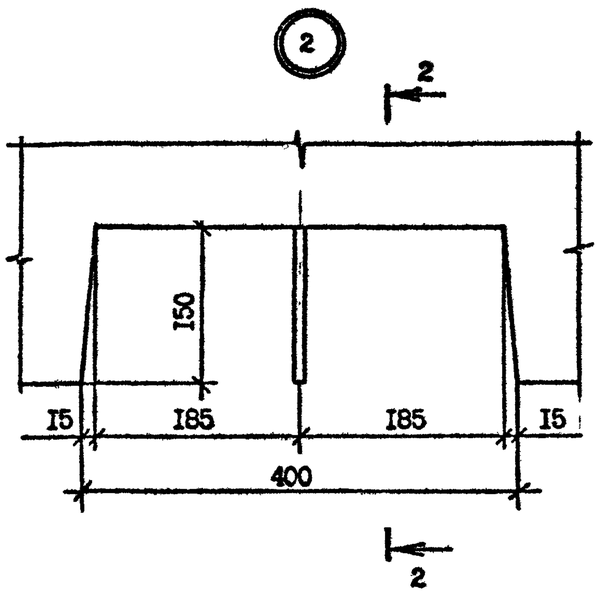

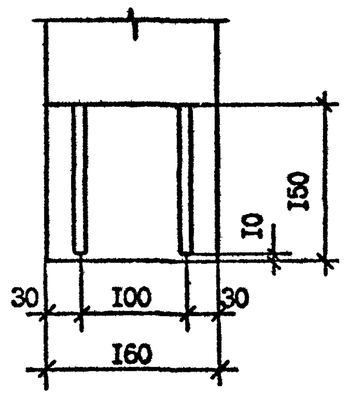

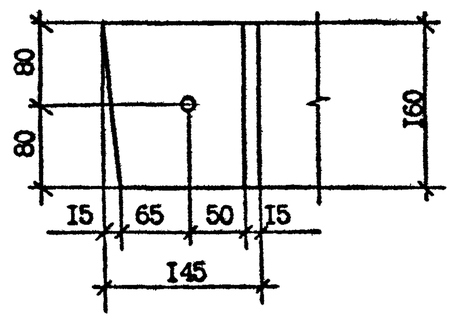

Разраб.	Шелия		1.8.90	I.090.I-7с.4-I ДI
Проверил	Салихова		1.8.90	
ГИП	Бурджанадзе		1.8.90	
Нач.отд.	Бахтадзе		1.8.90	УЗЛЫ ОПАЛУБОЧНЫЕ
Н.контр.	Маркарян		1.8.90	

Стадия	Лист	Листов
Р	I	8

ТбилЗНИИЭП

Взам. инв. № | Подпись и дата | Инв.№подл.

Копировал | Формат А3

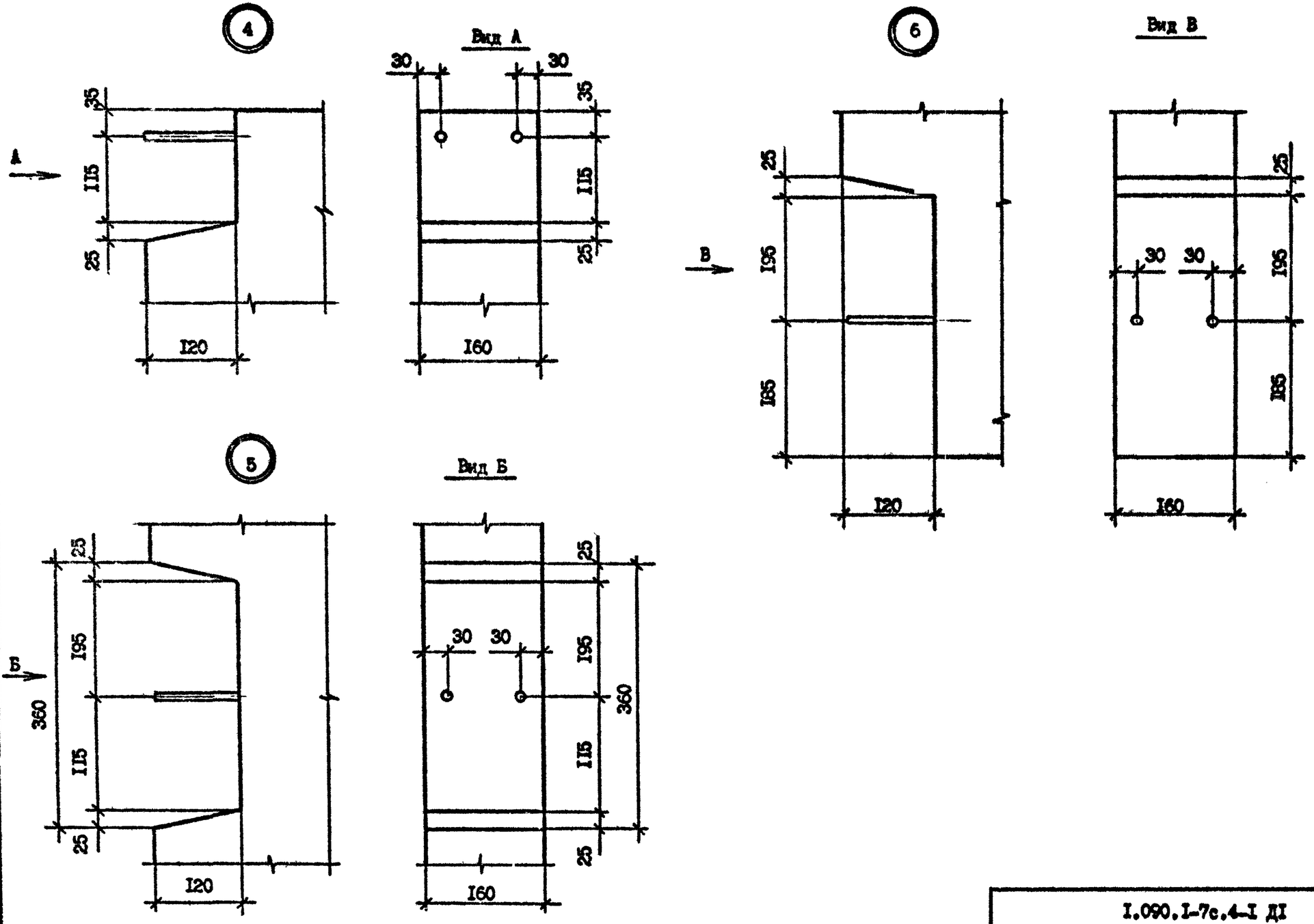

Инв. № подл.	Подпись и дата	Взам. инв. №

I.090.I-7с.4-I ДI	Лист 2

Копировал

Формат А3

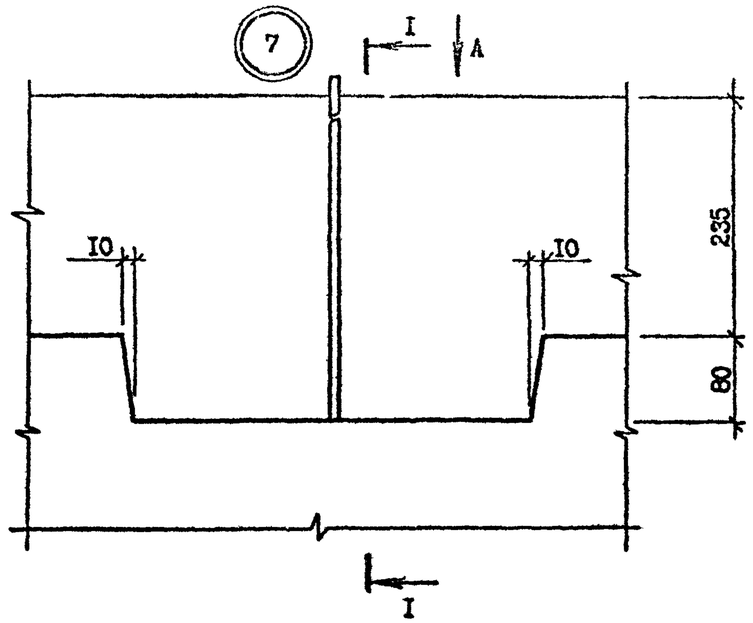

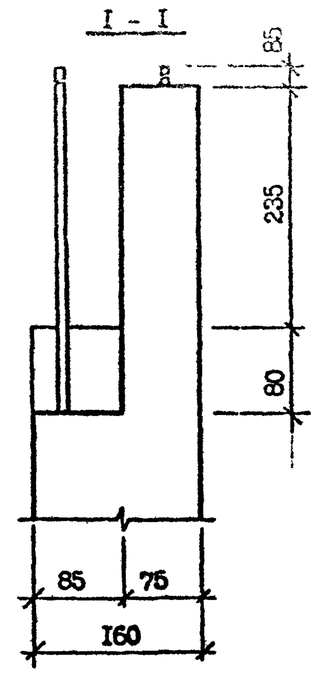

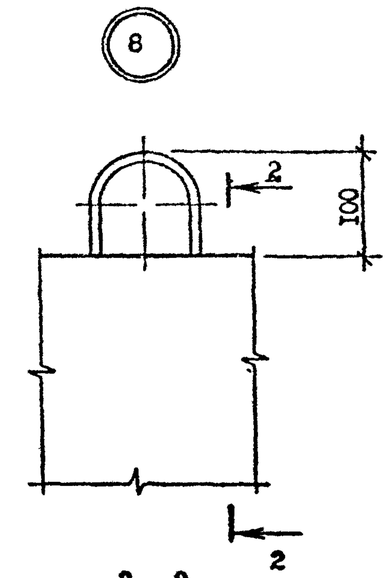

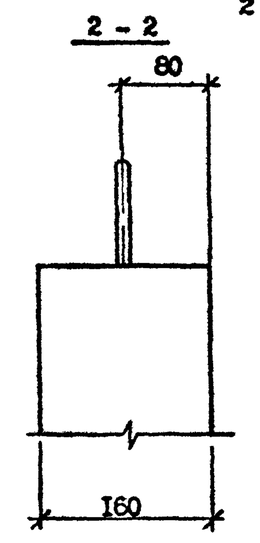

Вид А

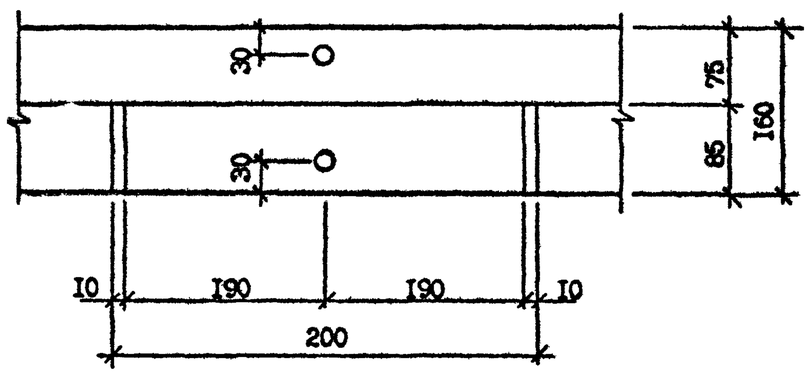

Т.К. 1.090.1-7с вып. 4-1

Инв. № подл.	Подпись и дата	Взам. инв. №

I.090.I-7с.4-I ДI	Лист 3

Копировал

Формат А3

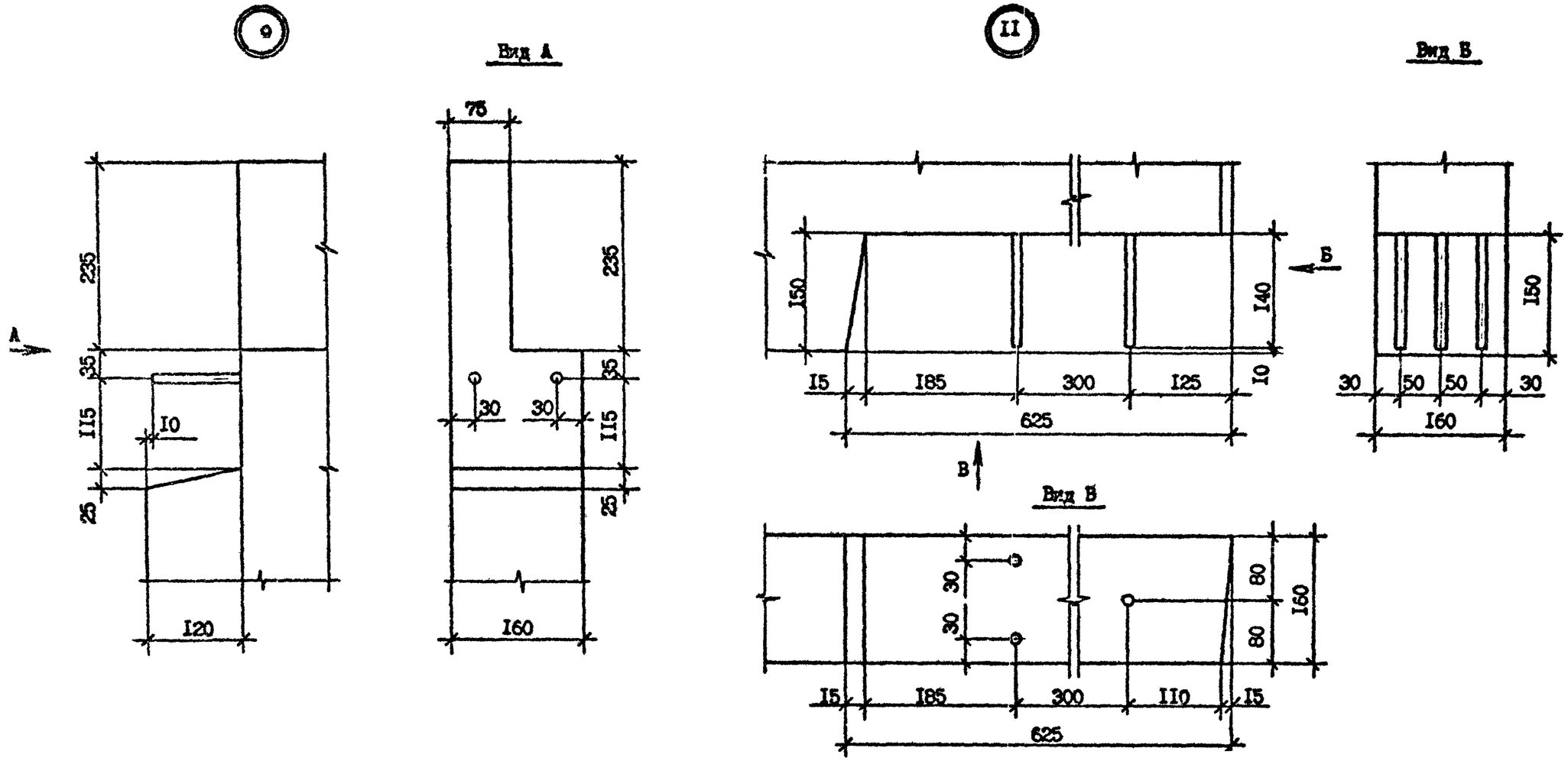

Т.К. 1.090.1-7с · вып. 4-1

Инв. № подл. | Подпись и дата | Взам. инв. №

1.090.1-7с.4-1 ДI	Лист 4

Копировал Формат А3

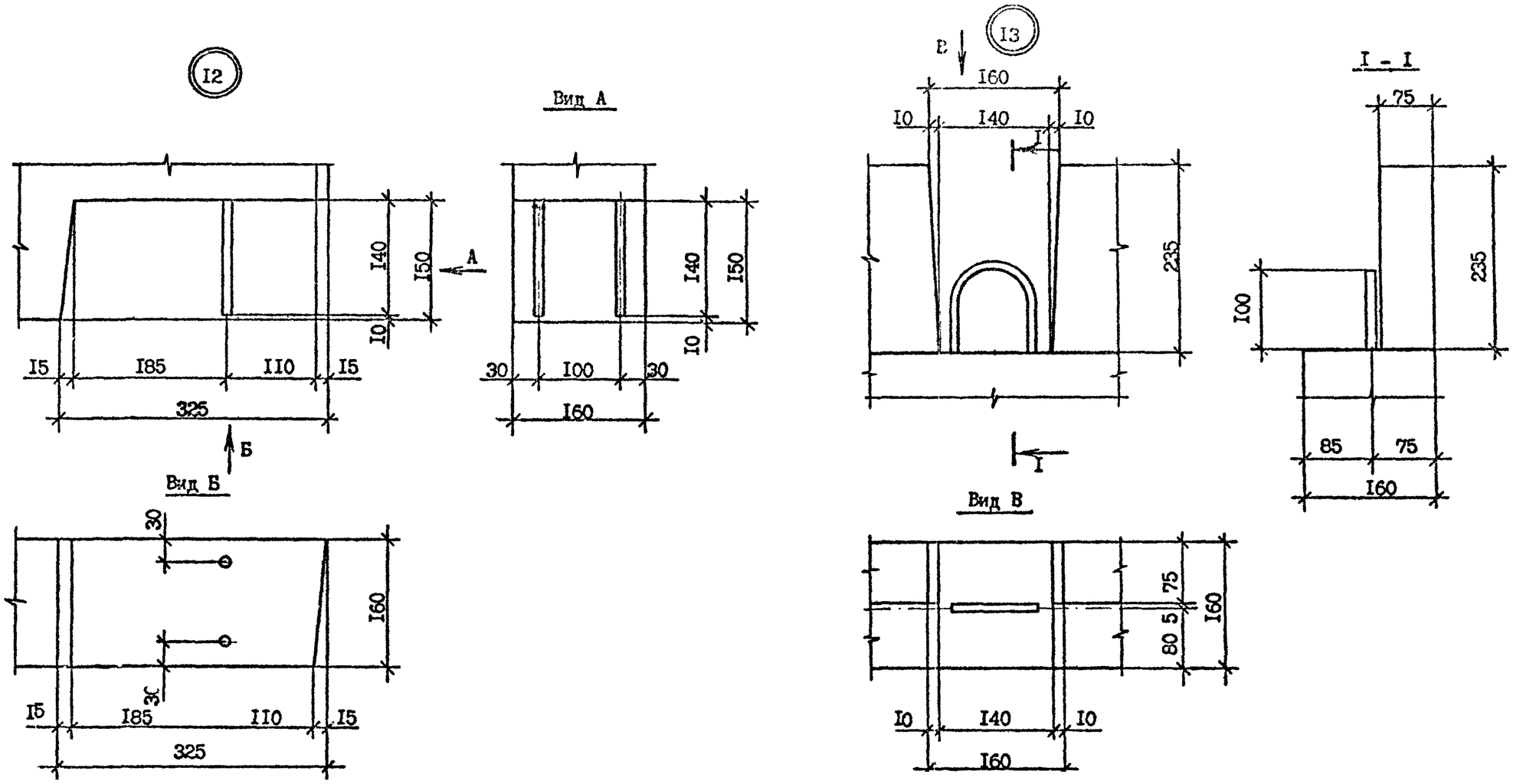

Т.К. 1.090.1-7с вып. 4-1

Инв. № подл.	Подпись и дата	Взам. инв. №

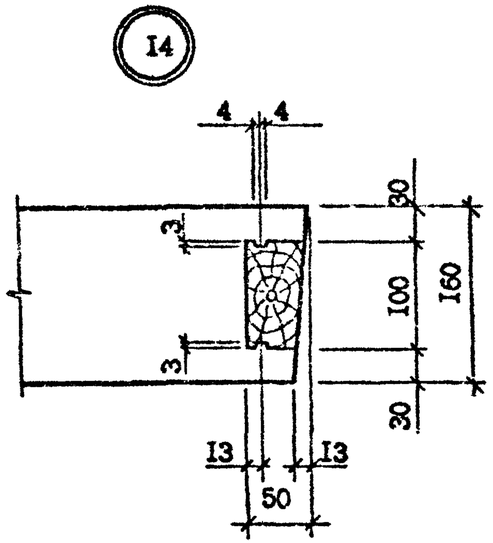

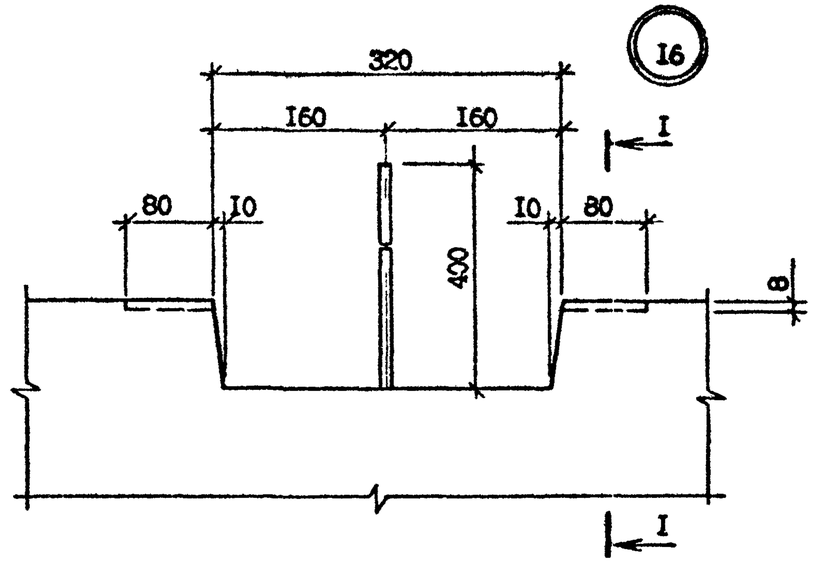

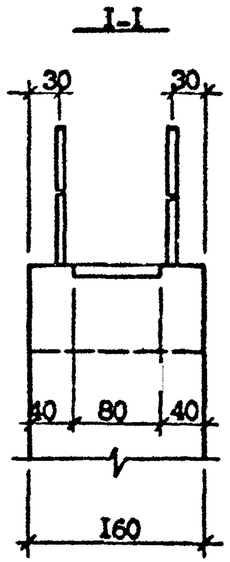

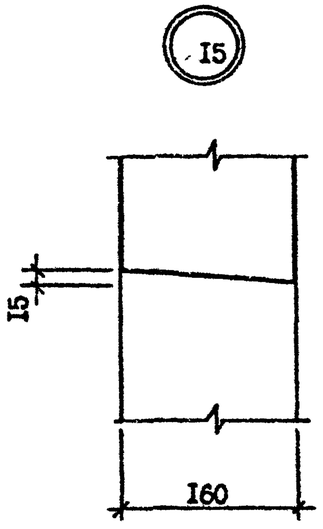

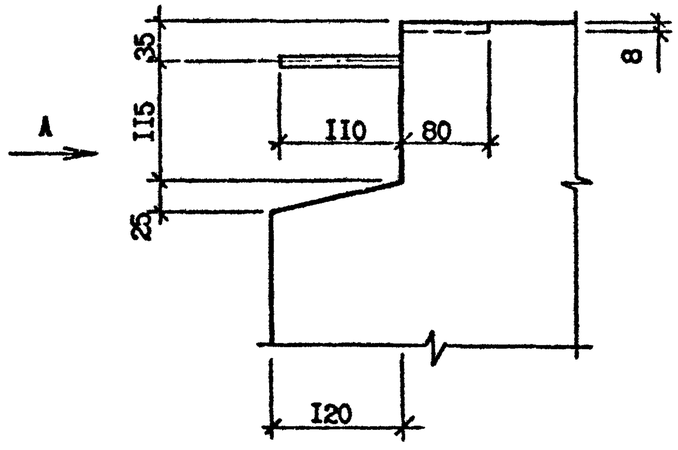

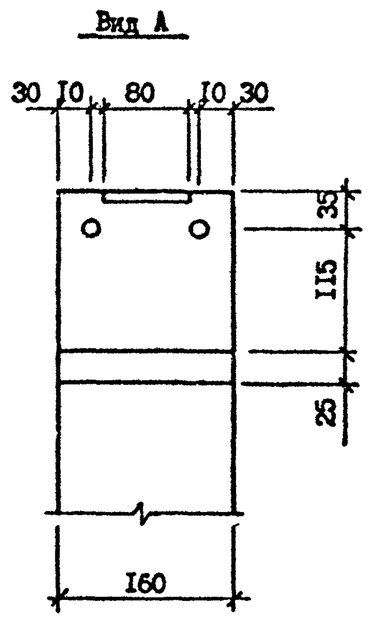

I.090.I-7с.4-1 ДI	Лист 6

Инв. № подл. | Подпись и дата | Взам. инв. №

Копировал

Формат А3

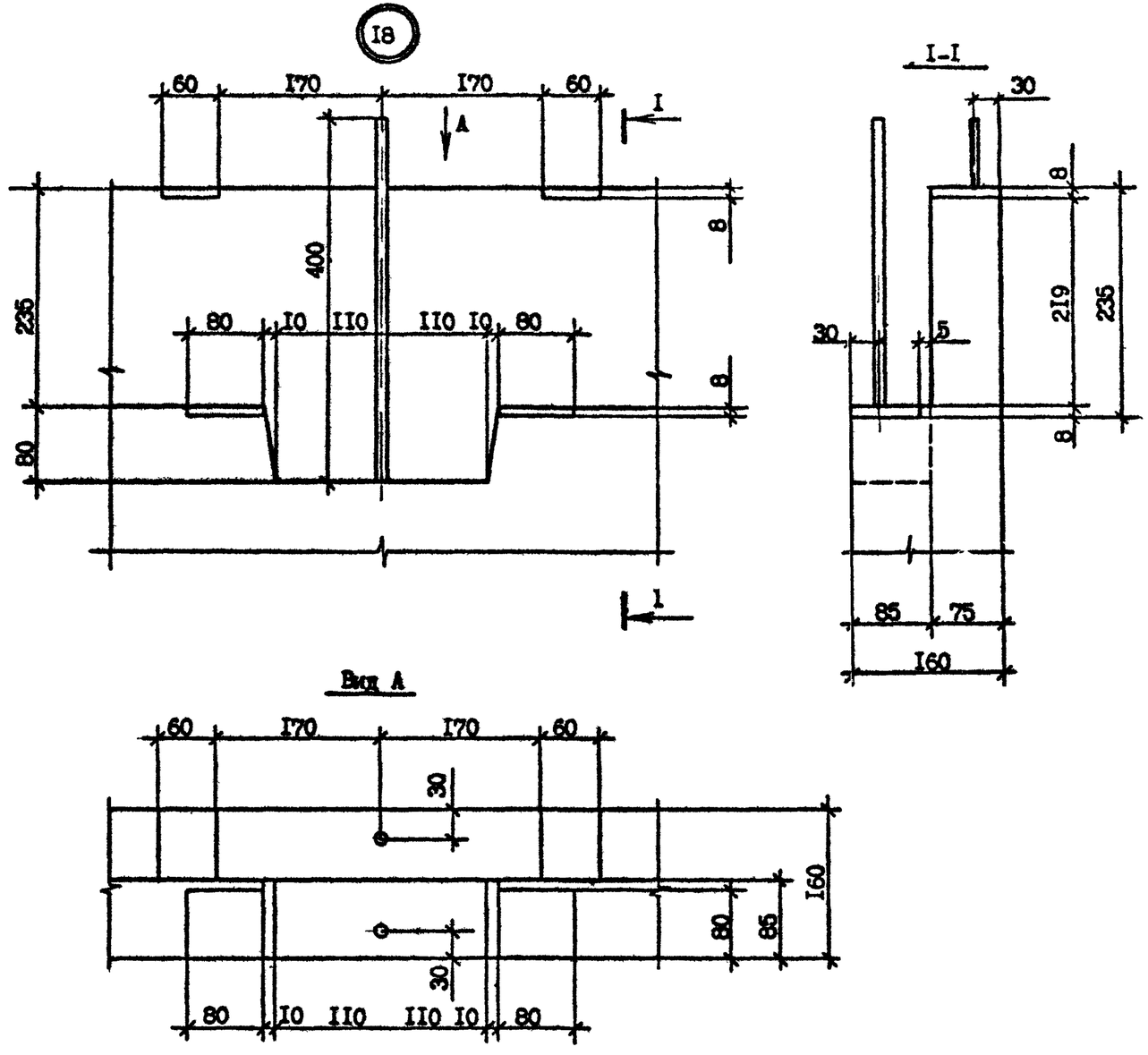

Т.К. 1.090.1-7с вып. 4-1

Копия верна

Инв. № подл.	Подпись и дата	Взам. инв. №

I.090.I-7с.4-I ДI	Лист 7

Копировал

Формат А3

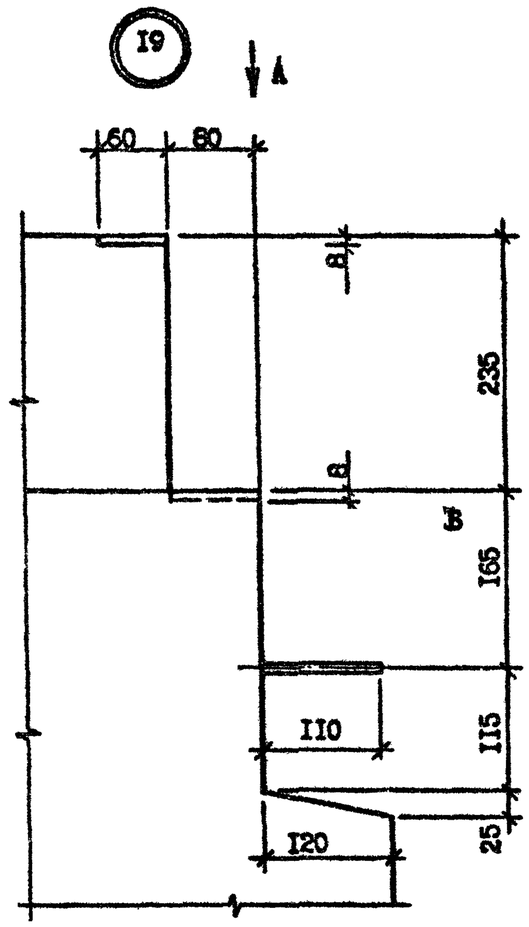

Вид А

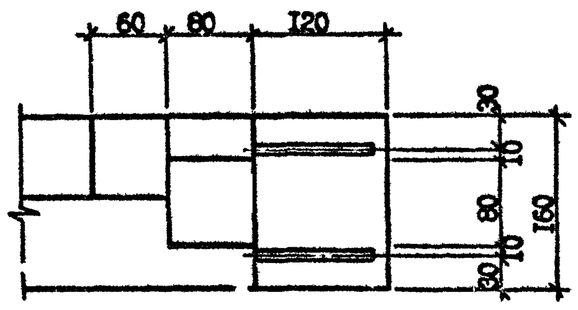

Вид Б

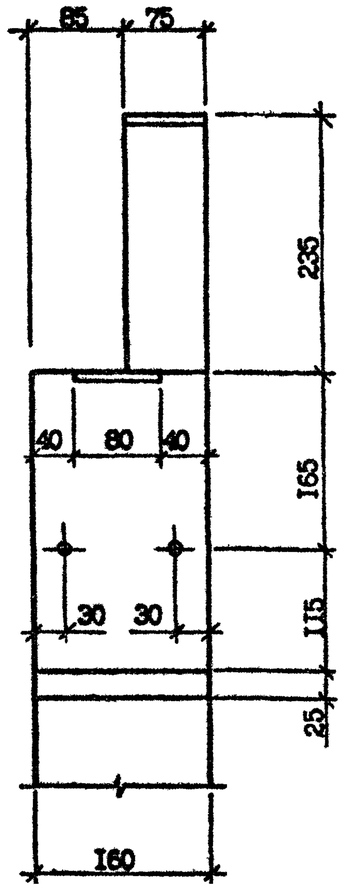

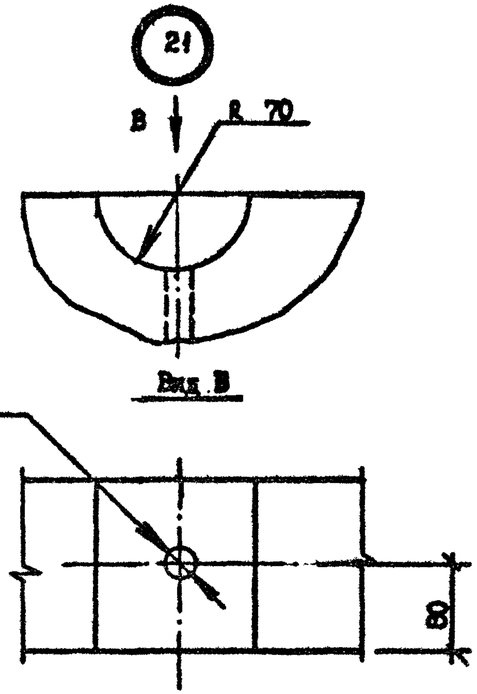

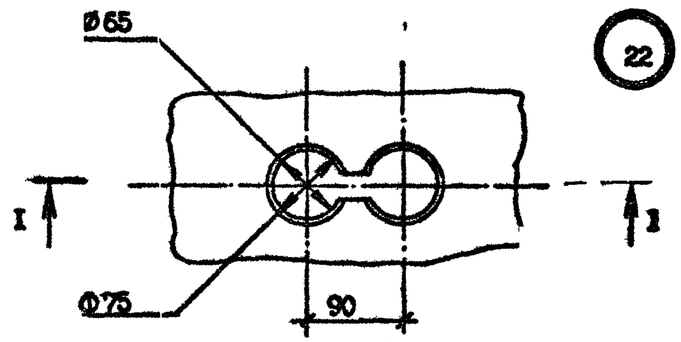

I – I

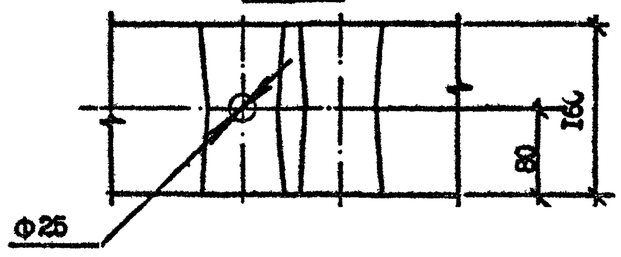

Т.к. 1.090.1-7с вып. 4-1

Копия БР

Инв. № подл.	Подпись и дата	Взам. инв. №

I.090.I-7с.4-2 ДI	Лист 6

Копировал Формат А3

Копия верна

Т.к. I.090.I-7с вып. 4-1

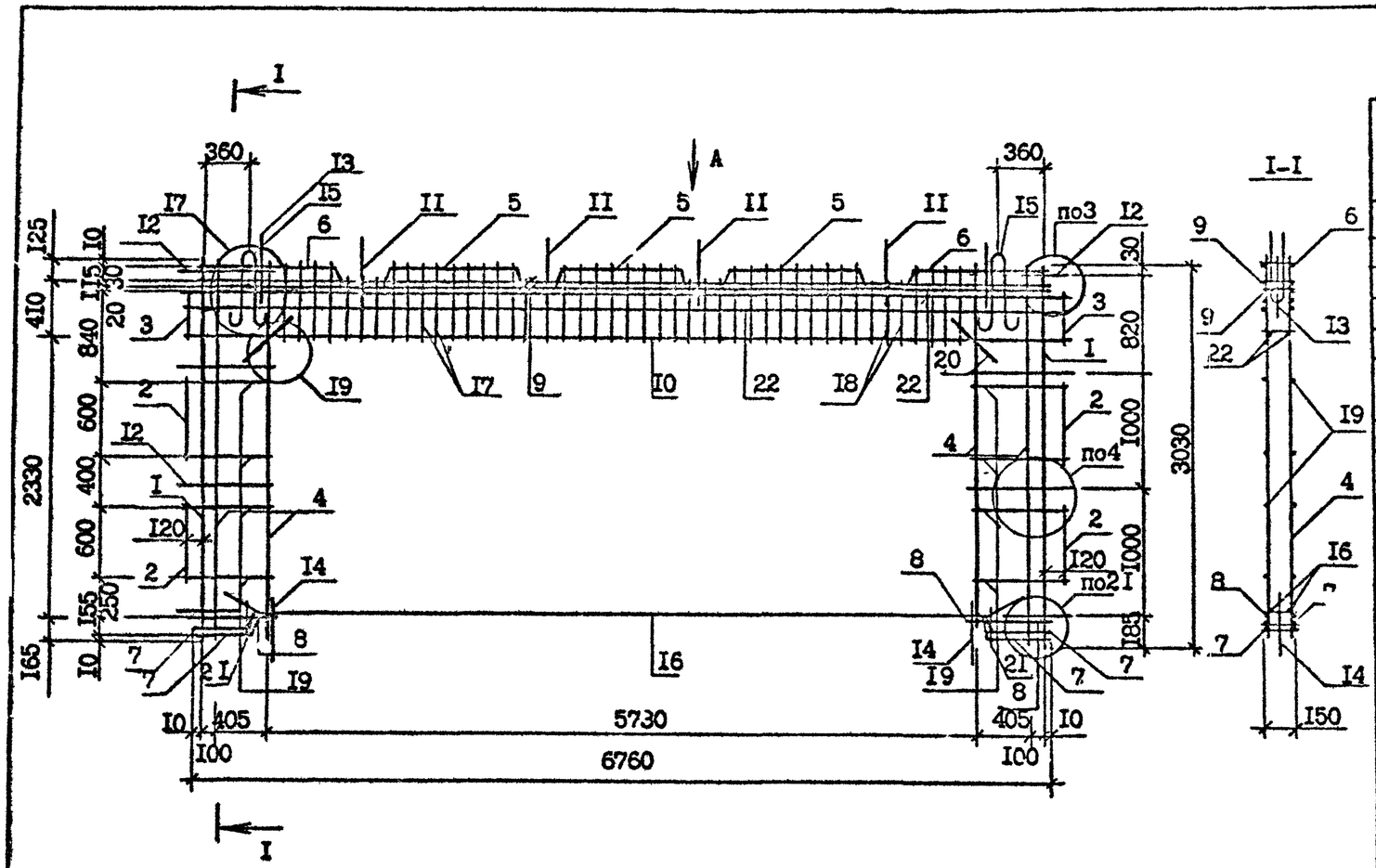

Вид А

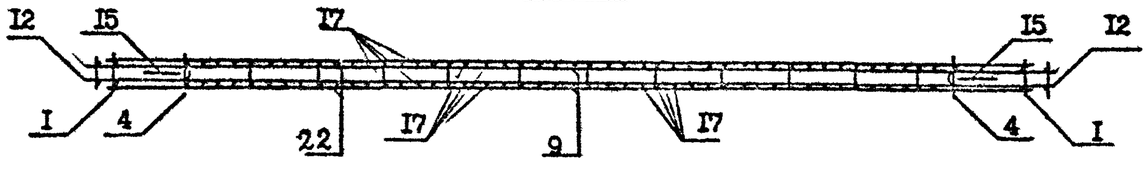

Технические требования см. I.090.I-7с.4-I ТТ
Опалубочный чертеж см. I.090.I-7с.4-I 0I
Арматурные узлы см. I.090.I-7с.4-I Д2

Поз.	Наименование	Кол. на КПР 72.30.56- -7	-3	Обозначение документа
I	Каркас КР3	2	2	I.090.I-7с.4-I 39
2	КР6	4	4	40
3	КР7	2	2	40
4	КР9	4	4	40
5	КРI2	3	3	4I
6	КРII	-	2	4I
	КРI9	2	-	45
7	КР20	4	4	45
8	КР36	2	2	49
9	КР50	2	2	5I
I0	КР5I	I	I	5I
II	Ст.анкерный АНI	4	4	56
I2	АН3	8	8	56
I3	АН5	2	2	56
I4	АН6	2	2	56
I5	Петля строп.СП5	2	2	58
I6	Ф20А-I, L =6I00, I5,04 кг	2	2	Без чертежа
I7	ФI0А-Ш, L =545, 0,34 кг	70	70	Без чертежа
I8	ФI0А-Ш, L =430, 0,27 кг	24	24	Без чертежа
	Ф8 А-Ш,			
I9	L =645, 0,25 кг	I6	I6	Без чертежа
20	L =500, 0,20 кг	4	4	Без чертежа
2I	L =3I5, 0,I2 кг	4	4	Без чертежа
	Ф 4 Вр-I,			
22	L =6760, 0,67 кг	4	4	Без чертежа
	Масса каркаса, кг	397,94	395,79	

Арматура: класса А-I и А-Ш по ГОСТ 578I-82*
класса Вр-I по ГОСТ 6727-80*

Разраб.	Шелия		1.89г
Проверил	Салихова		1.89г
ГИП	Бурджанадзе		1.89г
Нач.отд.	Бахтадзе		1.89г
Н.контр.	Маркарян		1.89г

I.090.I-7с.4-I 20

КАРКАС ПРОСТРАНСТВЕННЫЙ
КПР 70.30.56-7
КПР 70.30.56-3

Стадия	Лист	Листов
Р		I

ТбилЗНИИЭП

Инв. № подл. | Подпись и дата | Взам. инв. №

Копировал Формат А3

Копия верна

Т.К. 1.090.1-7с вып. 4-1

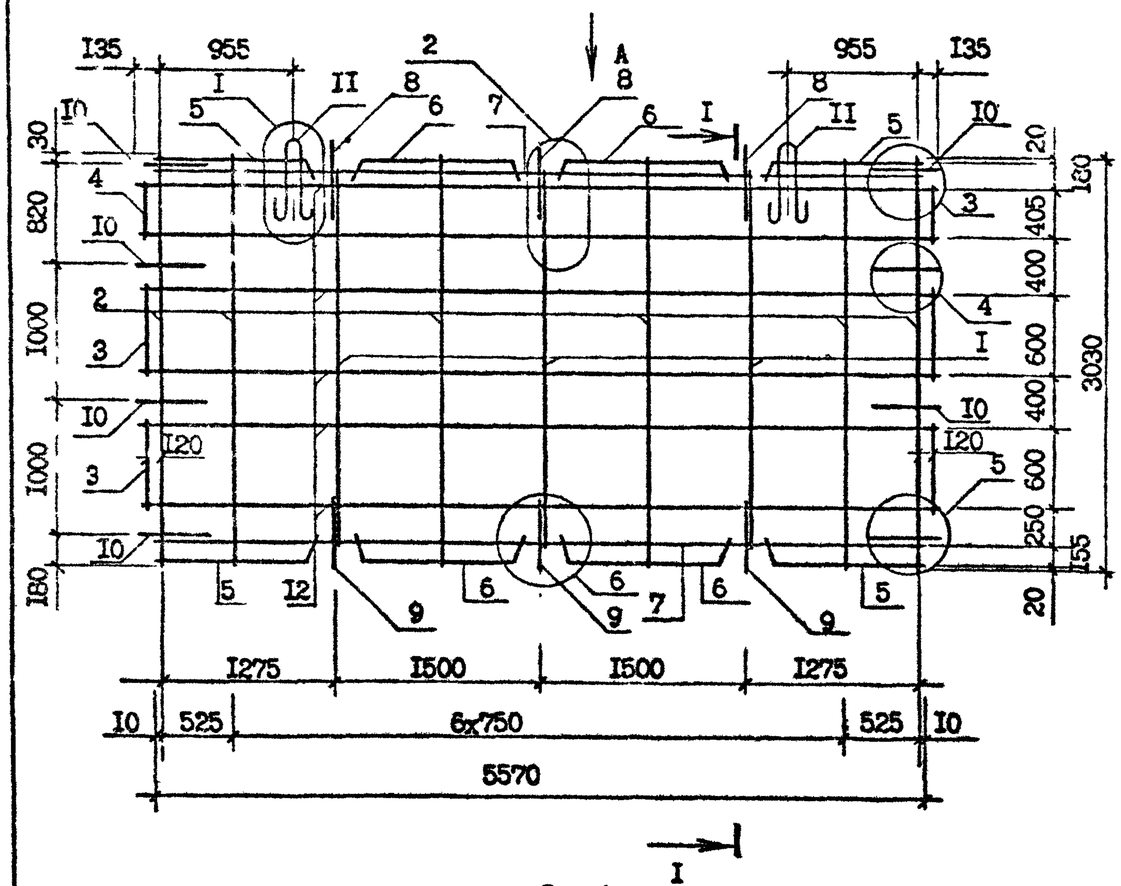

Вид А

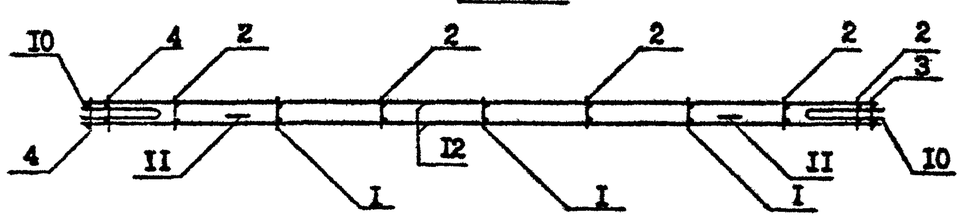

I - I

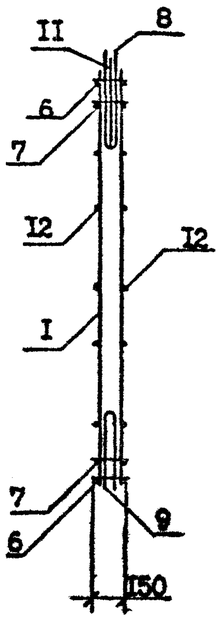

Поз.	Наименование	Кол. на карк.	Обозначение документа
I	Каркас КРI	3	I.090.I-7с.4-I 39
2	КР2	6	39
3	КР6	4	40
4	КР7	2	40
5	КРII	4	41
6	КРI2	4	41
7	КР25	2	47
8	Стержень анкерный АНI	3	56
9	АН2	3	56
I0	АН3	8	56
II	Петля строповочная СП6	2	58
I2	Ф4 Вр-I, L=58I0, 0,58 кг	I2	Без чертежа
	Масса каркаса, кг	40,26	

Арматура класса Вр-I по ГОСТ 6727-80*

Технические требования см. I.090.I-7с.4-I ТТ
Опалубочный чертеж см. I.090.I-7с.4-I 02
Арматурные узлы см. I.090.I-7с.4-I Д2

Разраб.	Шьлия		1.8.90	I.090.I-7с.4-I 2I		
Проверил	Салихова		1.8.90			
ГИП	Бурджанадзе		1.8.90	КАРКАС ПРОСТРАНСТВЕННЫЙ КП 58.30	Стадия	Лист	Листов
Нач.отд.	Бахтадзе		15.90		Р		I
					ТбилЗНИИЭП		
Н.контр.	Маркарян		1.8.90				

Инв. № подл. | Подпись и дата | Взам. инв. №

Копировал Формат А3

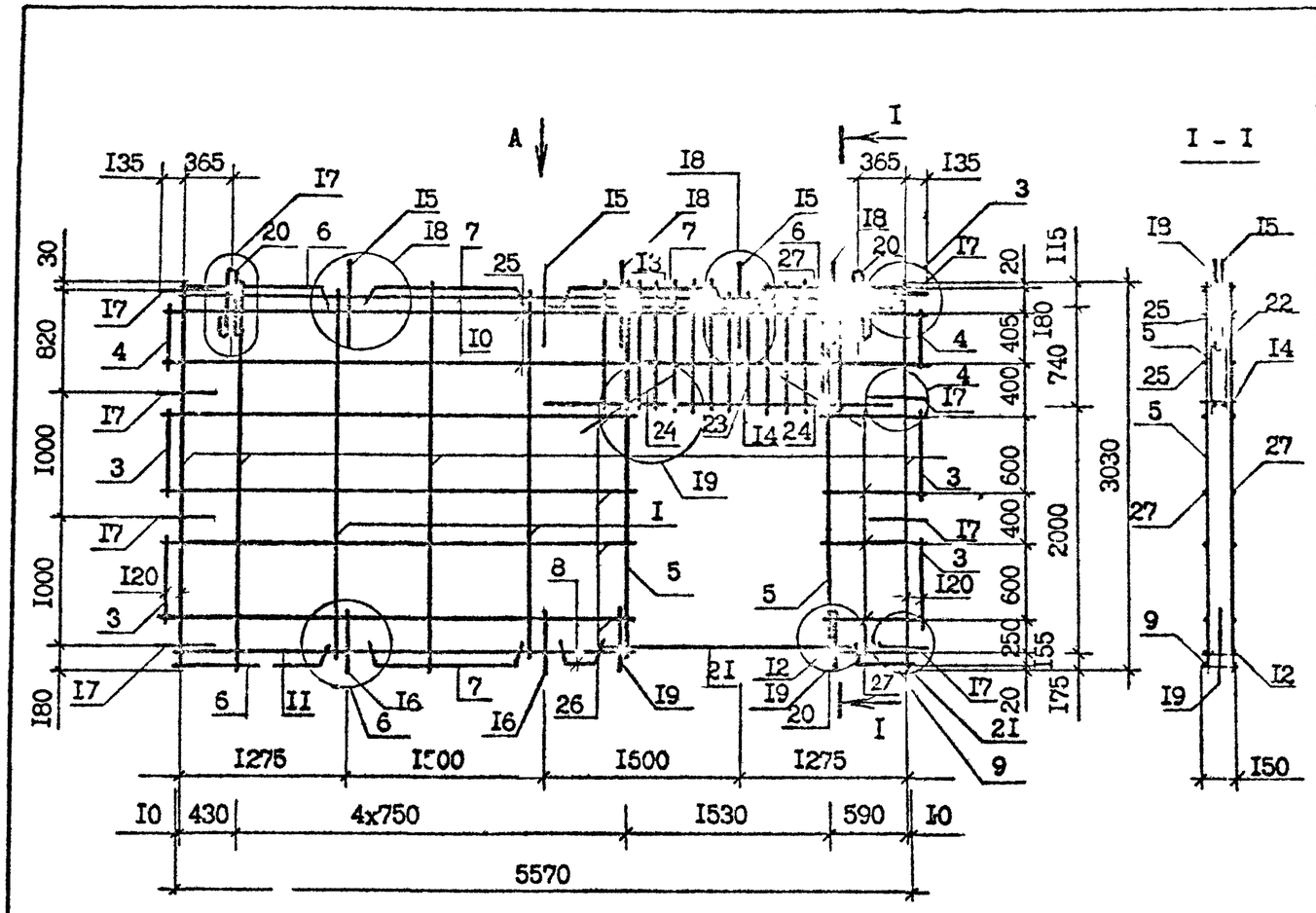

Вид А

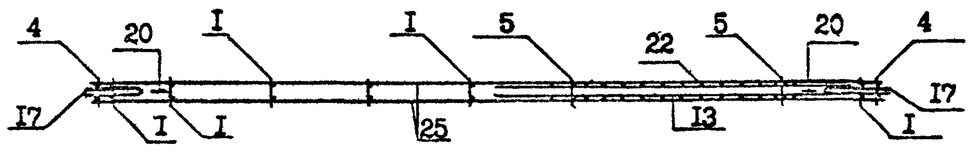

Технические требования см. I.090.I-7с.4-I ТТ
Опалубочный чертеж см. I.090.I-7с.4-I 03
Арматурные узлы см. I.090.I-7с.4-I Д2

Поз.	Наименование	Кол. на карк.	Обозначение документа
I	Каркас КРI	2	I.090.I-7с.4-I 39
2	КР2	4	39
3	КР6	4	40
4	КР7	2	40
5	КР8	2	40
6	КРII	3	41
7	КРI2	3	41
8	КРI4	I	42
9	КРI5	I	43
I0	КР25	I	47
II	КР30	I	47
I2	КР3I	I	48
I3	КР40	I	49
I4	КР4I	I	49
I5	Стержень анкерный АнI	3	56
I6	Ан2	2	56
I7	Ан3	8	56
I8	Ан5	2	56
I9	Ан6	2	56
20	Петля строповочная СП5	2	58
2I	⌀I2А-I, L =2500, 2,22 кг	2	Без чертежа
22	⌀5ВрI, L =865, 0,I3 кг	24	Без чертежа
23	L =760, 0,I2 кг	4	Без чертежа
24	L =500, 0,08 кг	4	Без чертежа
25	⌀4ВрI, L =58I0, 0,58 кг	2	Без чертежа
26	L =3570, 0,35 кг	8	Без чертежа
27	L =730 , 0,07 кг	8	Без чертежа
	Масса каркаса, кг	54,79	

Арматура: класса А-I по ГОСТ 578I-82*
класса Вр-I по ГОСТ 6727-80*

Разраб.	Шелия		1.8.90
Проверил	Салихова		1.8.90
ГИП	Бурджанадзе		1.8.90
Нач.отд.	Бехтадзе		1.8.90
Н.контр.	Маркарян		1.8.90

I.090.I-7с.4-I 22

КАРКАС ПРОСТРАНСТВЕННЫЙ
КПП 58.30.I5

Стадия	Лист	Листов
Р		I

ТбилЗНИИЭП

Копировал Формат А3

Т.К. 1.090.1-7с вып. 4-1

Копия верна

Взам. инв. № | Подпись и дата | Инв. № подл.

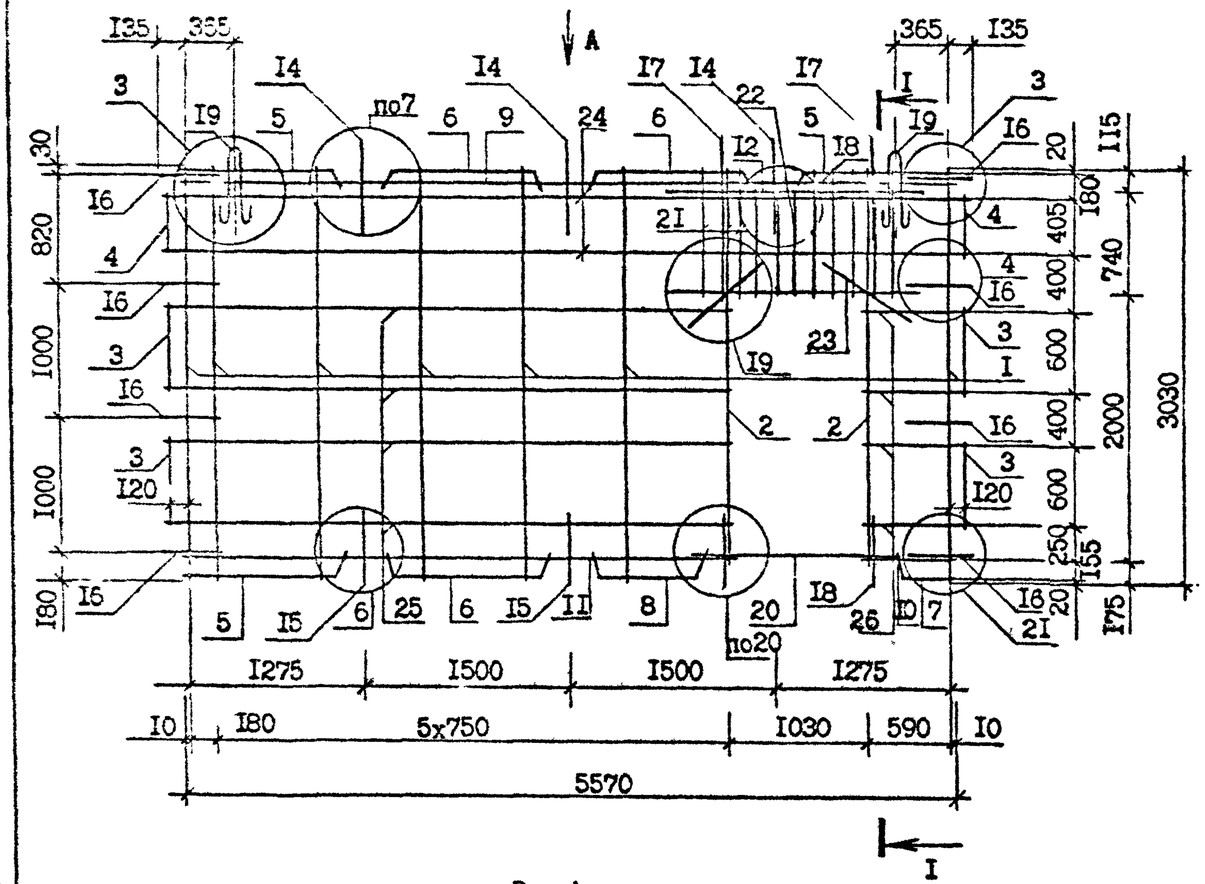

Вид А

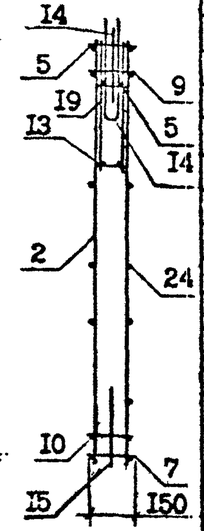

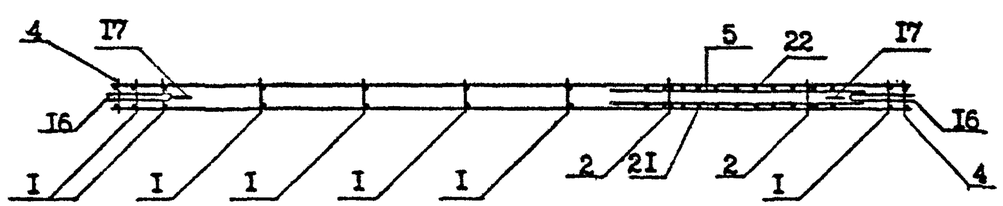

Поз.	Наименование	Кол. на карк.	Обозначение документа
I	Каркас КРI	7	I.090.I-7с.4-I 39
2	КР2	2	39
3	КР6	4	40
4	КР7	2	40
5	КРII	3	4I
6	КРI2	3	4I
7	КРI5	I	43
8	КРI6	I	43
9	КР25	I	47
I0	КР3I	I	48
II	КР32	I	48
I2	КР44	I	50
I3	КР45	I	50
I4	Стержень анкерный АнI	3	56
I5	АнI2	2	56
I6	АнI3	8	56
I7	АнI5	2	56
I8	АнI6	2	56
I9	Петля строповочная СПI5	2	58
20	ФI2А-I, L=I500, I,34 кг	2	Без чертежа
2I	Ф5Вр-I, L=865, 0,I3 кг	I6	Без чертежа
22	L=760, 0,I2 кг	6	Без чертежа
23	L=500, 0,08 кг	4	Без чертежа
24	Ф4Вр-I, L=58I0, 0,58 кг	4	Без чертежа
25	L=3770, 0,37 кг	8	Без чертежа
26	L=730 , 0,07 кг	8	Без чертежа
	Масса каркаса, кг	47,37	

Арматура: класса А-I по ГОСТ 578I-82*
класса Вр-I по ГОСТ 6727-80*

Технические требования см. I.090.I-7с.4-I ТТ
Опалубочный чертеж см. I.090.I-7с.4-I 04
Арматурные узлы см. I.090.I-7с.4-I Д2

Разраб.	Шелия		1.8.90	I.090.I-7с.4-I 23
Проверил	Салихова		1.8.90	
ГИП	Бурджанадзе		1.8.90	
Нач.отд.	Бахтадзе		1.8.90	КАРКАС ПРОСТРАНСТВЕННЫЙ КПП 58.30.I0
Н.контр.	Меркарян		1.8.90	

Стадия	Лист	Листов
Р		I

ТбилЗНИИЭП

Копировал

Формат А3

Т.К 1.090.1-7с вып 4-1

Взам инв №

Подпись и дата

Инв. № подл.

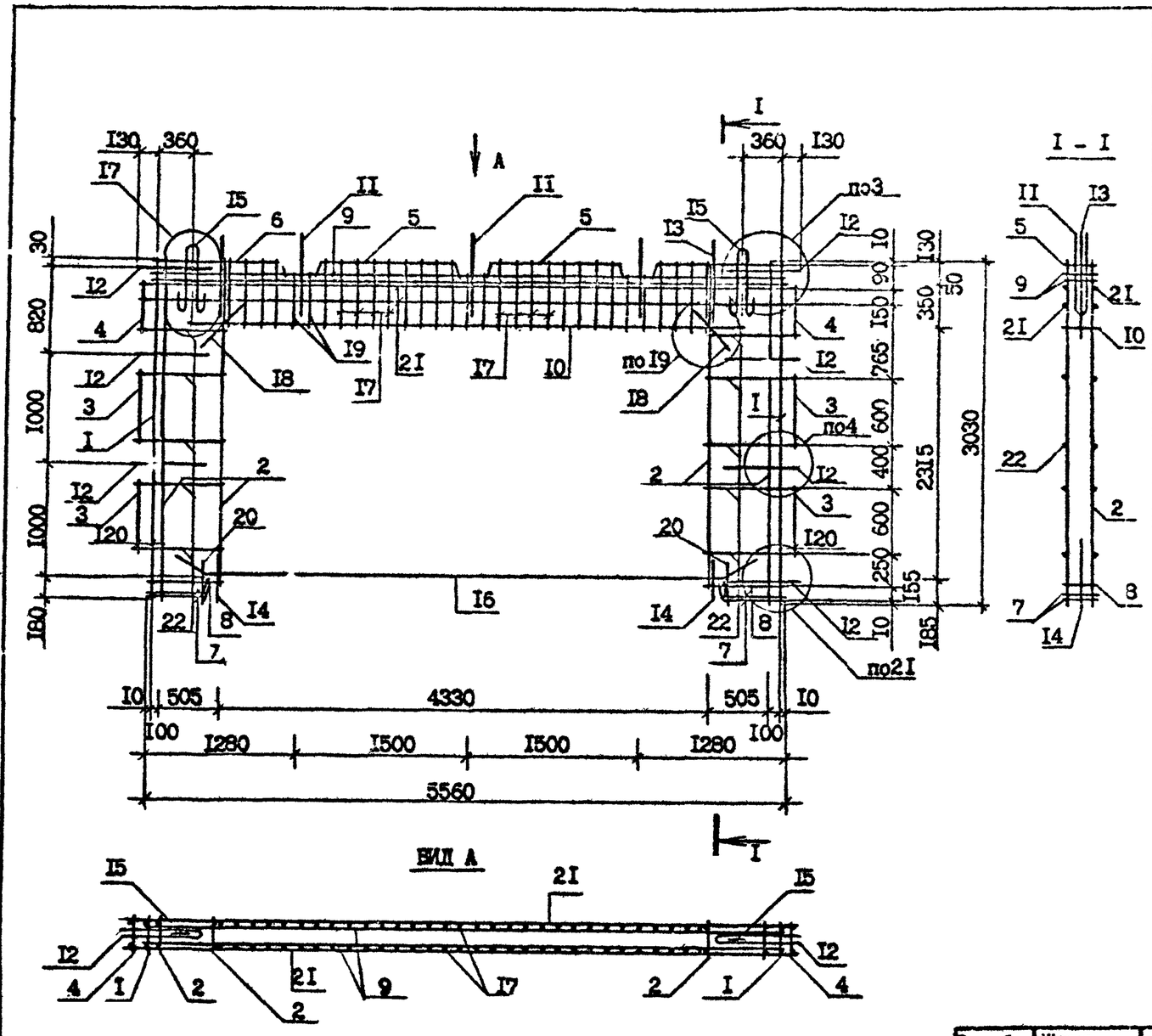

Поз.	Наименование	Кол. на кар. КПР 58.30.42- -7	-3	Обозначение документа
I	Каркас КР4	2	2	I.090.I-7с.4-I 39
2	КР5	4	4	39
3	КР6	4	4	40
4	КР7	2	2	40
5	КР I2	2	2	4I
6	КР II	-	2	4I
	КР I9	2	-	45
7	КР2I	4	4	45
8	КР37	2	2	49
9	КР52	2	2	5I
I0	КР53	I	I	5I
II	Стержень анкерный АНI	3	3	56
I2	АН3	8	8	56
I3	АН5	2	2	56
I4	АН6	2	2	56
I5	Петля строповоч. ПСП4	2	2	57
I6	Ф20А-I, L=5200; I2,83кг	2	2	Без чертежа
I7	Ф8А-III, L=550, 0,22кг	50	50	Без чертежа
I8	L=500, 0,20кг	4	4	Без чертежа
I9	L=420, 0,I7кг	I2	I2	Без чертежа
20	L=3I5, 0,I2кг	4	4	Без чертежа
2I	Ф4Вр-I, L=5800; 0,57кг	4	4	Без чертежа
22	L=745, 0,07кг	I6	I6	Без чертежа
	Масса каркаса, кг	207,22	205,10	

Арматура: класса А-I по ГОСТ 5781-82*,
класса Вр-I по ГОСТ 6727-80*

Технические требования см. I.090.I-7с.4-I ТТ
Опалубочный чертеж см. I.090.I-7с.4-I 05
Арматурные узлы см. I.090.I-7с.4-I Д2

Разраб.	Шелия		I.8.9с	I.090.I-7с.4-I 24
Проверил	Салихова		I.8.9с	
ГИП	Бурджанадзе		I.8.9с	КАРКАС ПРОСТРАНСТВЕННЫЙ КПР 58.30.42-7, КПР 58.30.42-3
Нач.отд.	Бахтадзе		I.8.9с	Стадия: Р; Лист: ; Листов: I
Н.контр.	Маркарян		I.8.9с	Тбилгниизп

Копировал Формат А3

Инв. № подл. | Подпись и дата | Взам. инв. №

7.К. I.090.I-7с вып. 4-I

Копия верна

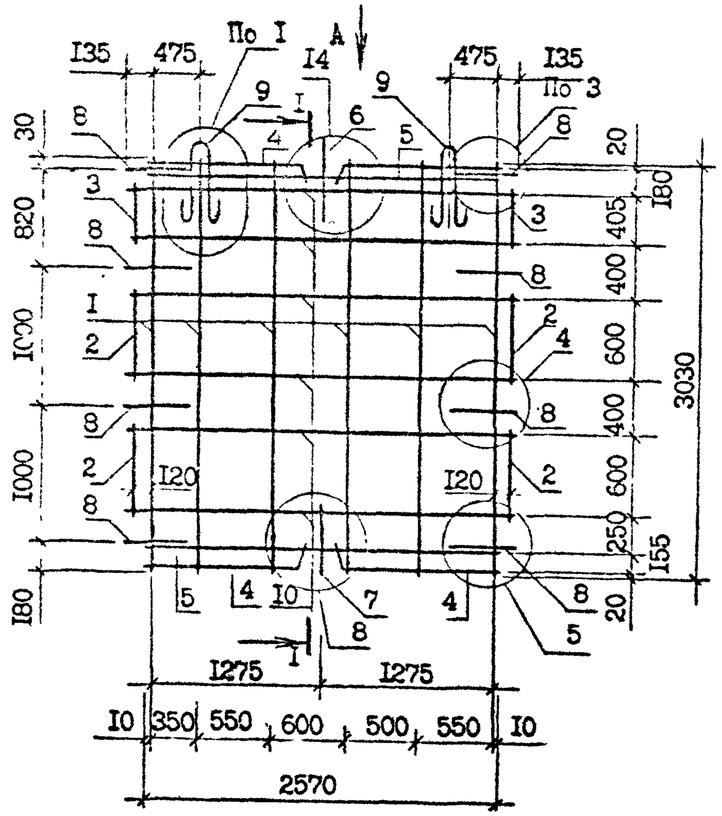

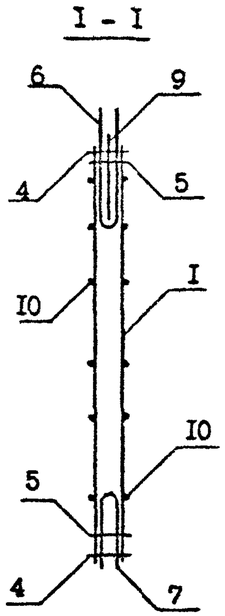

Поз.	Наименование	Кол. на карк.	Обозначение документа
I	Каркас КР2	6	I.090.I-7с.4-I 39
2	КР6	4	40
3	КР7	2	40
4	КРII	4	4I
5	КР26	2	47
6	Стержень анкерный АНI	I	56
7	АН2	I	56
8	АН3	8	56
9	Петля атроповочная СП3	2	57
I0	Ф4Вр-I, L=28I0, 0,28 кг	I2	Без чертежа
	Масса каркаса, кг	18,23	

Арматура: класса Вр-I по ГОСТ 6727-80*

Технические требования см. I.090.I-7с.4-I ТТ
Опалубочный чертеж см. I.090.I-7с.4-I 06
Арматурные узлы см. I.090.I-7с.4-I Д2

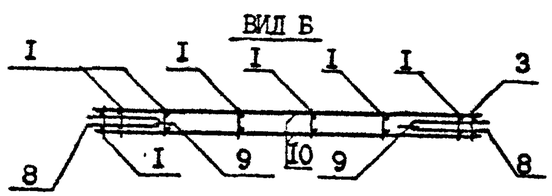

Разраб.	Шелия		1.8.90	I.090.I-7с.4-I 25			
Проверил	Салихова		1.8.90				
ГИП	Бурджанадзе		1.8.90				
Нач.отд.	Бахтадзе		1.8.90	КАРКАС ПРОСТРАНСТВЕННЫЙ КП 28.30	Стадия	Лист	Листов
					Р		I
Н.контр.	Маркарян		1.8.90		ТбилЗНИИЭП		

Контроль

Формат А3

Т.К. I.090.I-7с вып. 4

Инв. № подл. | Подпись и дата | Взам. инв. №

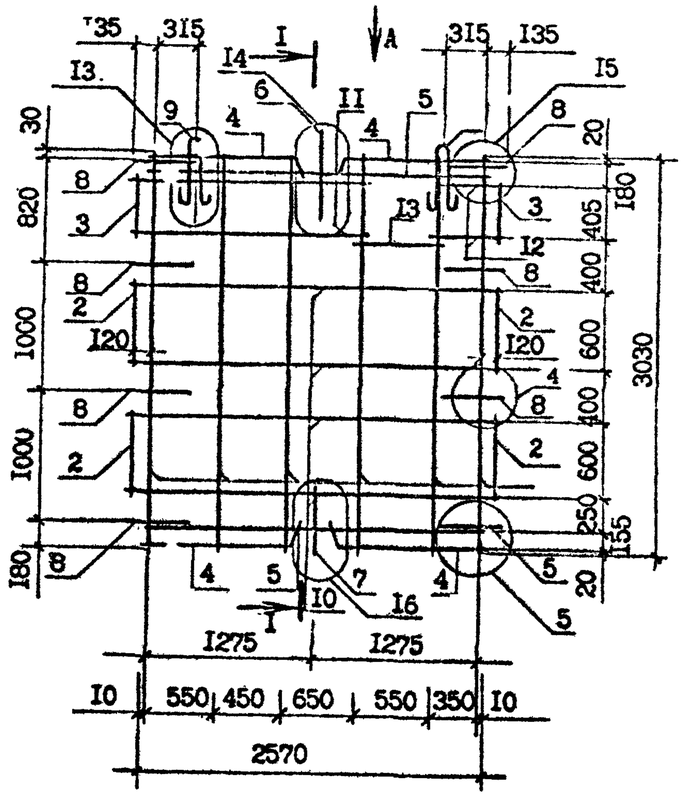

Вид А

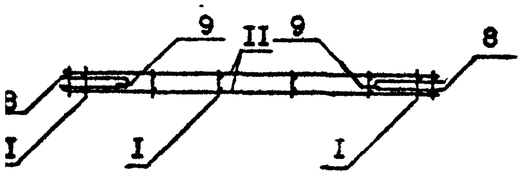

I - I

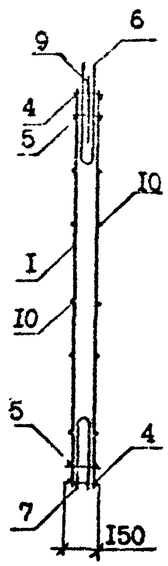

Поз.	Наименование	Кол. на кар..	Обозначение документа
I	Каркас КР2	6	I.090.I-7с.4-I 39
2	КР6	4	40
3	КР7	2	40
4	КРII	4	4I
5	КР26	2	47
6	Стержень анкерный АНI	I	56
7	АН2	I	56
8	АН3	8	56
9	Петля строповочная СП3	2	57
I0	Ф4Вр-I, L =28I0, 0,28 кг	8	Без чертежа
II	L =I8I0, 0,I7 кг	4	Без чертежа
I2	L =570, 0,05	2	Без чертежа
I3	L =370, 0,03 кг	4	Без чертежа
	Масса каркаса, кг	18,01	

Арматура класса Вр-I по ГОСТ 6727-80*

Технические требования см. I.090.I-7с.4-I ТТ
Опалубочный чертеж см. I.090.I-7с.4-I 07
Арматурные узлы см. I.090.I-7с.4-I Д2

Разраб.	Шечия		1.8.90	I.090.I-7с.4-I 26
Проверил	Салихова		1.8.90	
ГИП	Бурдиашвили		1.8.90	
Нач.отд.	Бахтадзе		1.8.90	КАРКАС ПРОСТРАНСТВЕННЫЙ КПВ 28.30
Н.контр.	Маркарян		1.8.90	

Стадия	Лист	Листов
Р		I

ТбилЗНИИЭП

Копировал

Формат А3

Инв. № подл. | Подпись и дата | Взам. инв. №

Копия. верна

т.к. I.090.I-7с вып. 4-I

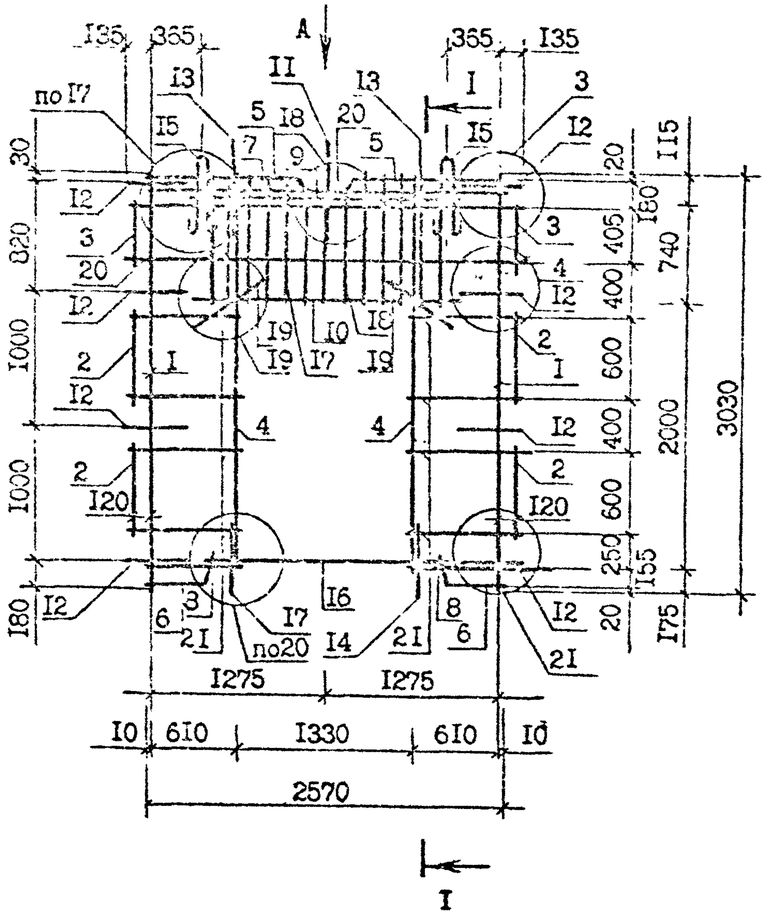

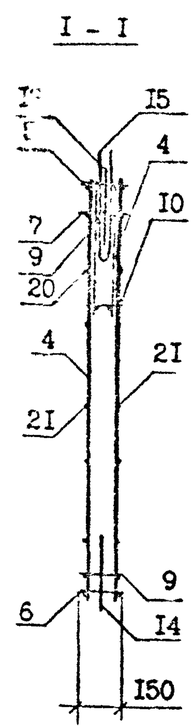

Поз.	Наименование	Кол. на карк.	Обозначение документа
I	Каркас КРI	2	I.090.I-7с.4-I 39
2	КР6	4	40
3	КР7	2	40
4	КР8	2	40
5	КРII	2	4I
6	КРI5	2	43
7	КР26	I	47
8	КР3I	2	48
9	КР42	I	50
I0	КР43	I	50
II	Стержень анкерный АНI	I	56
I2	АН3	8	56
I3	АН5	2	56
I4	АН6	2	56
I5	Петля строповочная СП2	2	57
I6	ФI2А-I, L=I500, I,34 кг	2	Без чертежа
I7	Ф5Вр-I, L=865, 0,I3 кг	20	Без чертежа
I8	L=760, 0,I2 кг	6	Без чертежа
I9	L=500, 0,08 кг	4	Без чертежа
20	Ф4Вр-I, L=28I0, 0,28 кг	4	Без чертежа
2I	L=750, 0,07 кг	I6	Без чертежа
	Масса каркаса, кг	3I,I9	

Вид А

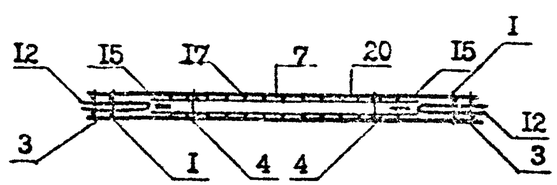

Арматура: класса А-I по ГОСТ 5781-82*
класса Вр-I по ГОСТ 6727-80*

Технические требования см. I.090.I-7с.4-I ТТ
Опалубочный чертеж см. I.090.I-7с.4-I 08
Арматурные узлы см. I.090.I-7с.4-I Д2

Разраб.	Шелия		I.8.90	I.090.I-7с.4-I 27		
Проверил	Салихова		I.8.90			
ГИП	Бурджанадзе		I.8.90			
Нач.отд.	Бахтадзе		I.8.90	КАРКАС ПРОСТРАНСТВЕННЫЙ КПП 28.30.I3	Стадия	Лист	Листов
					Р		I
					ТбилЗНИИЭП		
Н.контр.	Маркарян		I.8.90				

Т.К. I.090.I-7с вып. 4-I

Инв. № подл. | Подпись и дата | Взам. инв. №

Копировал

Формат А3

Т.К. 1.090.1-7с Вып. 4-1 Копия верна

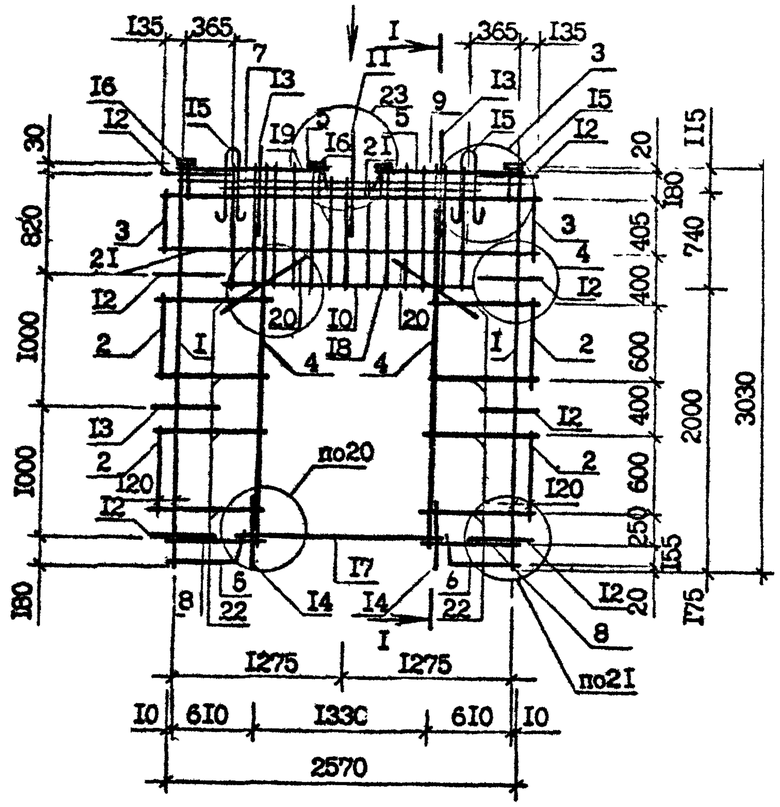

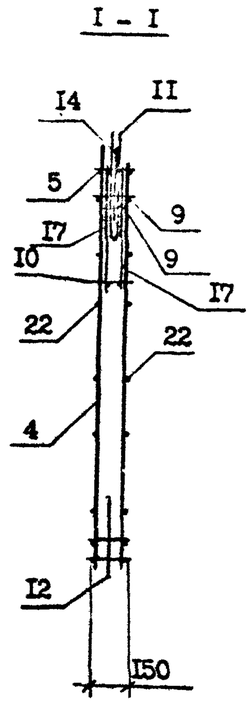

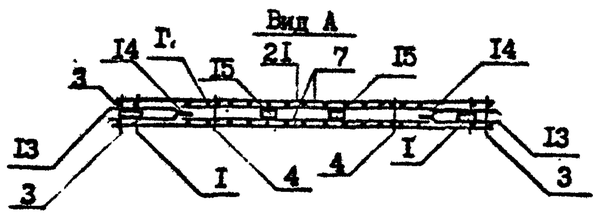

Поз.	Наименование	Кол. на карк.	Обозначение документа
I	Каркас КРI	2	I.090.I-7с.4-I 39
2	КР6	4	40
3	КР7	2	40
4	КР8	2	40
5	КРII	2	4I
6	КРI5	2	43
7	КР26	I	47
8	КР3I	2	48
9	КР42	I	50
I0	КР43	I	50
II	Стержень анкерный АНI	I	56
I2	АН3	8	56
I3	АН5	2	56
I4	АН6	2	56
I5	Петля строповочная СП2	2	57
I6	Изделие закладное МНI	4	55
I7	ФI2А-I, L=I500, I,34 кг	2	Без чертежа
I8	Ф5Вр-I, L=865, 0,I3 кг	20	Без чертежа
I9	L=760, 0,I2 кг	6	Без чертежа
20	L=500, 0,08 кг	4	Без чертежа
2I	Ф4Вр-I, L=28I0, 0,28 кг	4	Без чертежа
22	L=750, 0,07 кг	I6	Без чертежа
	Масса каркаса, кг	35,35	

Арматура класса А-I по ГОСТ 578I-82*,
класса Вр-I по ГОСТ 6727-80*

Технические требования см. I.090.I-7с.4-I ТТ
Опалубочный чертеж см. I.090.I-7с.4-I 09
Арматурные узлы см. I.090.I-7с.4-I Д2

Разраб.	Шелия		1.8.90	I.090.I-7с.4-I 28
Проверил	Салихова		1.8.90	
ГИП	Бурджанадзе		1.8.90	
Нач.отд.	Бахтадзе		1.8.90	КАРКАС ПРОСТРАНСТВЕННЫЙ ІКПП 28.30.I3
Н.контр.	Маркарян		1.8.90	

Стадия	Лист	Листов
Р		I

ТбилЗНИИЭП

Инв. № подл. | Подпись и дата | Взам. инв. №

Копировал Формат А3

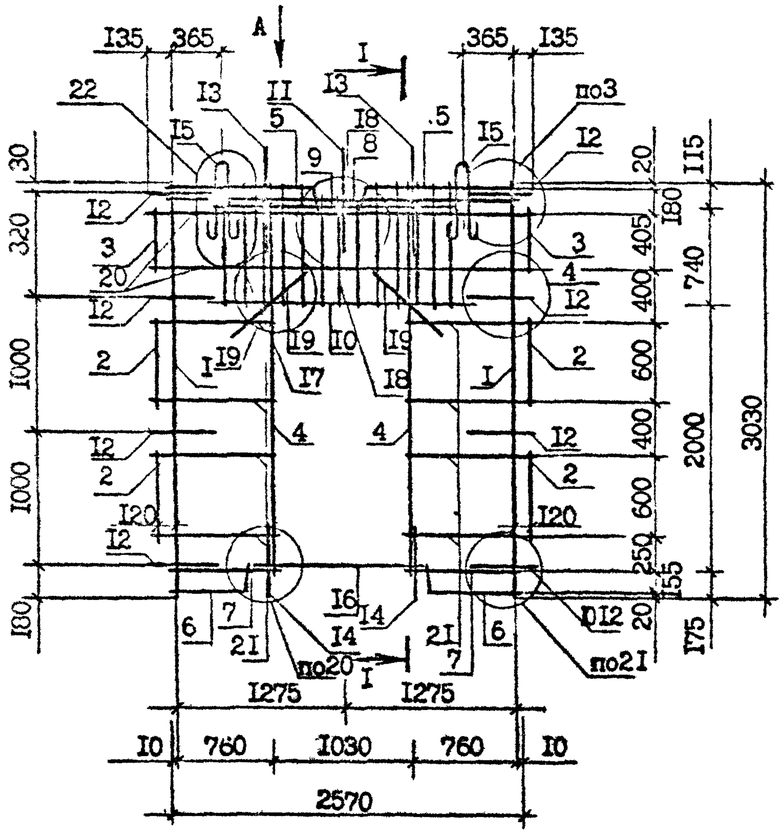

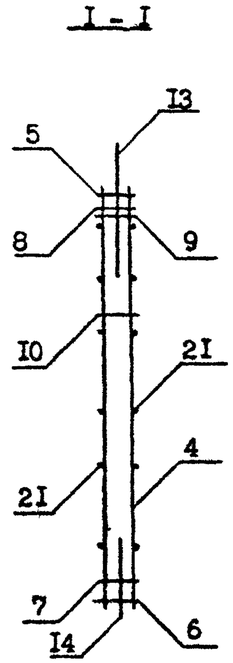

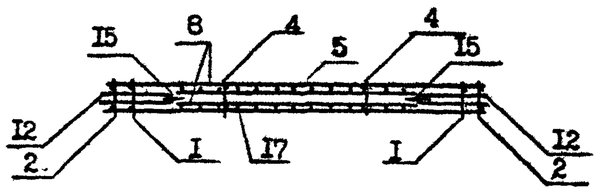

Поз.	Наименование	Кол. на карк.	Обозначение документа
1	Каркас КР1	2	1.090.1-7с.4-1 39
2	КР6	4	40
3	КР7	2	40
4	КР8	2	40
5	КР11	2	41
6	КР17	2	44
7	КР26	1	47
8	КР33	2	48
9	КР44	1	50
10	КР45	1	50
11	Стержень анкерный АН1	1	56
12	АН3	8	56
13	АН5	2	56
14	АН6	2	56
15	Петля строповочная СП2	2	57
16	Ф12А-1, L=1500, 1,34 кг	2	Без чертежа
17	Ф5Вр-1, L=865, 0,13 кг	20	Без чертежа
18	L=760, 0,12 кг	6	Без чертежа
19	L=500, 0,08 кг	4	Без чертежа
20	Ф4Вр-1, L=2810, 0,28 кг	4	Без чертежа
21	L=750, 0,07 кг	16	Без чертежа
	Масса каркаса, кг	31,04	

Арматура класса А-I по ГОСТ 5781-82*, класса Вр-I по ГОСТ 6727-80*

Технические требования см. 1.090.1-7с.4-1 ТТ

Опалубочный чертеж см. 1.090.1-7с.4-1 10

Арматурные узлы см. 1.090.1-7с.4-1 Д2

Разраб.	Салихова		1.8.90	1.090.1-7с.4-1 29
Проверил	Шелия		1.8.90	
ГИП	Бурджанадзе		1.8.90	
Нач.отд.	Бахтадзе		1.8.90	КАРКАС ПРОСТРАНСТВЕННЫЙ КПП 28.30.10
Н.контр.	Маркарян		1.8.90	

Стадия	Лист	Листов
Р		1

ТбилЗНИИЭП

Инв. № подл. | Подпись и дата | Взам. инв. №

Копировал

Формат А3

Копия верна

Т.К. 1.090.1-7с вып. 4-1

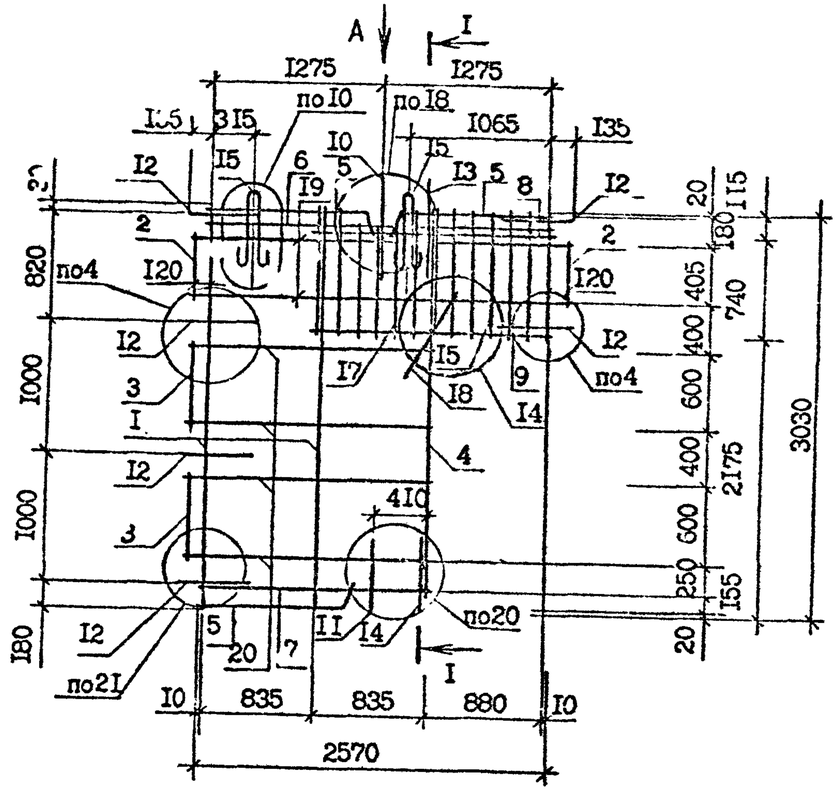

Вид А

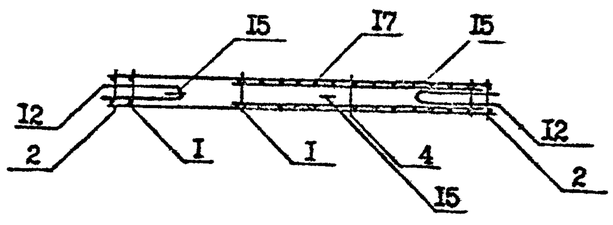

I – I

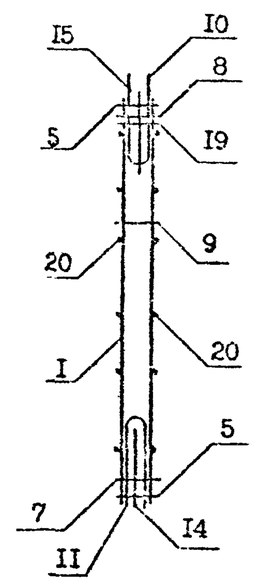

Поз.	Наименование	Кол. на карк.	Обозначение документа
I	Каркас КР2	2	I.090.I-7с.4-I 39
2	КР6	2	40
3	КР7	2	40
4	КР8	I	40
5	КР11	3	4I
6	КР26	I	47
7	КР34	I	49
8	КР48	I	50
9	КР49	I	50
I0	Стержень анкерный АН1	I	56
II	АН2	I	56
I2	АН3	5	56
I3	АН5	I	56
I4	АН6	I	56
I5	Петля строповочная СГ2	2	57
I6	Ф5Вр-I, L =865, 0,I3 кг	20	Без чертежа
I7	L =760, 0,I2 кг	6	Без чертежа
I8	L =500, 0,08 кг	2	Без чертежа
I9	Ф4Вр-I, L =28I0, 0,28 кг	4	Без чертежа
20	L =I8I0, 0,I8 кг	8	Без чертежа
	Масса каркаса, кг	25,52	

Арматура класса Вр-I по ГОСТ 6727-80*

Технические требования см. I.090.I-7с.4-I ТТ
Опалубочный чертеж см. I.090.I-7с.4-I II
Арматурные узлы см. I.090.I-7с.4-I Д2

Разраб.	Салихова		1.89с	I.090.I-7с.4-I 30
Проверил	Шелия		1.89с	
ГИП	Бурджанадзе		1.89с	
Нач.отд.	Бахтадзе		1.89с	КАРКАС ПРОСТРАНСТВЕННЫЙ КПГ 28.30.I0
Н.контр.	Маркарян		1.89с	

Стадия	Лист	Листов
Р		I

ТбилЗНИИЭП

Инв. № подл. | Подпись и дата | Взам. инв. №

Копировал

Формат А3

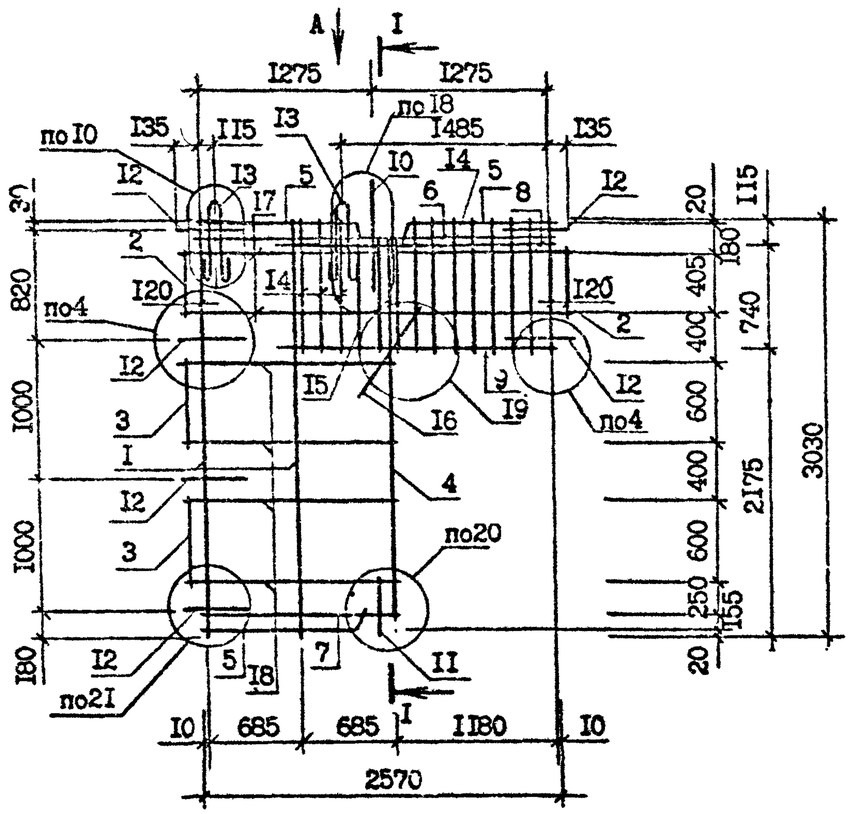

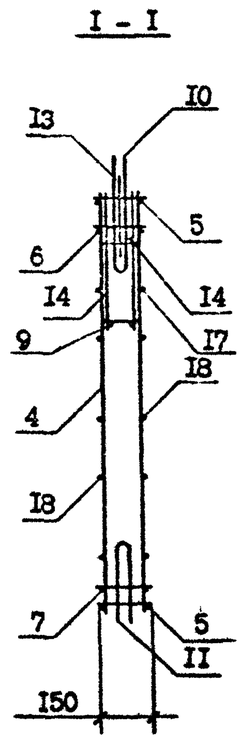

Поз.	Наименование	Кол. на карк.	Обозначение документа
I	Каркас КР2	2	I.090.I-7с.4-I 39
2	КР6	2	40
3	КР7	2	40
4	КР8	I	40
5	КРII	3	4I
6	КР26	I	47
7	КР35	I	48
8	КР46	I	50
9	КР47	I	50
I0	Стержень анкерный АНI	I	56
II	АН2	I	56
I2	АН3	5	56
I3	Петля строповочная СП2	2	57
I4	Ф5Вр-I, L =865, 0,I3 кг	22	Без чертежа
I5	L =760, 0,I2 кг	6	Без чертежа
I6	L =500, 0,08 кг	2	Без чертежа
I7	Ф4Вр-I, L =28I0, 0,28 кг	4	Без чертежа
I8	L =I5I0, 0,I5 кг	8	Без чертежа
	Масса каркаса, кг	25,3I	

Арматура класса Вр-I по ГОСТ 6727-80*

Вид А

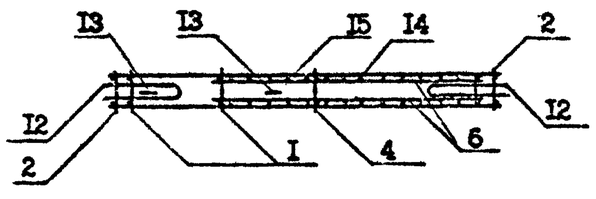

Технические требования см. I.090.I-7с.4-I ТТ
Опалубочный чертеж см. I.090.I-7с.4-I I2
Арматурные узлы см. I.090.I-7с.4-I Д2

Разраб.	Шелия		I.8.90	I.090.I-7с.4-I 3I		
Проверил	Салихова		I.8.90			
ГИП	Бурджанадзе		I.8.90	КАРКАС ПРОСТРАНСТВЕННЫЙ КПГ 28.30.I3	Стадия	Лист	Листов
Нач.отд.	Бахтадзе		I.8.90		Р		I
Н.контр.	Маркарян		I.8.90		ТбилЗНИИЭП		

Инв. № подл. | Подпись и дата | Взам. инв. №

Копировал Формат А3

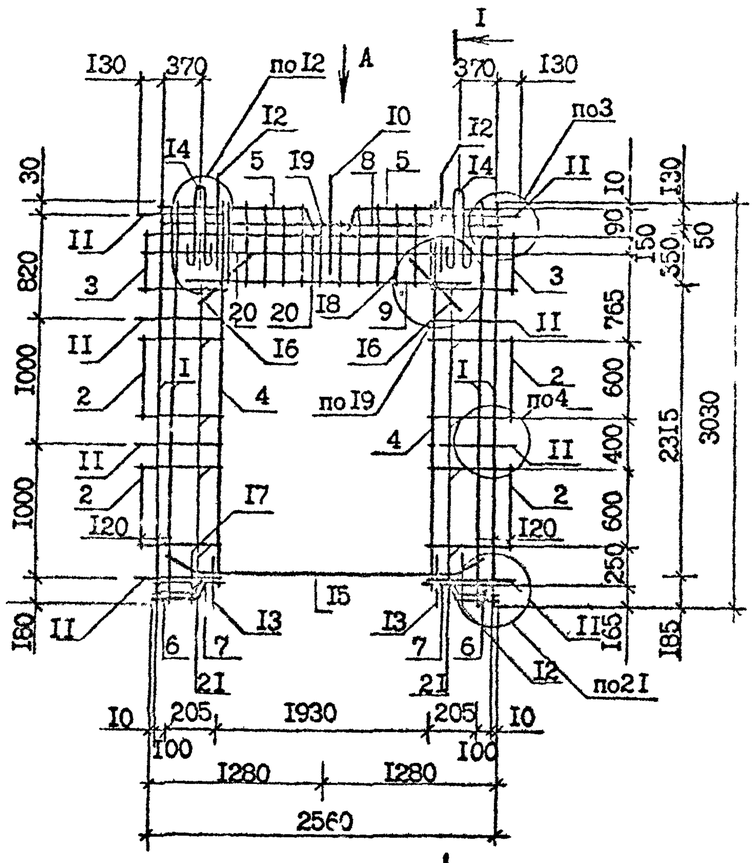

Вид А

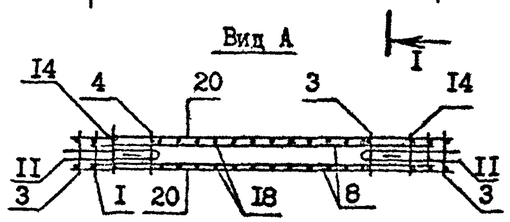

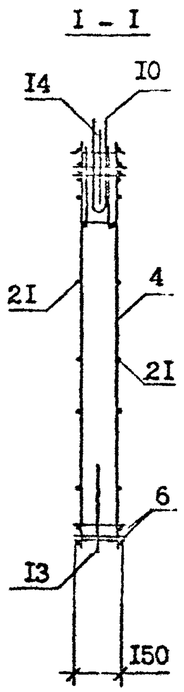

Поз.	Наименование	Кол. на карк. КПР 28.30.19 -7	-3	Обозначение документа
I	Каркас КР5	4	4	I.090.I-7с.4-I 39
2	КР6	4	4	40
3	КР7	2	2	40
4	КРI0	2	2	40
5	КРII	-	2	4I
	КРI9	2	-	45
6	КР22	4	4	46
7	КР38	2	2	49
8	КР55	I	I	52
9	КР56	I	I	52
I0	Стержень анкерный АнI	I	I	56
II	АнЗ	8	8	56
I2	Ан5	2	2	56
I3	Ан6	2	2	56
I4	Петля строповочная СПI	2	2	57
I5	ФI2А-I, L =2500, 2,22 кг	2	2	Без чертежа
I6	ФЗА-Ш, L =500, 0,20 кг	4	4	Без чертежа
I7	L =3I5, 0,I2 кг	4	4	Без чертежа
I8	Ф5Вр-I, L =550, 0,08 кг	28	28	Без чертежа
I9	L =420, 0,I7 кг	4	4	Без чертежа
20	Ф4Вр-I, L =2800, 0,28 кг	4	4	Без чертежа
2I	L =445, 0,04 кг	20	20	Без чертежа
	Масса каркаса, кг	75,71	72,47	

Арматура класса А-I по ГОСТ 578I-82*, класса Вр-I по ГОСТ 6727-80*

Технические требования см. I.090.I-7с.4-I ТТ
Опалубочный чертеж см. I.090.I-7с.4-I I3
Арматурные узлы см. I.090.I-7с.4-I Д2

Разраб.	Салихова		1.3.90
Проверил	Шелия		1.8.90
ГИП	Бурджанадзе		1.8.90
Нач.отд.	Бахтадзе		1.8.90
Н.контр.	Маркарян		1.8.90

I.090.I-7с.4-I 32

КАРКАС ПРОСТРАНСТВЕННЫЙ КПР 28.30.I9-7, КПР 28.30.I9-3

Стадия	Лист	Листов
Р		I

ТбилЗНИИЭП

Копировал Формат А3

Инв. № подл. | Подпись и дата | Взам. инв. №

7.К. 1.090.1-7с вып. 4-1 Копия верна

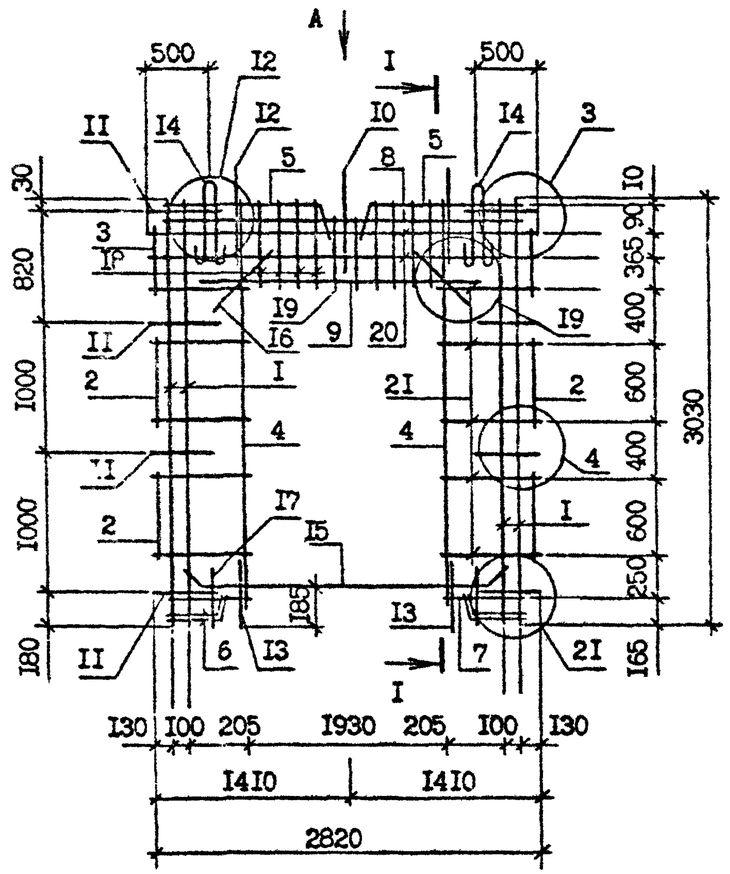

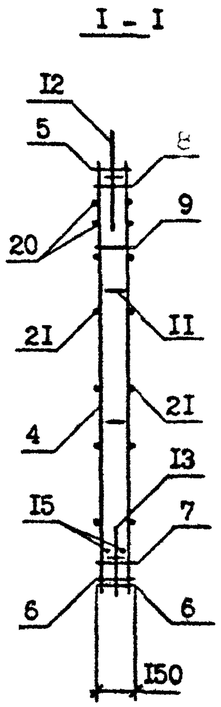

Вид А

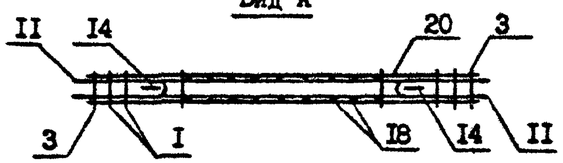

Поз.	Наименование	Кол. на карк. КПР 28.30.I5- -7	-3	Обозначение документа
I	Каркас КР5	4	4	I.090.I-7с.4-I 39
2	КР6	4	4	40
3	КР7	2	2	40
4	КРI0	2	2	40
5	КРII	-	2	4I
	КРI9	2	-	45
6	КР23	4	4	46
7	КР39	2	2	49
8	КР55	I	I	52
9	КР57	I	I	52
I0	Стержень анкерный АнI	I	I	56
II	АнЗ	8	8	56
I2	Ан5	2	2	56
I3	Ан6	2	2	56
I4	Петля строповочная СПI	2	2	57
I5	⌀I2А-I, L=2I00, I,87кг	2	2	Без чертежа
I6	⌀8А-III, L=500, 0,20кг	4	4	Без чертежа
I7	L=3I5, 0,I2кг	4	4	Без чертежа
I8	⌀5Вр-I, L=550, 0,08кг	22	22	Без чертежа
I9	L=420, 0,I7кг	4	4	Без чертежа
20	⌀4Вр-I, L=2800, 0,28кг	4	4	Без чертежа
2I	L=645, 0,06кг	20	20	Без чертежа
	Масса каркаса, кг	72,73	70,05	

Арматура: класса А-I и А-III по ГОСТ 578I-82*,
класса Вр-I по ГОСТ 6727-80*

Технические требования см. I.090.I-7с.4-I ТТ
Опалубочный чертеж см. I.090.I-7с.4-I I4
Арматурные узлы см. I.090.I-7с.4-I Д2

Разраб.	Салихова		I.8.90	I.090.I-7с.4-I 33
Проверил	Шелия		I.8.90	
ГИП	Бурджанадзе		I.8.90	КАРКАС ПРОСТРАНСТВЕННЫЙ КПР 28.30.I5-7 КПР 28.30.I5-3
Нач.отд.	Бахтадзе		I.8.90	Стадия: Р; Лист: ; Листов: I
Н.контр.	Маркарян		I.8.90	ТбилЗНИИЭП

Копировал Формат А3

Т.К. I.090.I-7с вып. 4-I

Копия верна

Инв. № подл. | Подпись и дата | Взам. инв. №

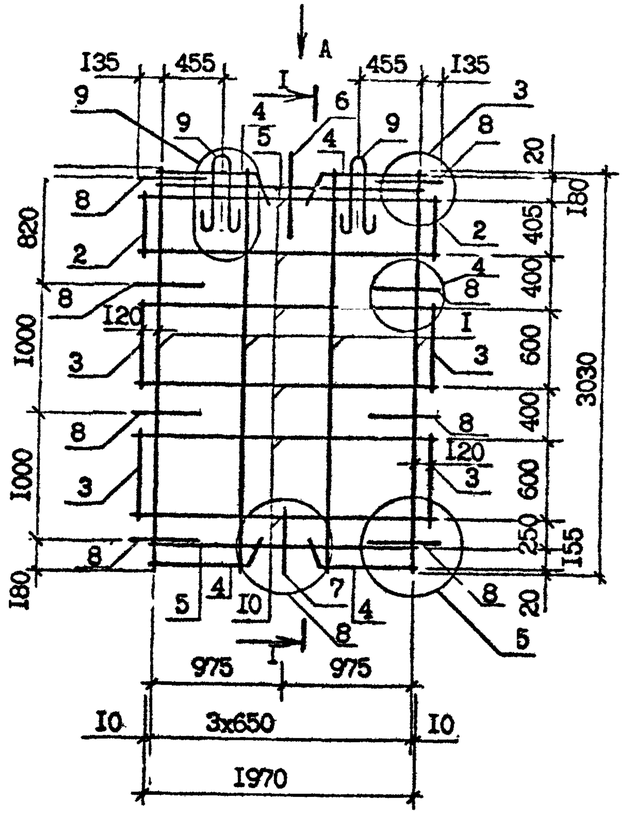

Вид А

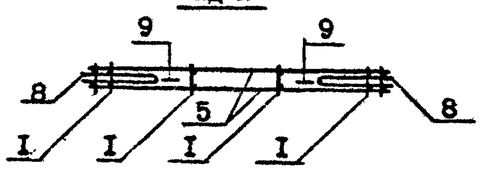

I - I

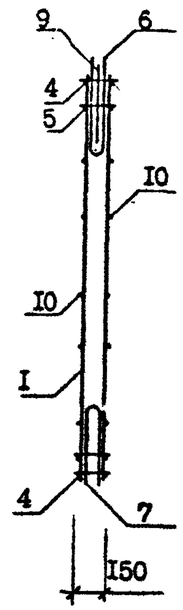

Поз.	Наименование	Кол. на карк.	Обозначение документа
I	Каркас КР2	4	I.090.I-7с.4-I 39
2	КР6	4	40
3	КР7	2	40
4	КР13	4	42
5	КР27	2	47
6	Стержень анкерный АН1	I	56
7	АН2	I	56
8	АН3	8	56
9	Петля строповочная СП3	2	57
I0	Ф4Вр-I, L =22I0, 0,22 кг	I2	Без чертежа
	Масса каркаса, кг	17,46	

Арматура класса Вр-I по ГОСТ 6727-80*

Технические требования см. I.090.I-7с.4-I ТТ
Опалубочный чертеж см: I.090.I-7с.4-I I5
Арматурные узлы см. I.090.I-7с.4-I Д2

Разраб.	Салихова		1.8.90	I.090.I-7с.4-I 34
Проверил	Шелия		1.8.90	
ГИП	Бурджиладзе		1.8.90	
Нач.отд.	Бахталзе		1.8.90	КАРКАС ПРОСТРАНСТВЕННЫЙ КП 22.30
Н.контр.	Маркарян		1.8.90	

Стадия	Лист	Листов
Р		I

ТбилЗНИИЭП

Т.К. 1.090.1-7с вып. 4-1

Копия верна

Инв. № подл. | Подпись и дата | Взам. инв. №

Копировал Формат А3

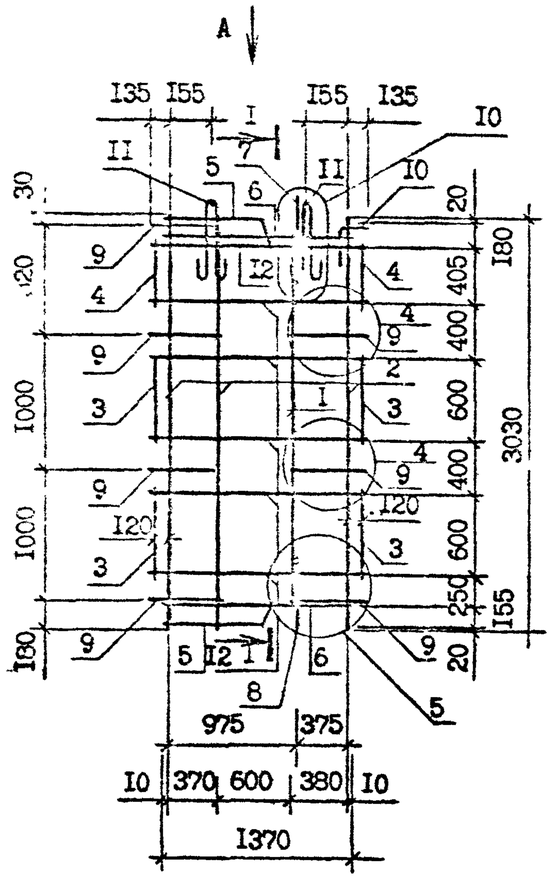

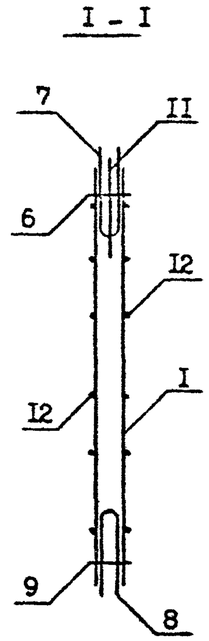

Поз.	Наименование	Кол. на карк.	Обозначение документа
I	Каркас КРI	I	I.090.I-7с.4-I 39
2	КР2	3	39
3	КР6	4	40
4	КР7	2	40
5	КР13	2	42
6	КР28	2	47
7	Стержень анкерный АНI	I	56
8	АН2	I	56
9	АН3	7	56
I0	АН4	I	56
II	Петля строповочная СП2	2	57
I2	Ф4Вр-I, L=15I0, 0,I6 кг	I2	Без чертежа
	Масса каркаса, кг	15,97	

Арматура класса Вр-I по ГОСТ 6727-80*

Технические требования см. I.090.I-7с.4-I ТТ
Опалубочный чертеж см. I.090.I-7с.4-I I6
Арматурные узлы см. I.090.I-7с.4-I Д2

Вид А

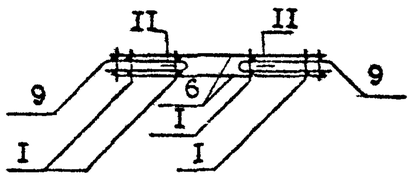

Разраб.	Салихова		13.90	I.090.I-7с.4-I 35
Проверил	Шелия		13.90	
ГИП	Бурджанадзе		1.3.90	
Нач.отд.	Бахтадзе		1.3.90	КАРКАС ПРОСТРАНСТВЕННЫЙ КП I6.30
Н.контр.	Маркарян		1.3.90	

Стадия	Лист	Листов
Р		I

ТбилЗНИИЭП

Копировал Формат А3

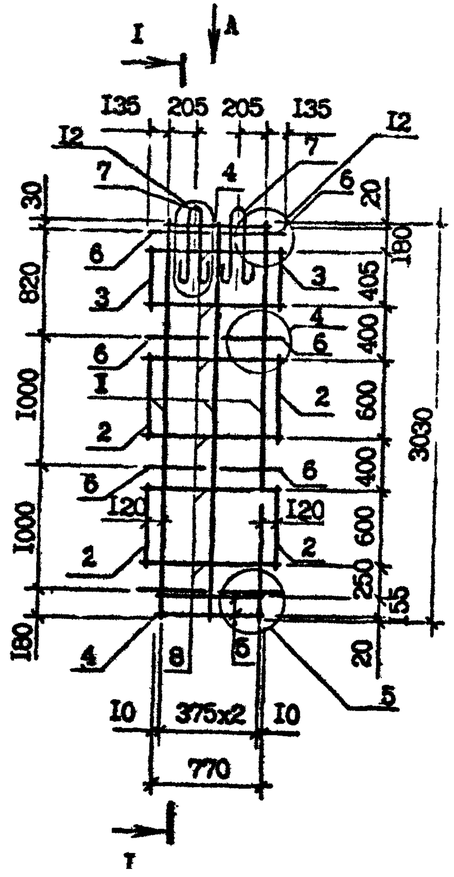

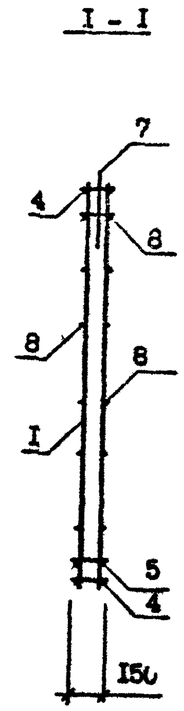

Поз.	Наименование	Кол. на карк.	Обозначение документа
I	Каркас КР2	3	I.090.I-7с.4-I 39
2	КР6	4	40
3	КР7	2	40
4	КР18	2	44
5	КР29	I	47
6	Стержень анкерный АНЗ	8	56
7	Петля строповочная СПI	2	57
8	Ф4Вр-I, L=1010, 0,10 кг	I2	Без чертежа
	Масса каркаса, кг	11,42	

Арматура класса Вр-I по ГОСТ 6727-80*

Технические требования см. I.090.I-7с.4-I ТТ
Опалубочный чертеж см. I.090.I-7с.4-I I7
Арматурные узлы см. I.090.I-7с.4-I Д2

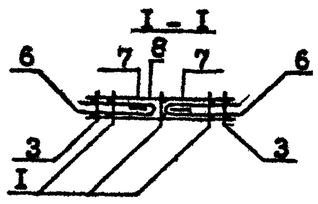

Разраб.	Шалыя		1.89с
Проверил	Сапихова		1.89с
ГИП	Бурджанадзе		1.89с
Нач.отд.	Бахтадзе		1.89с
Н.контр.	Маркарян		1.89с

I.090.I-7с.4-I 36

КАРКАС ПРОСТРАНСТВЕННЫЙ
КП I0.30

Стадия	Лист	Листов
Р		I

ТбилЗНИИЭП

Т.К. 1.090.1 7с вып 4-1

Копир вспом

Инв. № подл. | Подпись и дата | Взам. инв. №

Копировал

Формат А3

Т.К. 1.090.1-7с вып. 4-1 Копия верна

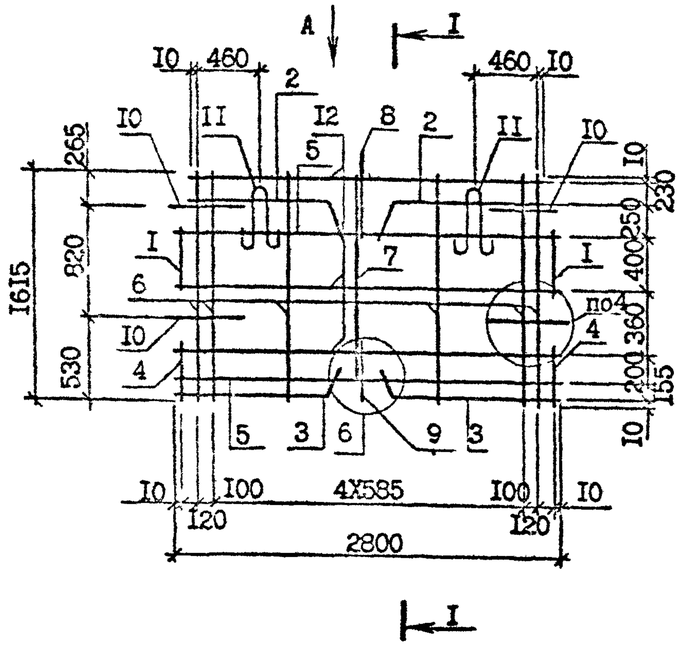

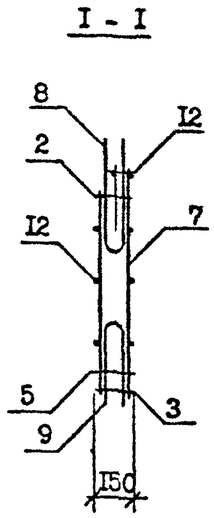

Поз.	Наименование	Кол. на карк.	Обозначение документа
I	Каркас КР7	2	I.090.I-7с.4-I 40
2	КРII	2	4I
3	КР24	2	46
4	КР58	2	53
5	КР59	2	53
6	КР60	6	54
7	КР6I	I	54
8	Стержень анкерный АНI	I	56
9	АН2	I	56
I0	АН3	4	56
II	Петля строповочная СПI	2	57
I2	Ф4Вр-I, L =2800, 0,28 кг	6	Без чертежа
	Масса каркаса, кг	14,22	

Арматура класса Вр-I по ГОСТ 6727-80*

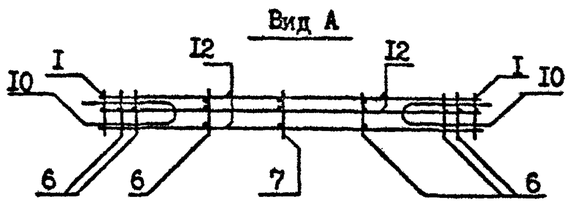

Технические требования см. I.090.I-7с.4-I ТТ
Опалубочный чертеж см. I.090.I-7с.4-I I8
Арматурные узлы см. I.090.I-7с.4-I Д2

Разраб.	Шелия		1.8.90	I.090.I-7с.4-I 37		
Проверил	САлихова		1.8.90			
ГИП	Бурджанадзе		1.8.90			
Нач.отд.	Бахтадзе		1.8.90	КАРКАС ПРОСТРАНСТВЕННЫЙ КП 28.I6	Стадия	Лист	Листов
					Р		I
					ТбилЗНИИЭП		
Н.контр.	Меркарян		1.8.90				

Инв. № подл. | Подпись и дата | Взам. инв. №

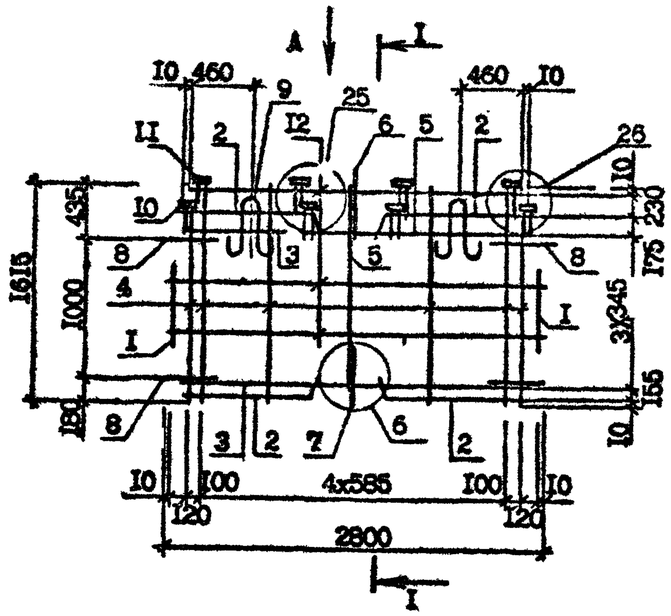

I - I

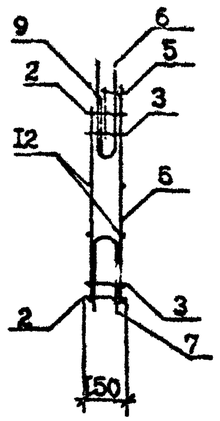

Поз.	Наименование	Кол. на карк.	Обозначение документа
I	Каркас КР6	2	I.090.I-7с.4-I 40
2	КРII	4	4I
3	КР59	2	53
4	КР60	6	54
5	КР6I	I	54
6	Стержень инерный АНI	I	56
7	АН2	I	56
8	АН3	4	56
9	Петля строповочная СПI	2	57
I0	Изделие закладное МНI	4	55
II	МН2	4	55
I2	Ф4Вр-I, L 2800, 0,28 кг	6	Без чертежа
	Масса каркаса, кг	20,70	

Арматура класса Вр-I по ГОСТ 6727-80*

Вид А

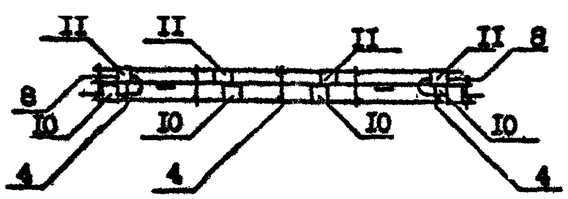

Технические требования см. I.090.I-7с.4-I ТТ
Опалубочный чертеж см. I.090.I-7с.4-I I9
Арматурные узлы см. I.090.I-7с.4-I Д2

Разраб.	Шелин		12.90	I.090.I-7с.4-I 38		
Проверил	Салихова		12.90			
ГИП	Бурджанадзе		12.90			
Нач.отд.	Бахтадзе		12.90	КАРКАС ПРОСТРАНСТВЕННЫЙ ПКП 28.I6	Стадия	Лист	Листов
					Р		I
Н.контр.	Маркерян		12.90		ТбилЗНИИЭП		

Копировал Формат А3

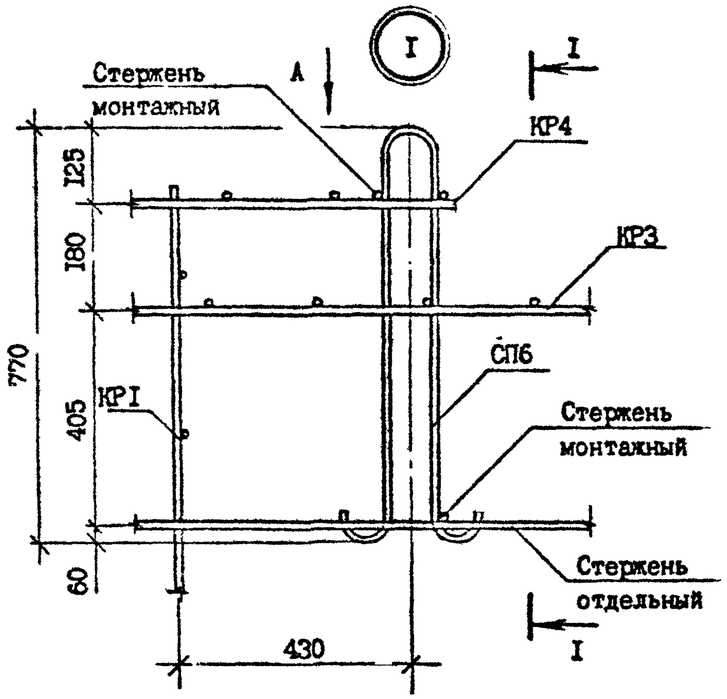

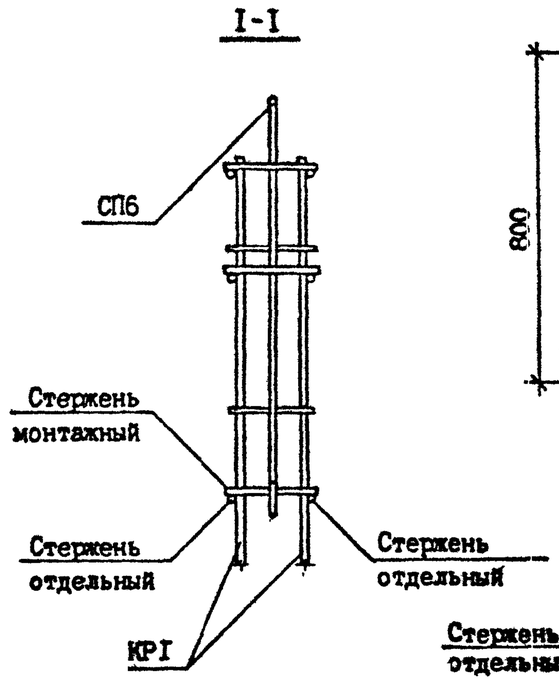

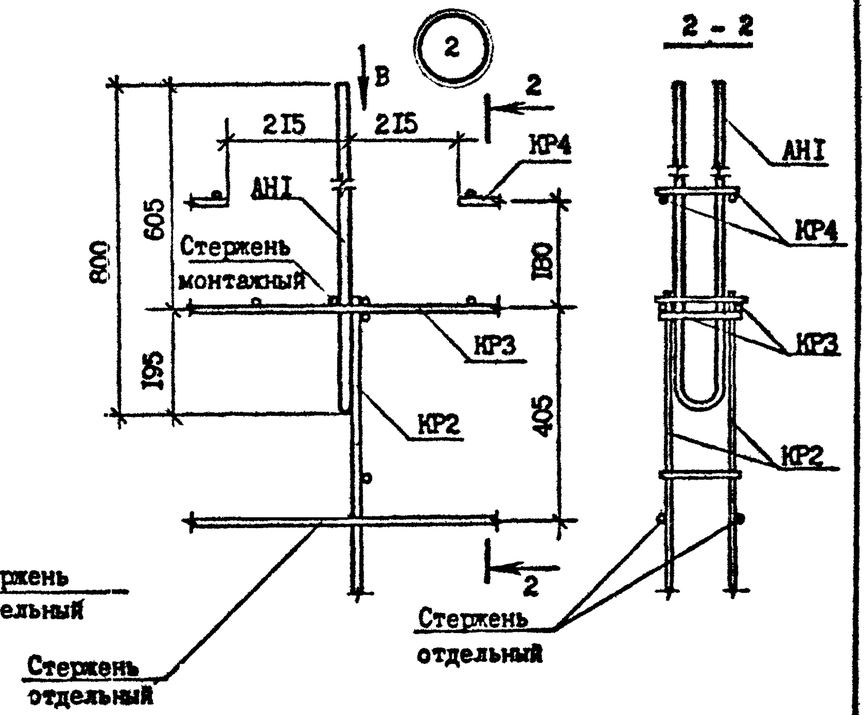

Вид А

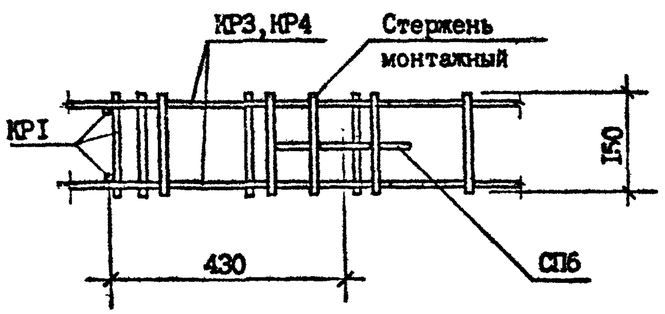

Вид В

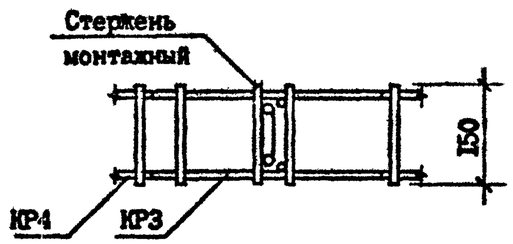

Разраб.	Шелия		1.8.90	I.090.I-7с.4-I ДР		
Проверил	Салихова		1.8.90			
ГИП	Бурджанадзе		1.8.90			
Нач.отд.	Бахтадзе		1.8.90	УЗЛЫ АРМАТУРНЫЕ	Стадия	Лист	Листов
					Р	I	13
					ТбилЗНИИЭП		
Н.контр.	Маркарян		1.8.90				

Копировал Формат А3

Копия верна

Т.к. 1.090.1-7с вып. 4-1

Взам.инв.№ | Подпись и дата | Инв.№ подл.

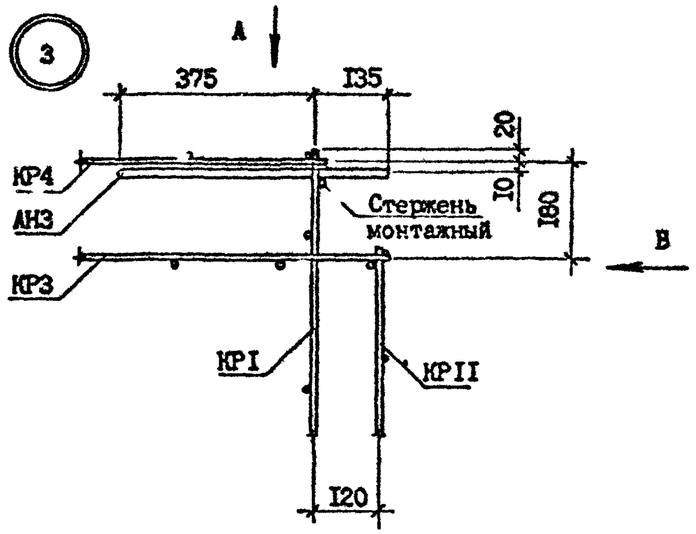

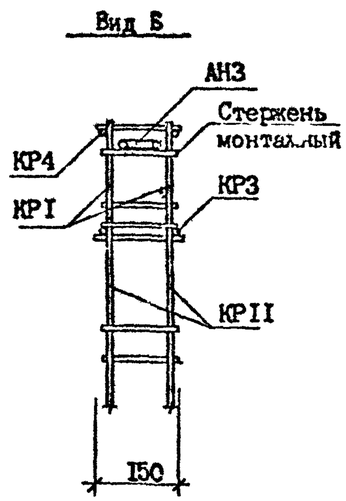

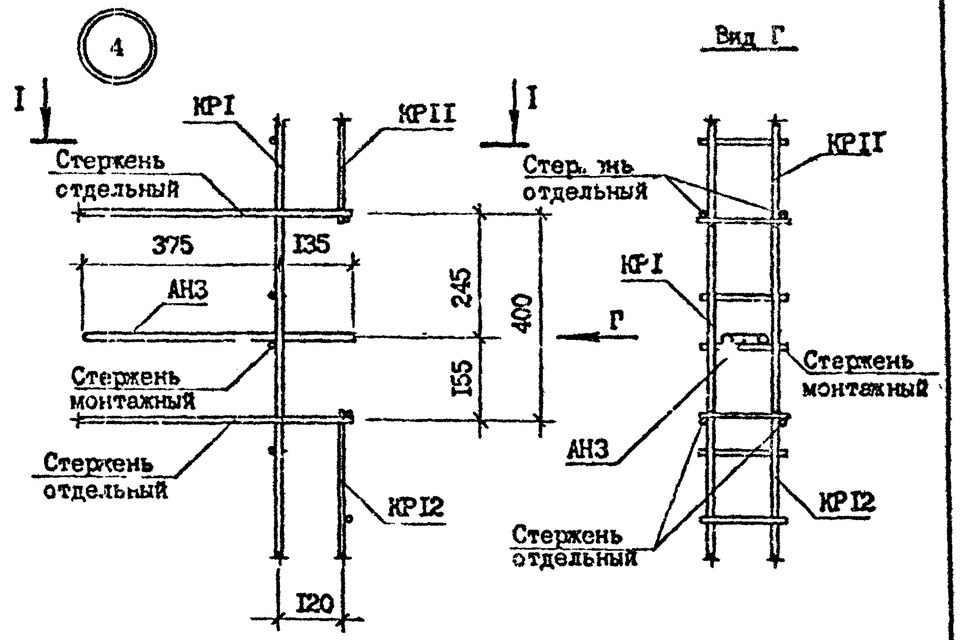

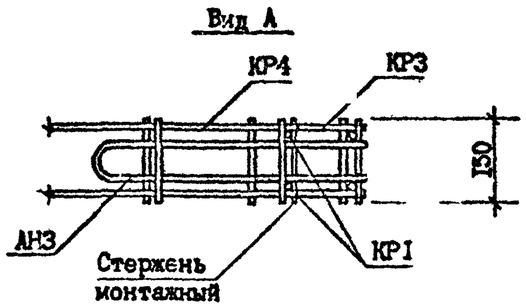

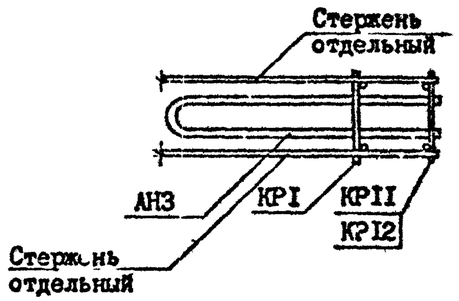

Т.К. 1.090.1-7с вып. 4-1

Копия верна

Инв. № подл.	Подпись и дата	Взам. инв. №

Копировал Формат А3

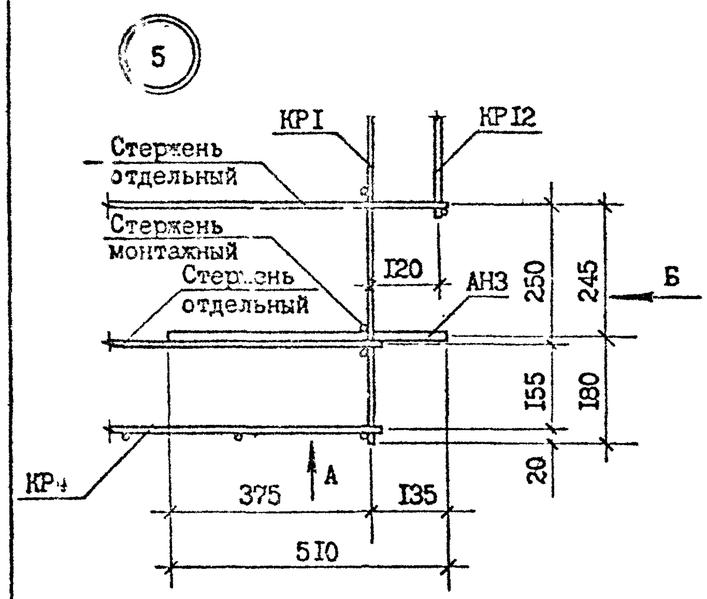

Вид А

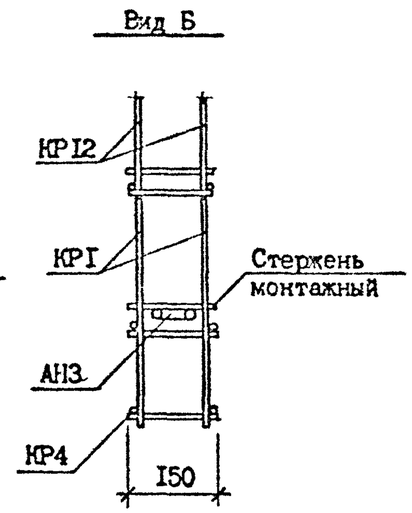

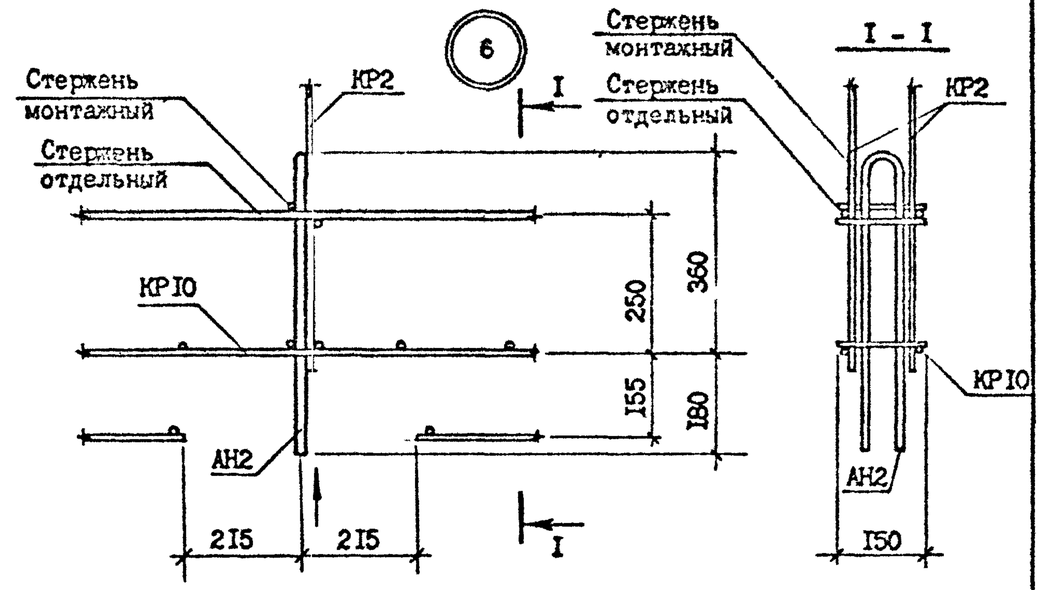

Вид В

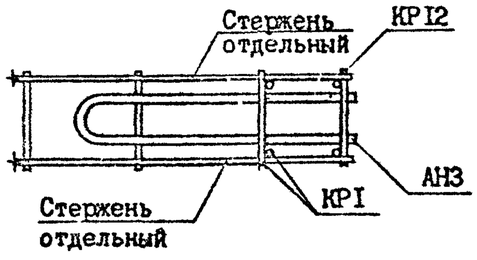

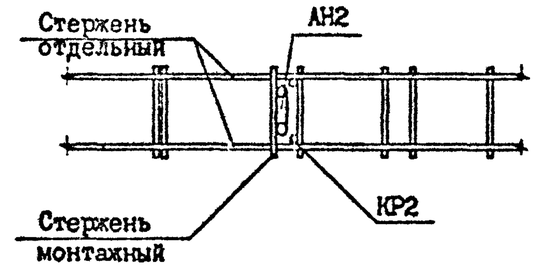

Т.К. 1.090.1-7с вып. 4-1

Копия верна

Инв. № подл	Подпись и дата	Взам. инв. №

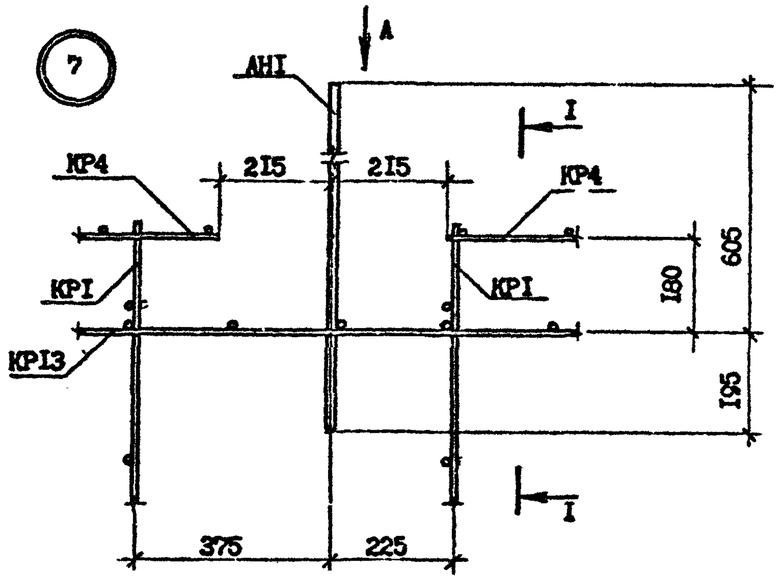

Вид А

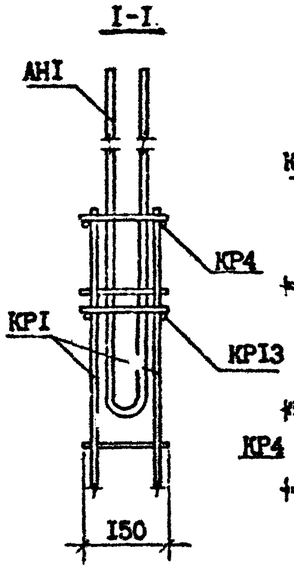

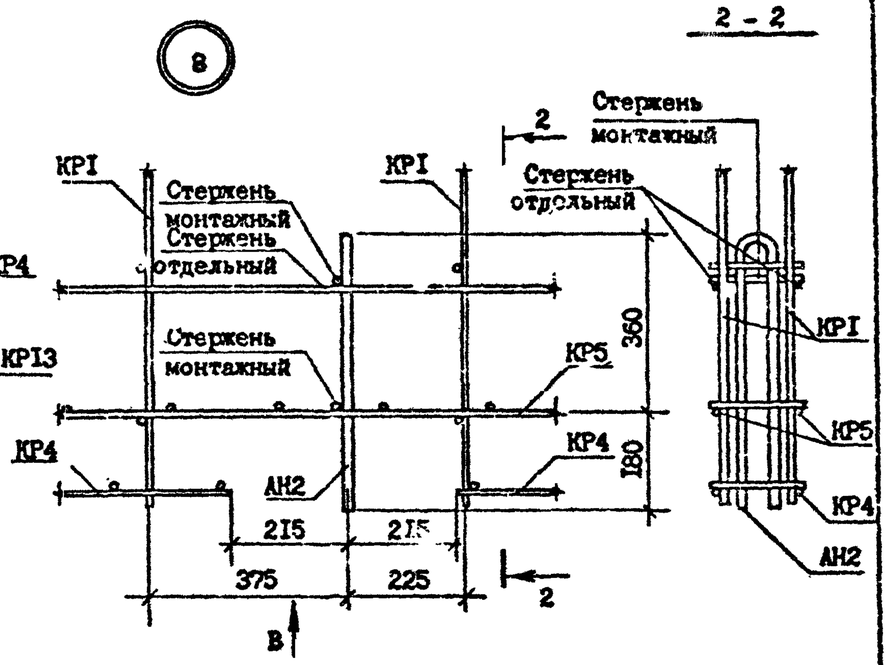

Вид В

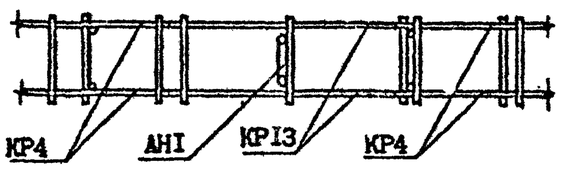

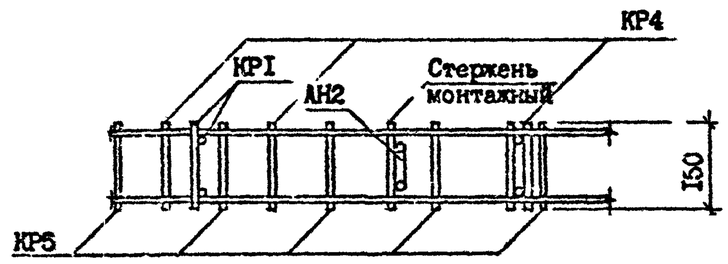

Т.К. 1.090.1-7с вып. 4-1

Копия верна

Инв. № подл.	Подпись и дата	Взам. инв. №

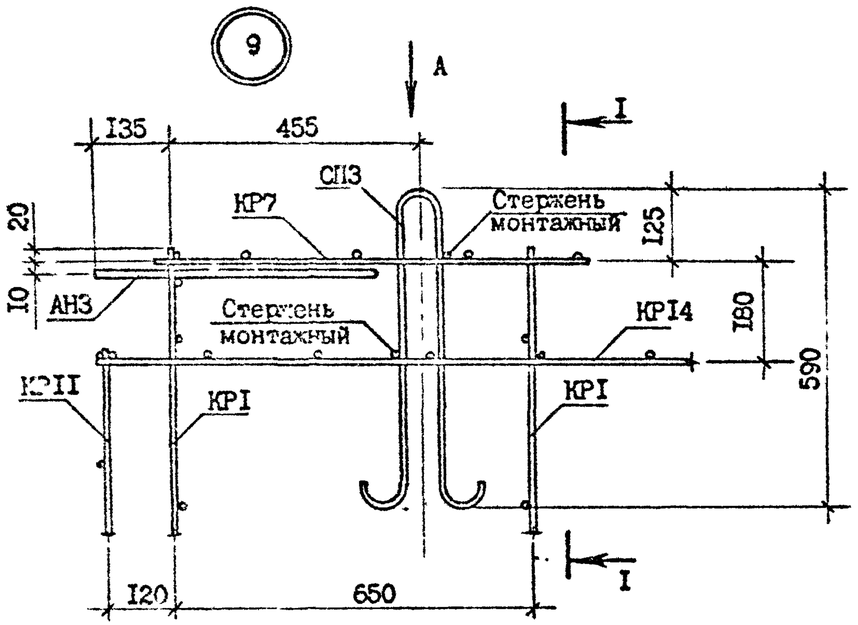

Вид А

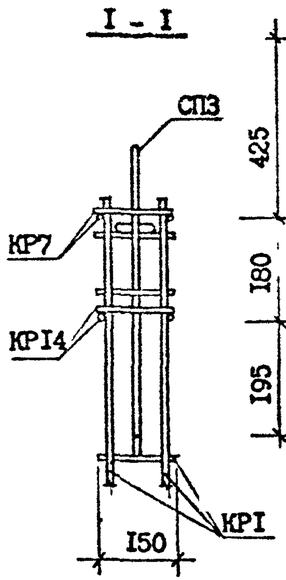

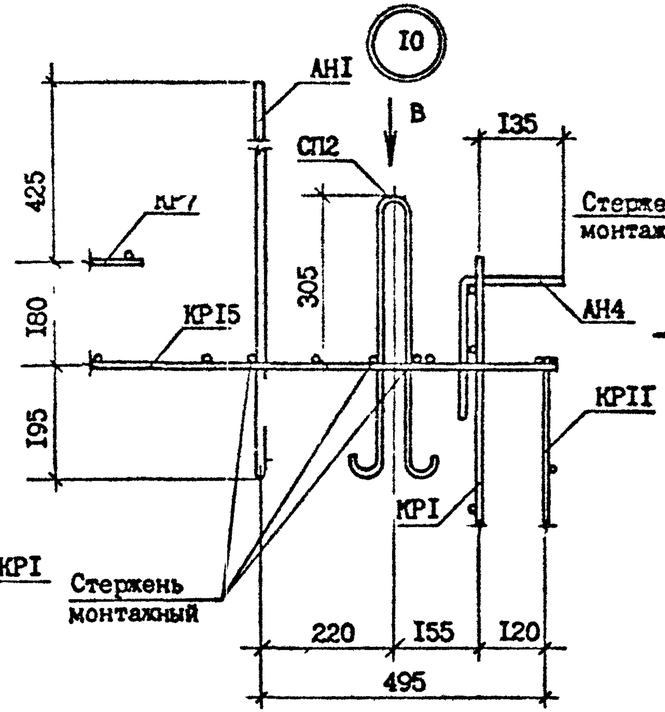

Вид Б

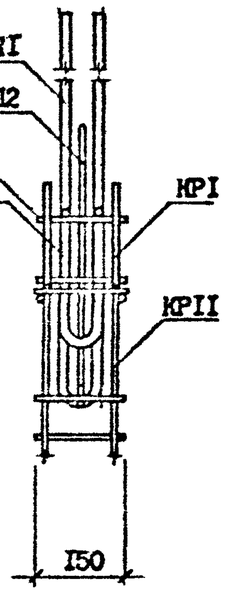

Вид В

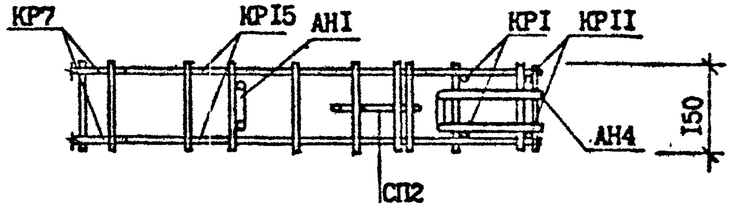

Вид А

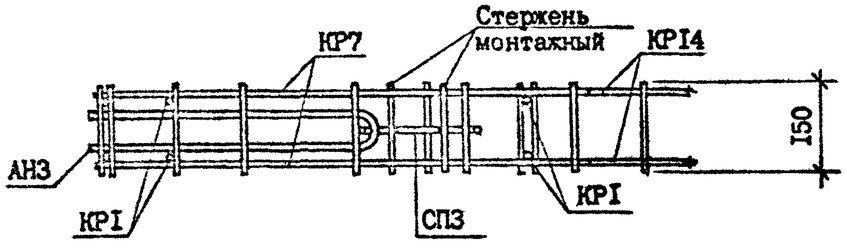

Т.К. 1.090.1-7с вып. 4-1

Копия верна

Инв. № подл.	Подпись и дата	Взам. инв. №

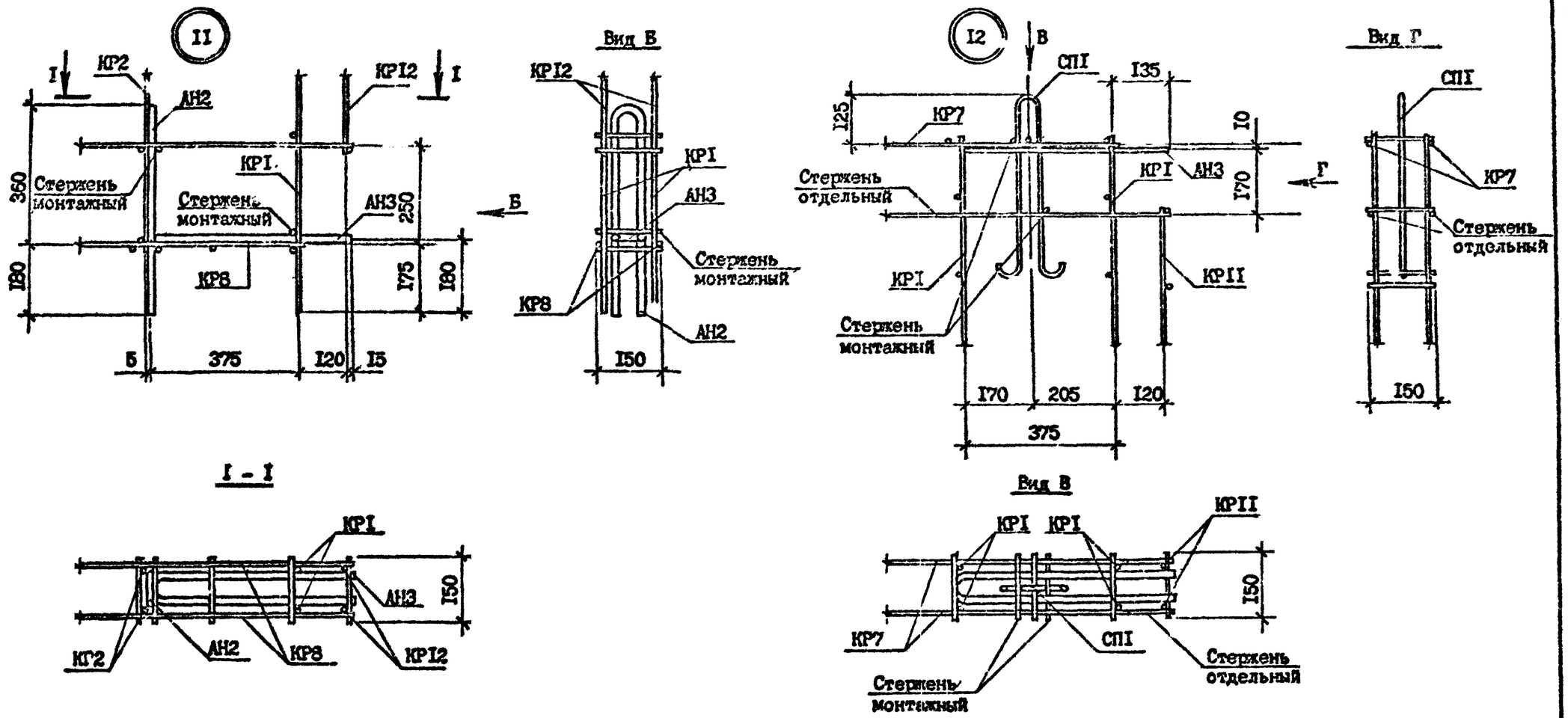

Копия верна

Т.Р. 1.090.1-7с вып. 4-1

Инв. № подл.	Подпись и дата	Взам. инв. №

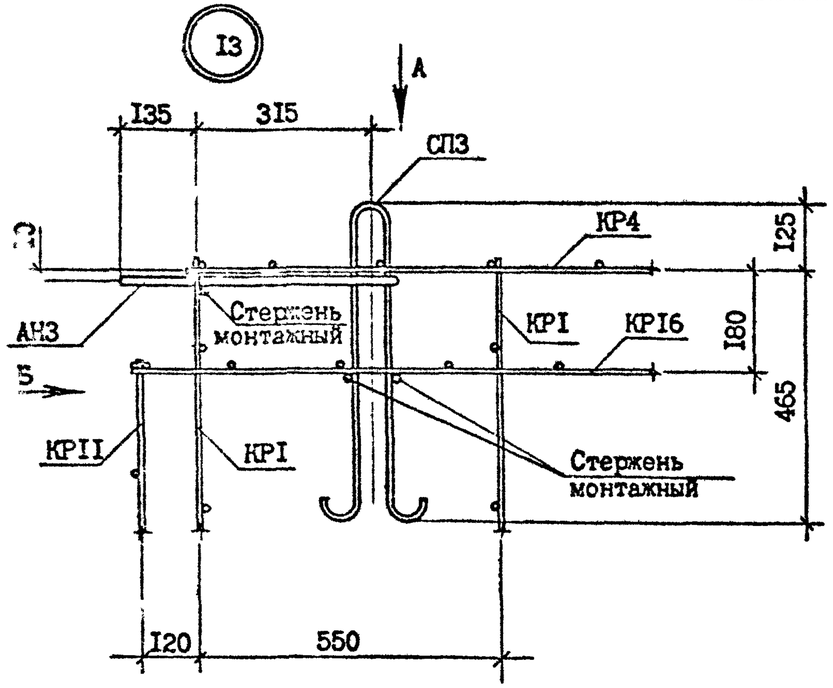

Вид А

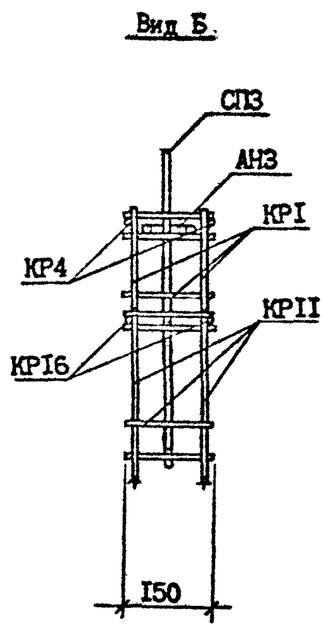

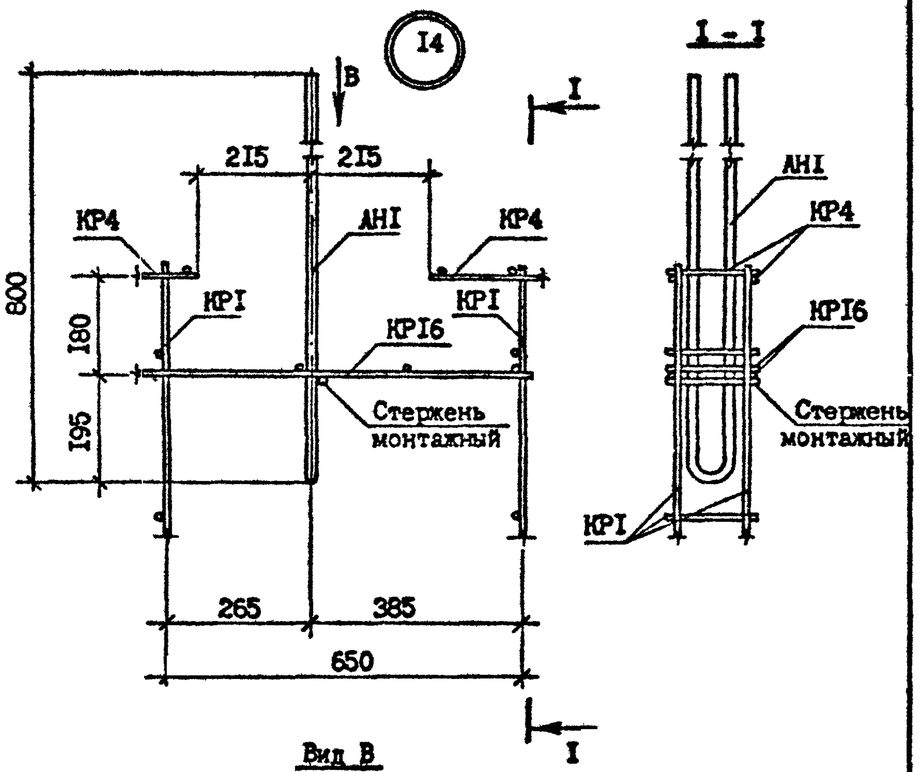

Вид В

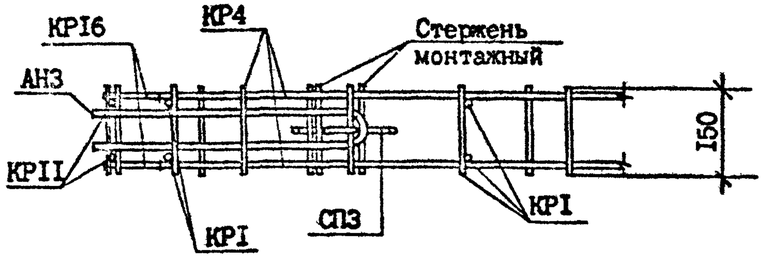

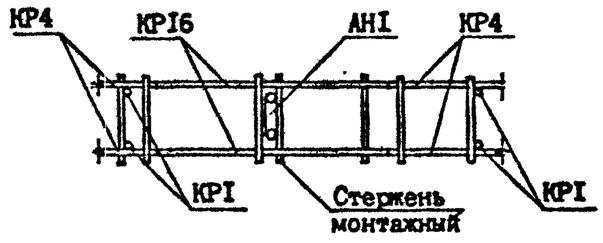

Т.К. 1.090.1-7с вып. 4-1

Копия верна

Инв. № подл.	Подпись и дата	Взам. инв. №

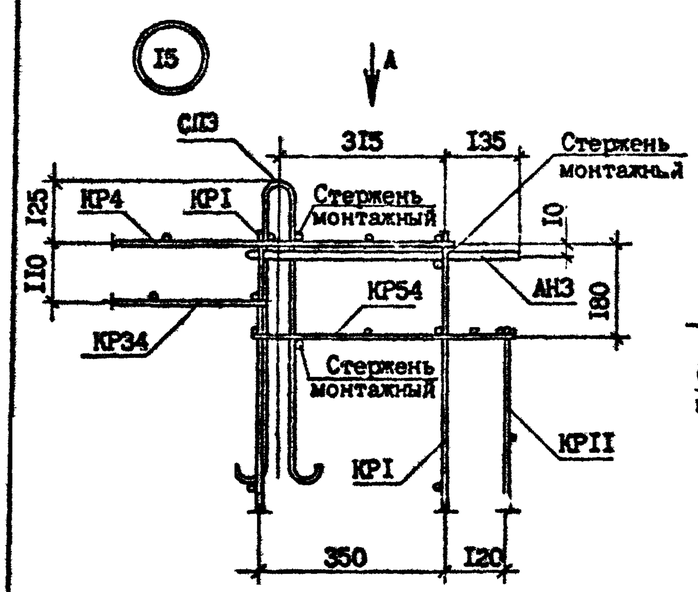

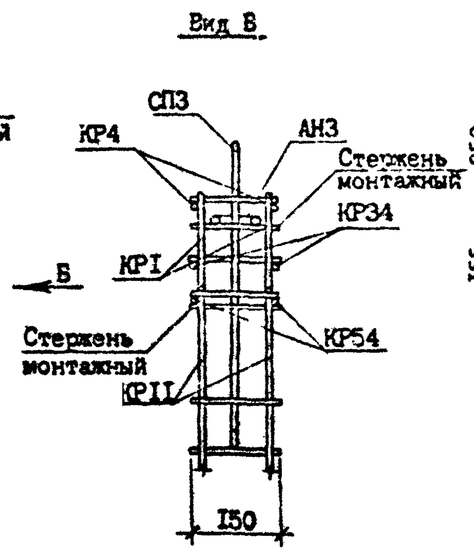

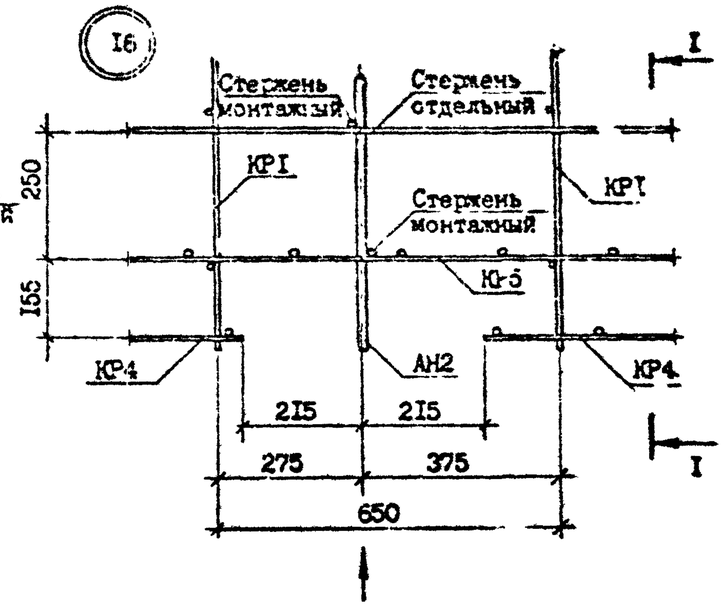

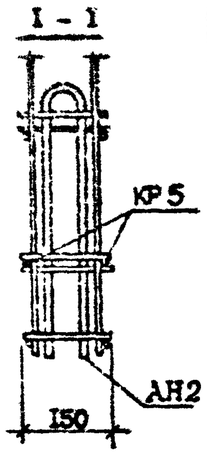

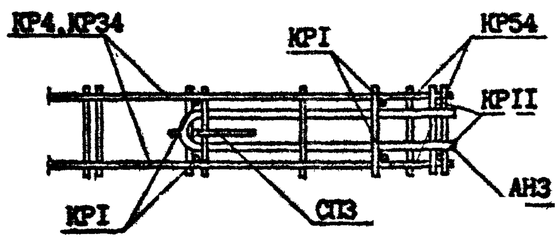

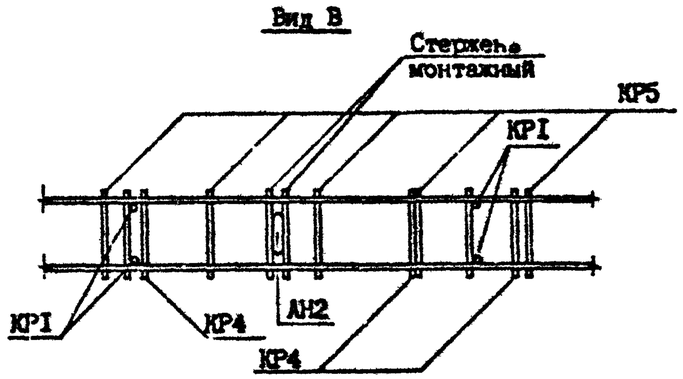

Т.к. 1.090.1-7с вып. 4-1

Копия верна

Инв. № подл.	Подпись и дата	Взам. инв. №

Копировал

Формат А3

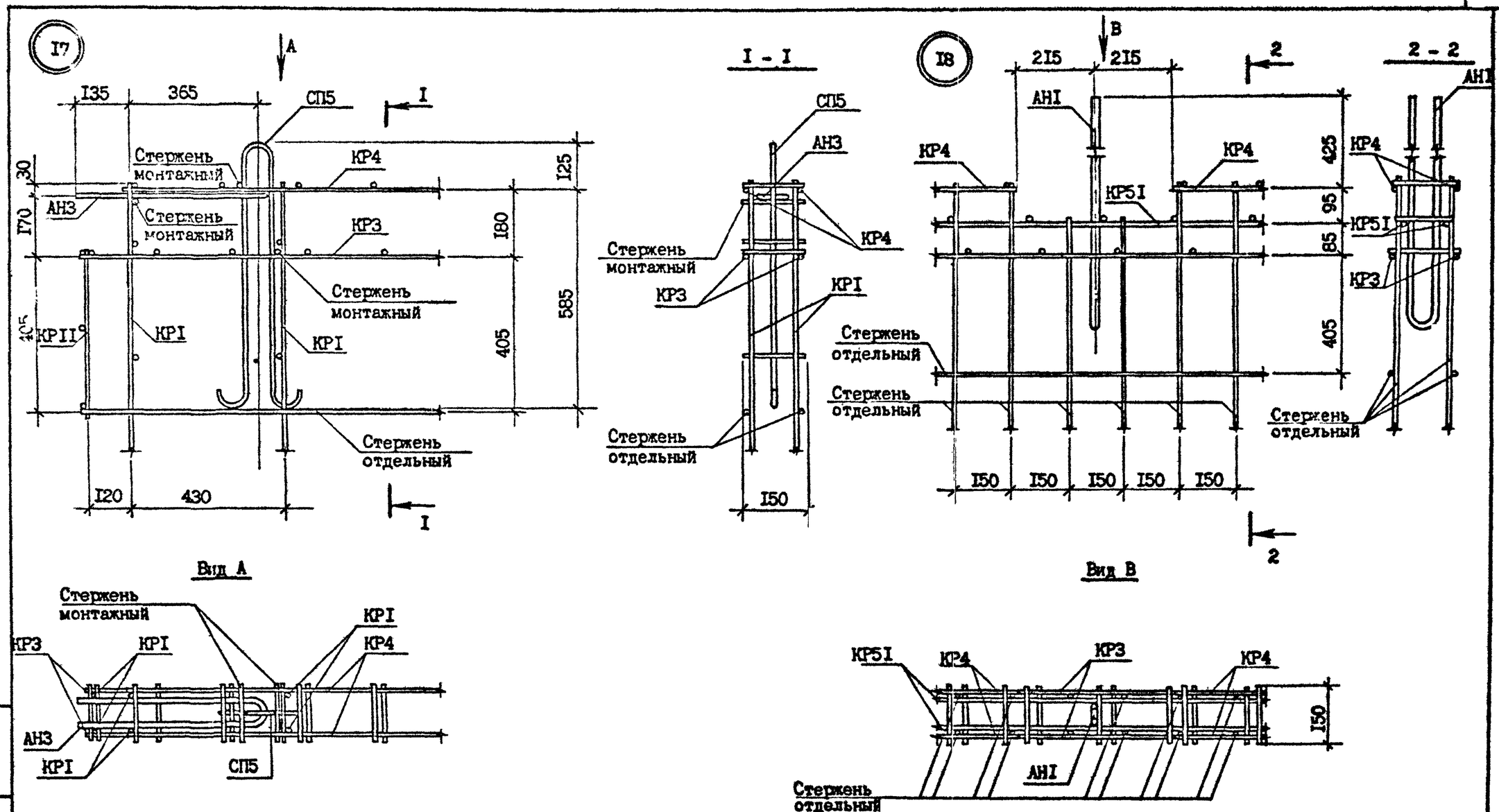

Копия верна

Т.К. 1.090.1-7с вып. 4-1

Инв. № подл.	Подпись и дата	Взам. инв. №

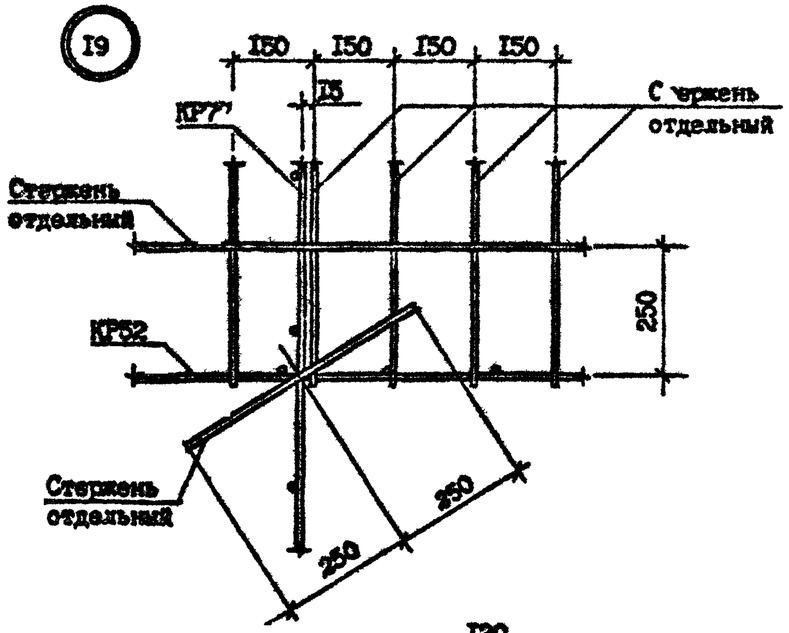

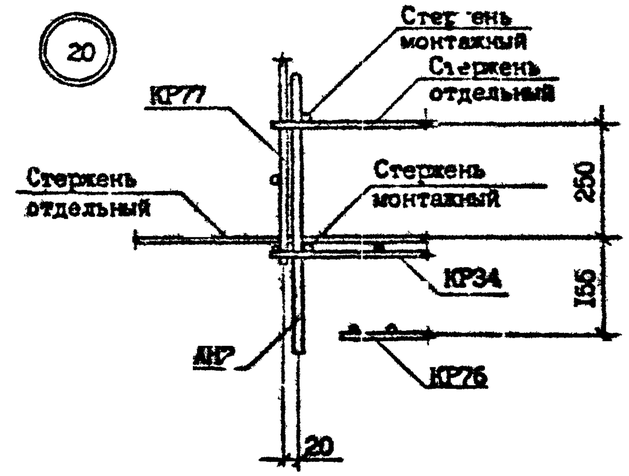

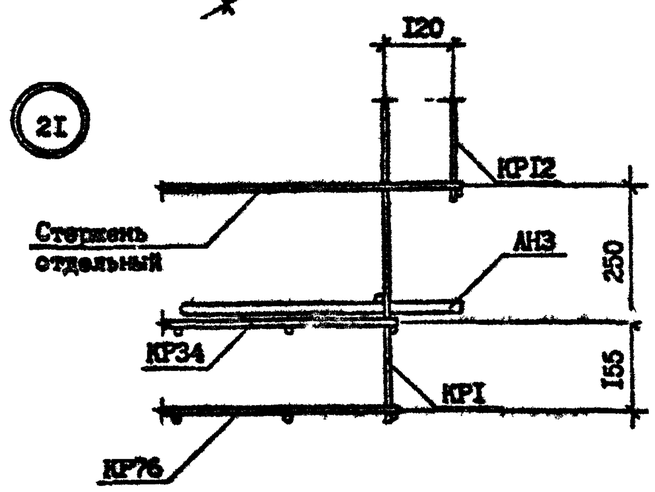

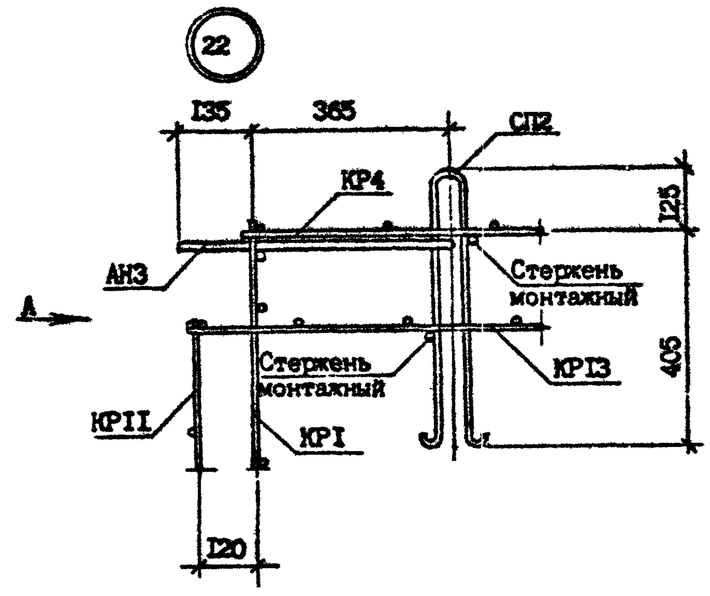

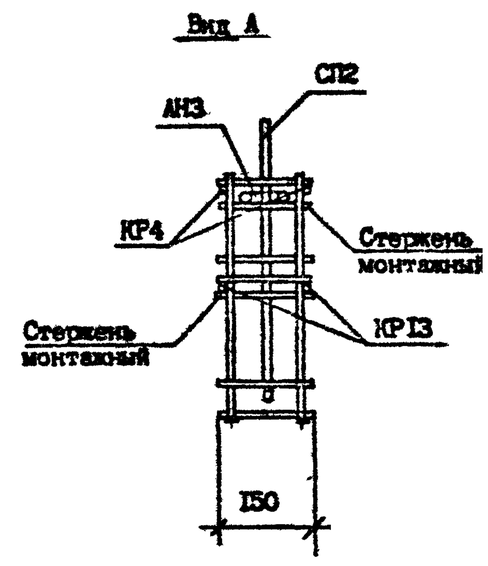

Т.К. 1.090.1-7с вып. 4-1

Инв. № подл. | Подпись и дата | Взам. инв. №

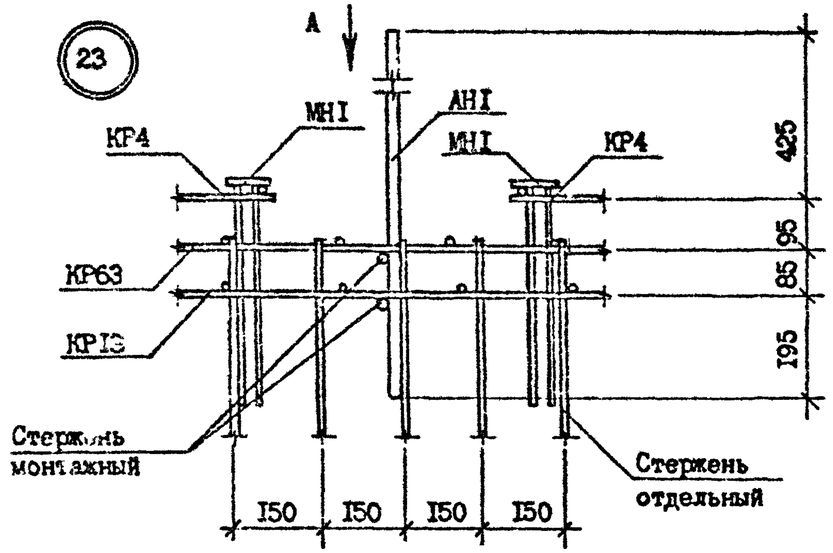

Вид А

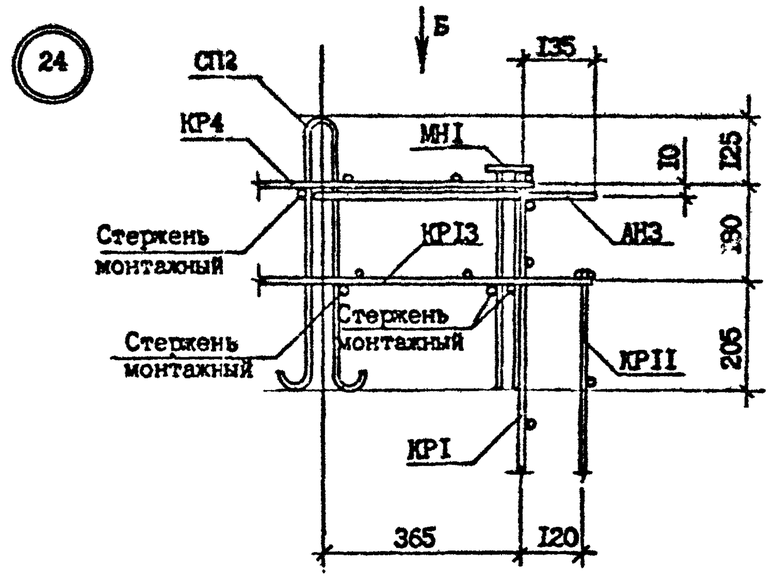

Вид Б

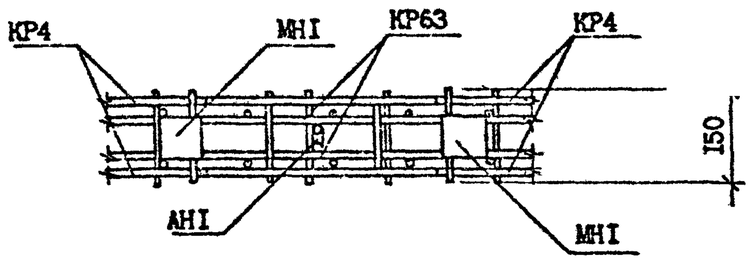

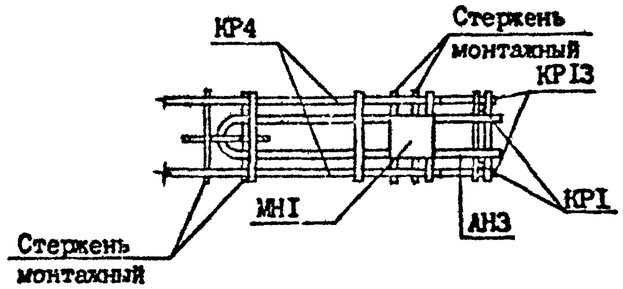

Т.К. 1.090.1-7с вып. 4-1

Копия верна

Инв. № подл.	Подпись и дата	Взам. инв. №

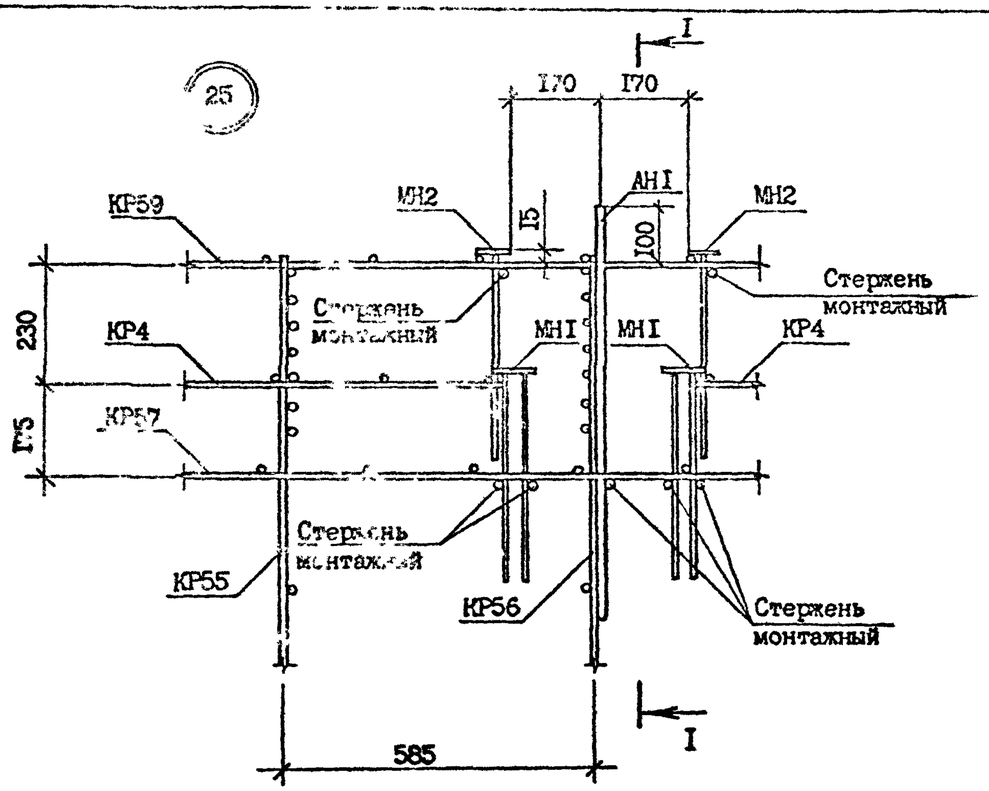

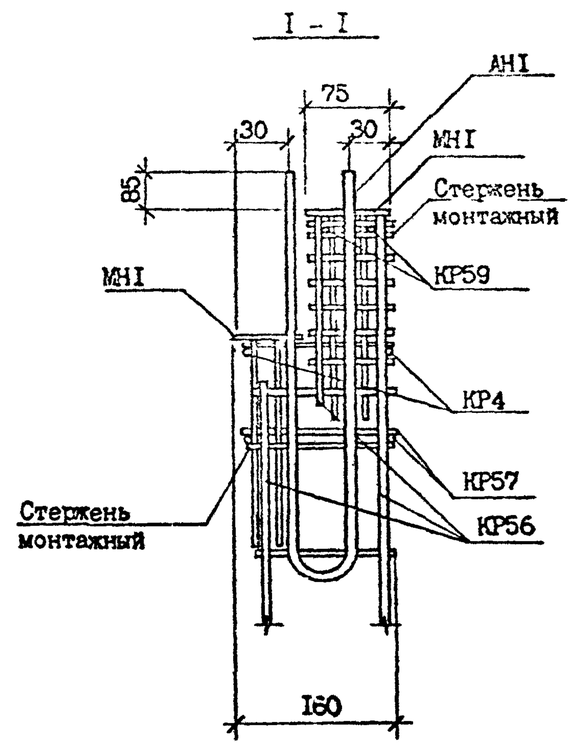

Т.К. 1.090.1-7с вып. 4-1

Копия верна

Инв № подл.	Подпись и дата	Взам инв №

Копия верна

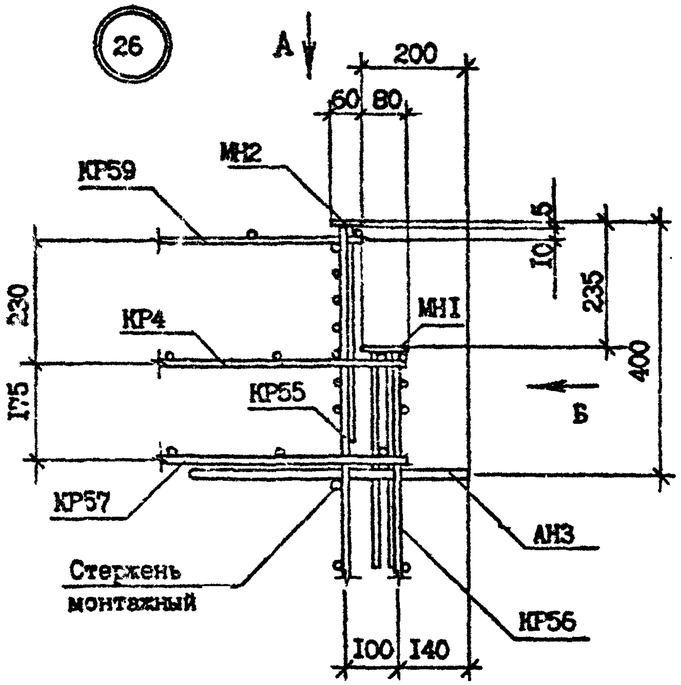

Вид Б

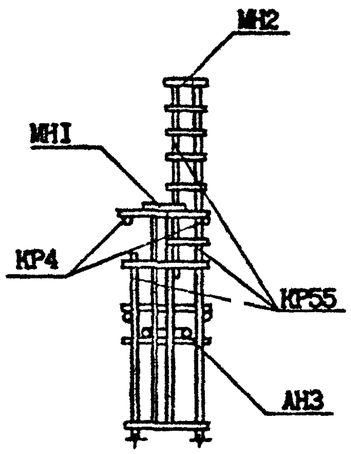

Вид Б

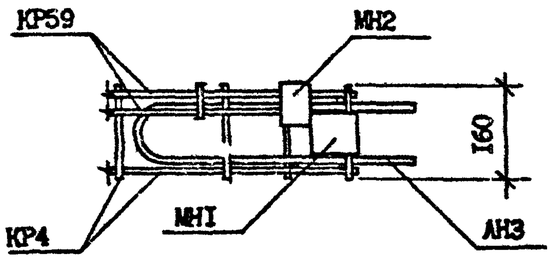

Взам. инв. №	Подпись и дата	Инв. № подл.

Копировал

Формат А3

Т.К. 1.090.1-7с Вып. 4-1 Копия верна

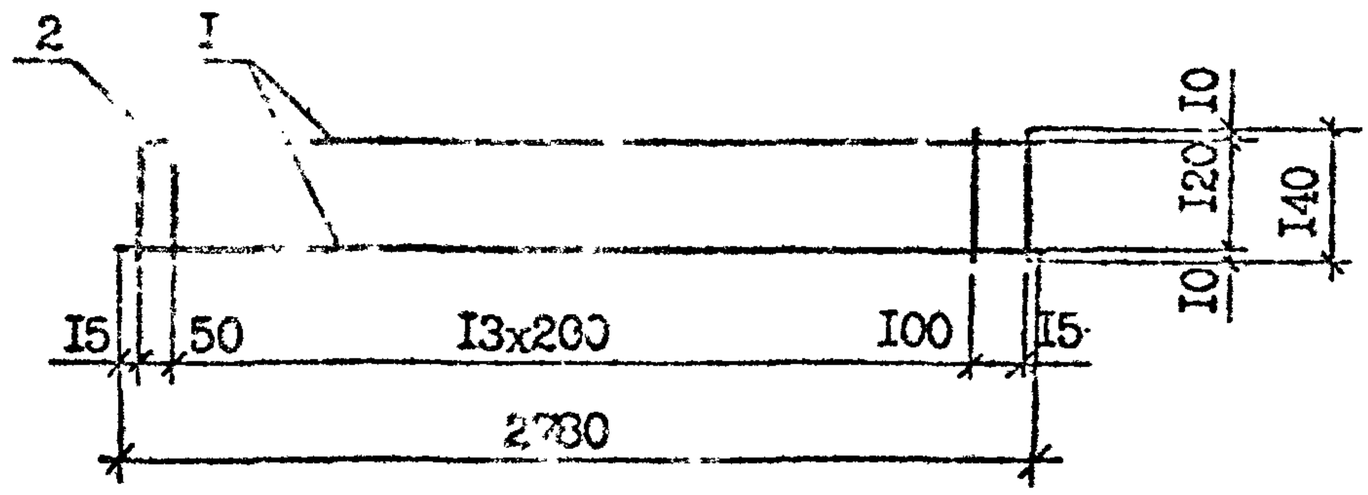

КР2,КР3,КР4,КР5

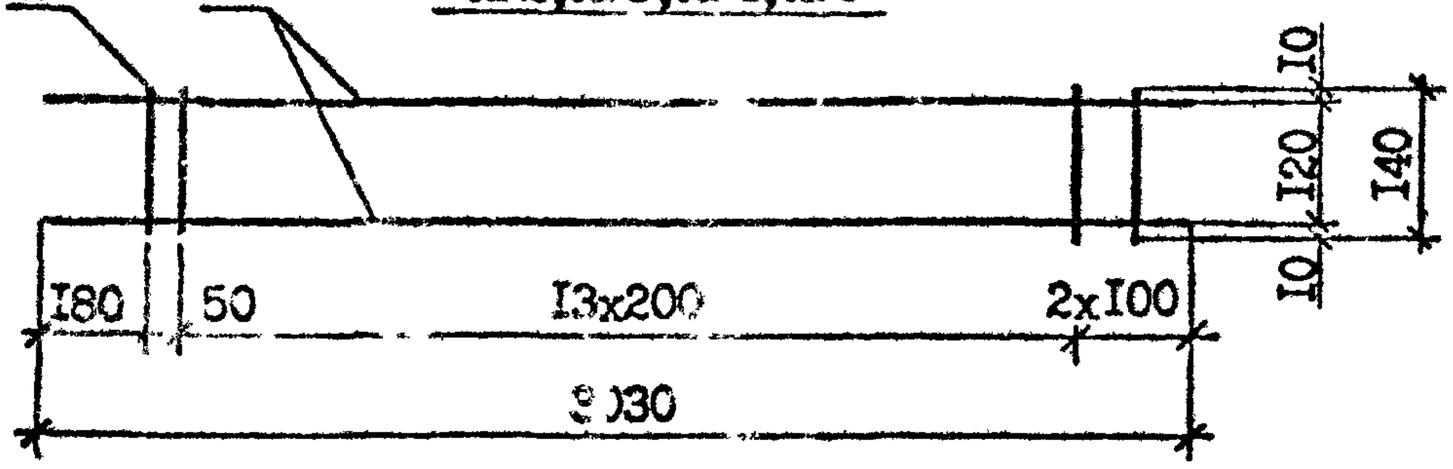

Марка	Поз.	Наименование	Кол.	Масса ед., кг	Масса, кг
КРI	I	Ф4ВрI, L=2780	2	0,26	0,68
	2	Ф4ВрI, L=I40	I6	0,0I	
КР2	I	Ф4ВрI, L=3030	2	0,28	0,72
	2	Ф4ВрI, L=I40	I6	0,0I	
КР3	I	Ф32АIII, L=3030	2	I9,I2	39,20
	2	Ф8АIII, L=I40	I6	0,06	
КР4	I	Ф20АIII, L=3030	2	7,47	I5,26
	2	Ф6ВрI, L=I40	I6	0,02	
КР5	I	ФI4АIII, L=3030	2	3,66	7,64
	2	Ф6ВрI, L=I40	I6	0,02	

тура: класса Вр-I по ГОСТ 6727-80*, класса А-III по ГОСТ 578I-82*

Разраб.	Шелия		19.7.90	I.090.I-7с.4-I 39	
Проверил	Салихова		19.7.90		
ГИП	Бурдуванадз		19.7.90		
Нач.отд.	Бахтадзе		19.7.90	Каркас КРI...КР5	Стадия: Р; Лист: ; Листов: I
Н.контр.	Маркарян		19.7.9		ТбилЗНИИЭП

Взам.инв.№ | Подпись и дата | Инв.№подл.

Формат А4

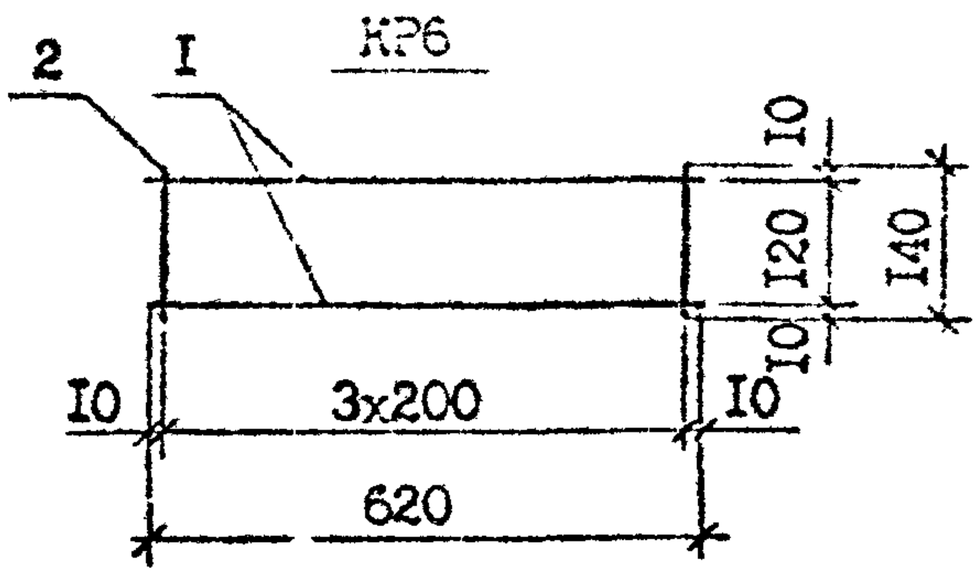

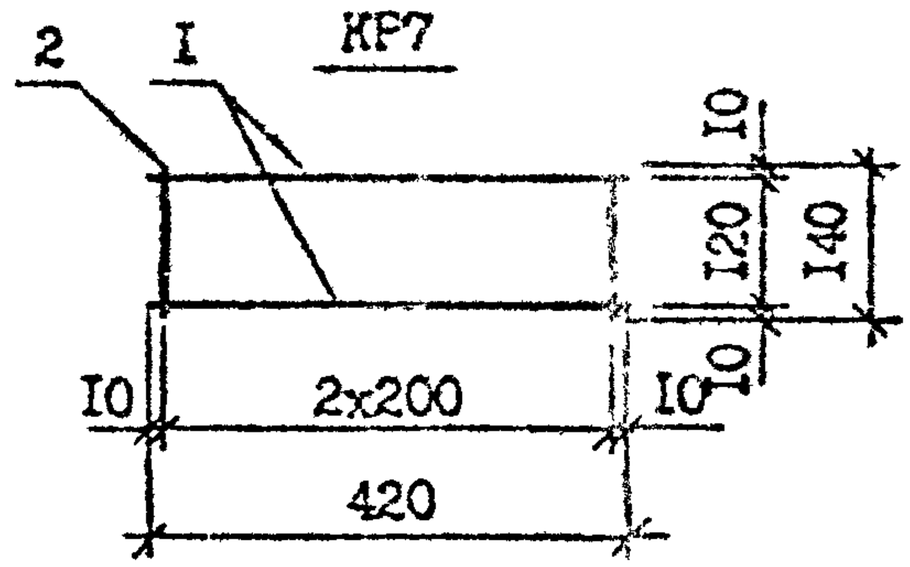

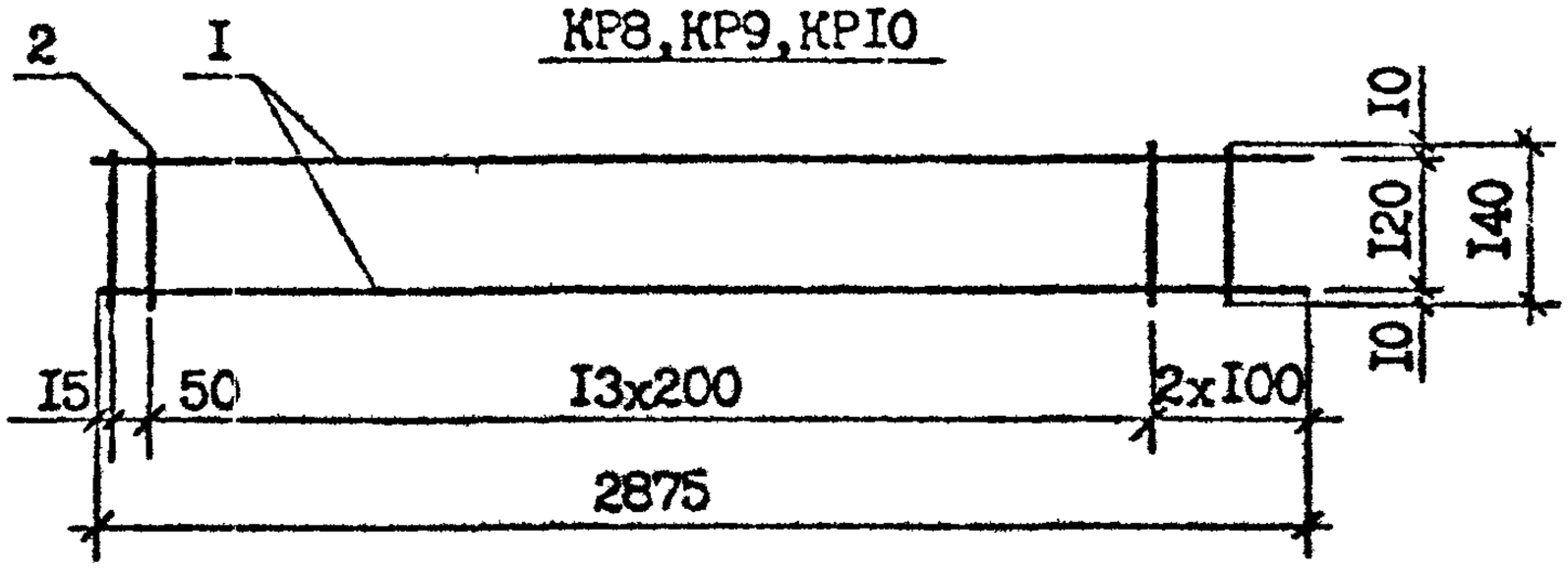

Марка	Поз.	Наименование	Кол.	Масса ед., кг	Масса, кг
КР6	I	Ф4ВрI, L=620	2	0,06	0,I6
	2	Ф4ВрI, L=I40	4	0,0I	
КР7	I	Ф4ВрI, L=420	2	0,04	0,II
	2	Ф4ВрI, L=I40	3	0,0I	
КР8	I	Ф6АШ, L=2875	2	0,64	I,44
	2	Ф4ВрI, L=I40	I6	0,0I	
КР9	I	ФI6АШ, L=2875	2	4,54	9,40
	2	Ф5ВрI, L=I40	I6	0,02	
КРI0	I	Ф8АШ, L=2875	2	I,I4	2,44
	2	Ф4ВрI, L=I40	I6	0,0I	

Арматура: класса Вр-I по ГОСТ 6727-80*,
класса А-Ш по ГОСТ 578I-82*

Взам.инв.№

Подпись и дата

Инв.№подл.

Разраб.	Шелия		19.7.90	I.090.I-7с.4-I 40			
Проверил	Салихова		19.7.90				
ГИП	Бурджанадзе		19.7.90				
Нач.отд.	Бахтадзе		19.7.90	Каркас КР6...КРI0	Стадия	Лист	Листов
					Р		I
					ТбилЗНИИЭП		
Н.контр.	Маркарян		19.7.90				

Формат А4

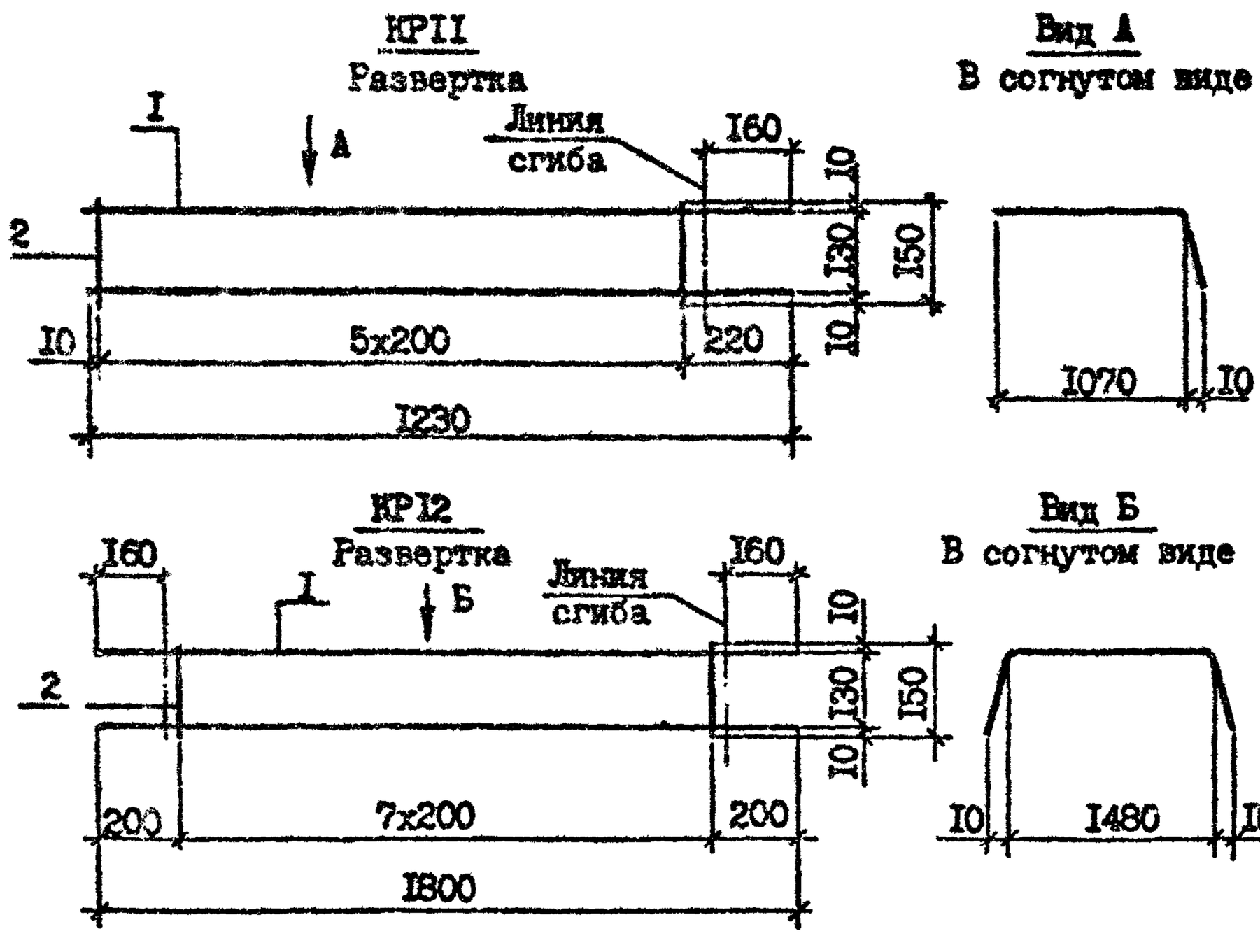

Марка	Поз.	Наименование	Кол.	Масса ед., кг	Масса, кг
КР11	1	Ф4 Вр-I, L=1230	2	0,11	0,28
	2	Ф4 Вр-I, L=150	6	0,01	
КР12	1	Ф4 Вр-I, L=1800	2	0,17	0,42
	2	Ф4 Вр-I, L=150	8	0,01	

Арматура класса Вр-I по ГОСТ 6727-80*

Разраб.	Шелия		07.79	1.090.1-7с.4-1 41			
Проверил	Салихова		07.79				
ГИП	Бурджанадзе		07.79				
Нач.отд.	Бахтадзе		07.79	Каркас КР11,КР12	Стадия	Лист	Листов
					Р		1
					ТбилЗНИИЭП		
Н.контр.	Маркарян		07.79				

Подпись и дата | Взам. инв. №

Инв. № подл.

Копировал | Формат А4

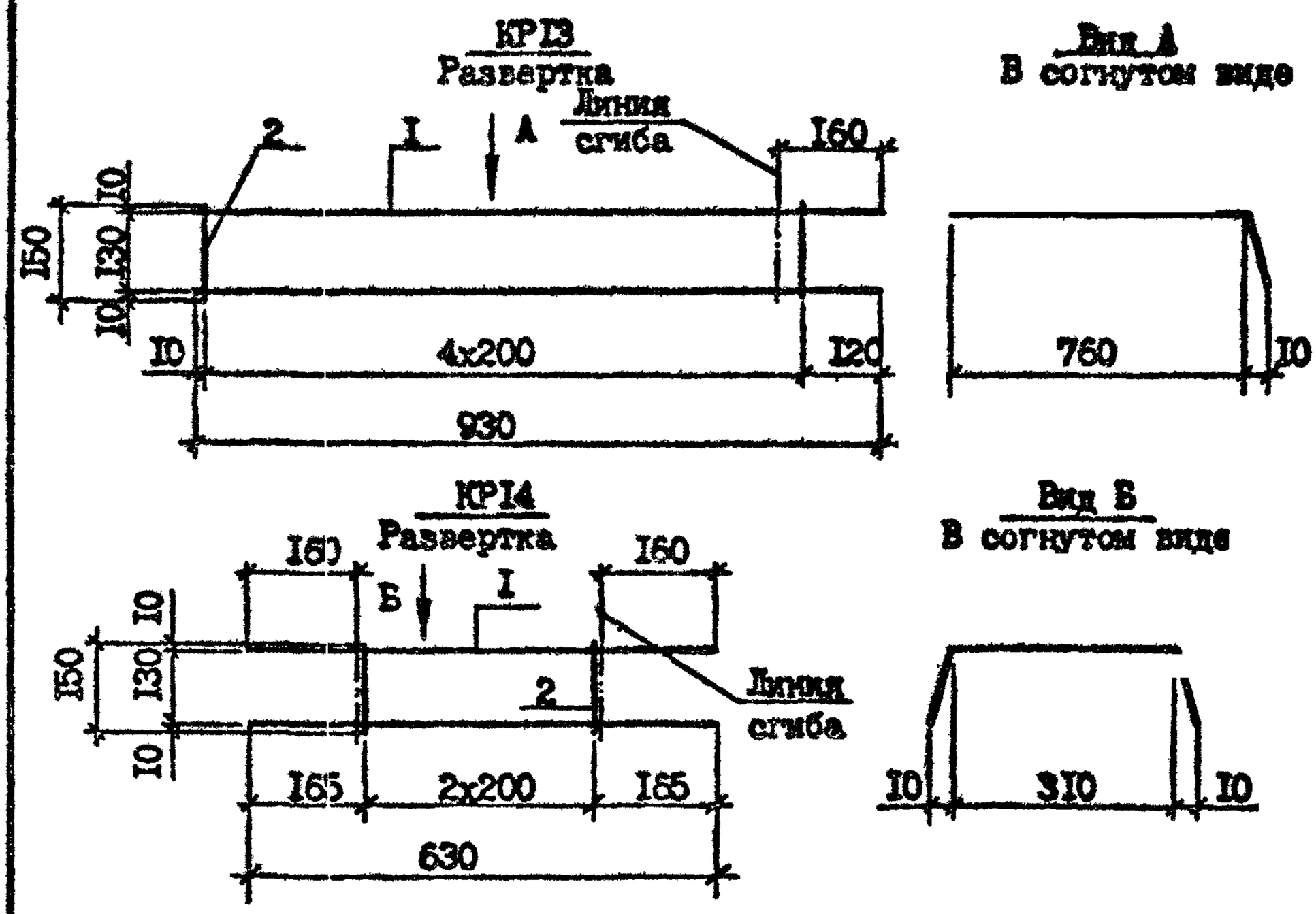

Марка	Поз.	Наименование	Кол.	Масса ед., кг	Масса, кг
КР13	1	Ф4 Вр-I, L =930	2	0,09	0,23
	2	Ф4 Вр-I, L =150	5	0,01	
КР14	1	Ф4 Вр-I, L =630	2	0,06	0,15
	2	Ф4 Вр-I, L =150	3	0,01	

Арматура класса Вр-I по ГОСТ 6727-80*

Разраб.	Шелия		1979г.	1.090.1-7с.4-1 42	
Проверил	Салихова		1979г.		
ГИП	Бурджанадзе		1979г.		
Нач.отд.	Бахтадзе		1979г.	Каркас КР13,КР14	Стадия: Р; Лист; Листов: 1; ТбилЗНИИЭП
Н.контр.	Маркарян		1979г.		

Подпись и дата | Взам. инв. №

Инв. № подл.

Т.К. 1.090.1-7с вып. 4-1

Копия верна

КР15
Развертка

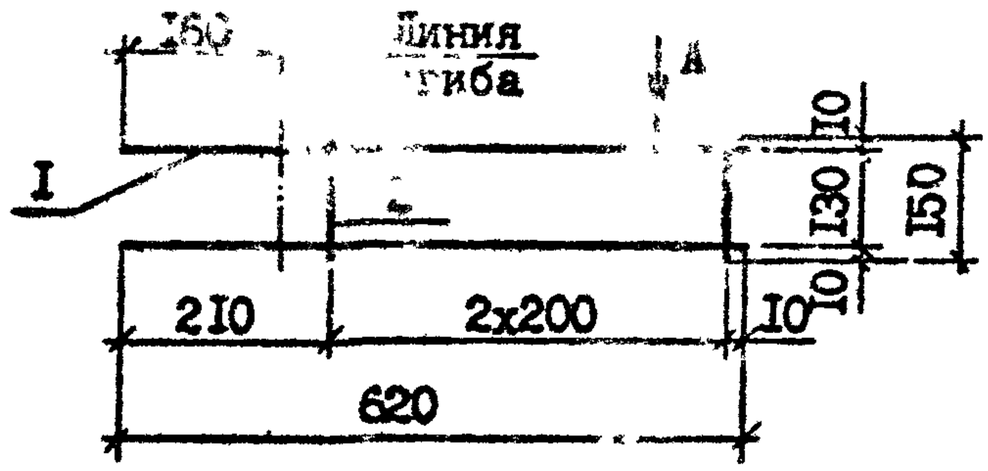

Вид А
В согнутом виде

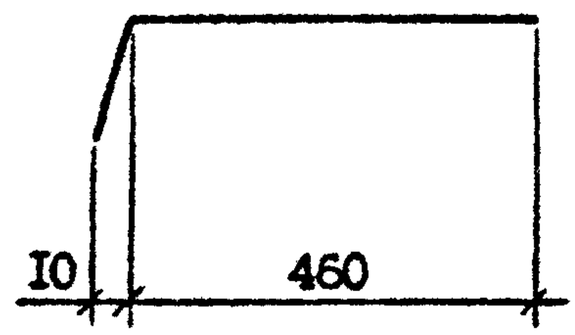

КР16
Развертка

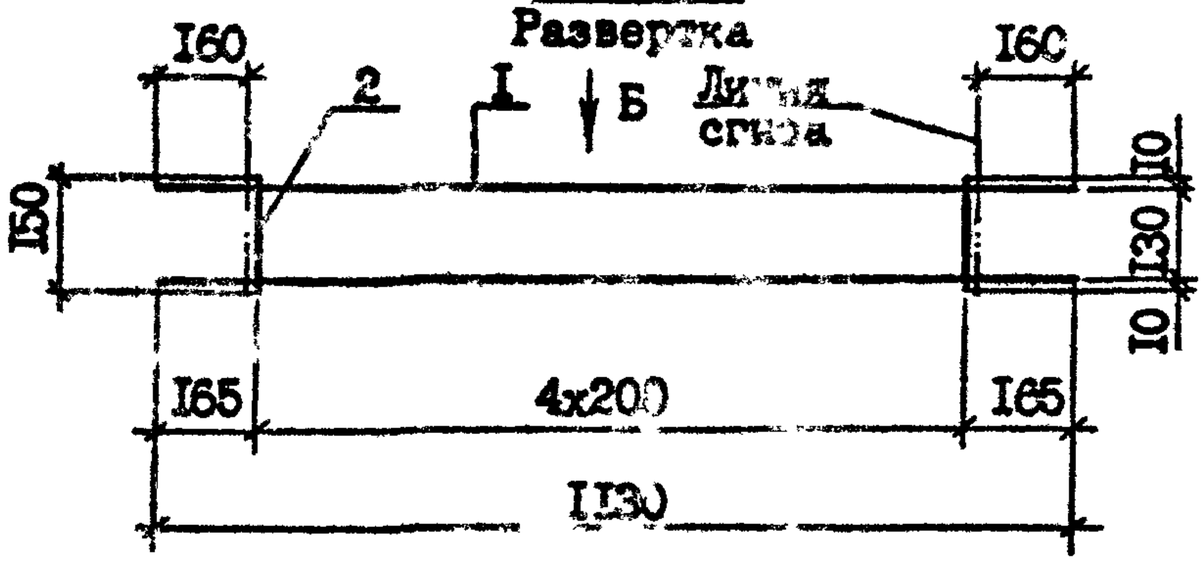

Вид Б
В согнутом виде

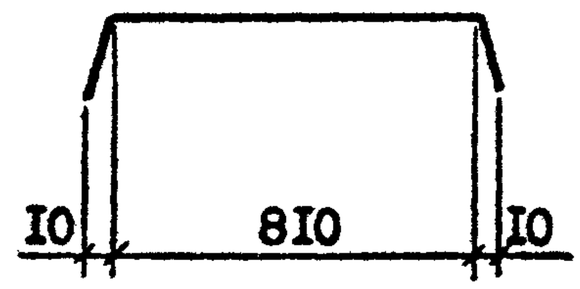

Марка	Поз.	Наименование	Кол.	Масса ед., кг	Масса, кг
КР15	I	Ф4 Вр-I, L =620	2	0,06	0,15
	2	Ф4 Вр-I, L =150	3	0,01	
КР16	I	Ф4 Вр-I, L =1130	2	0,10	0,25
	2	Ф4 Вр-I, L =150	5	0,01	

Арматура класса Вр-I по ГОСТ 6727-80*

Разраб.	Шелия		1.90	I.090.I-7с.4-I 43			
Проверил	Салихова		1.90				
ГИП	Бурджанадзе		1.90				
Нач.отд.	Бахтадзе		1.90	Каркас КР15,КР16	Стадия	Лист	Листов
					Р		I
					ТбилЗНИИЭП		
Н.контр.	Маргарян		1.90				

Подпись и дата

Взам. инв. №

Инв. № подл

Копировал

Формат А4

КР17

Развертка

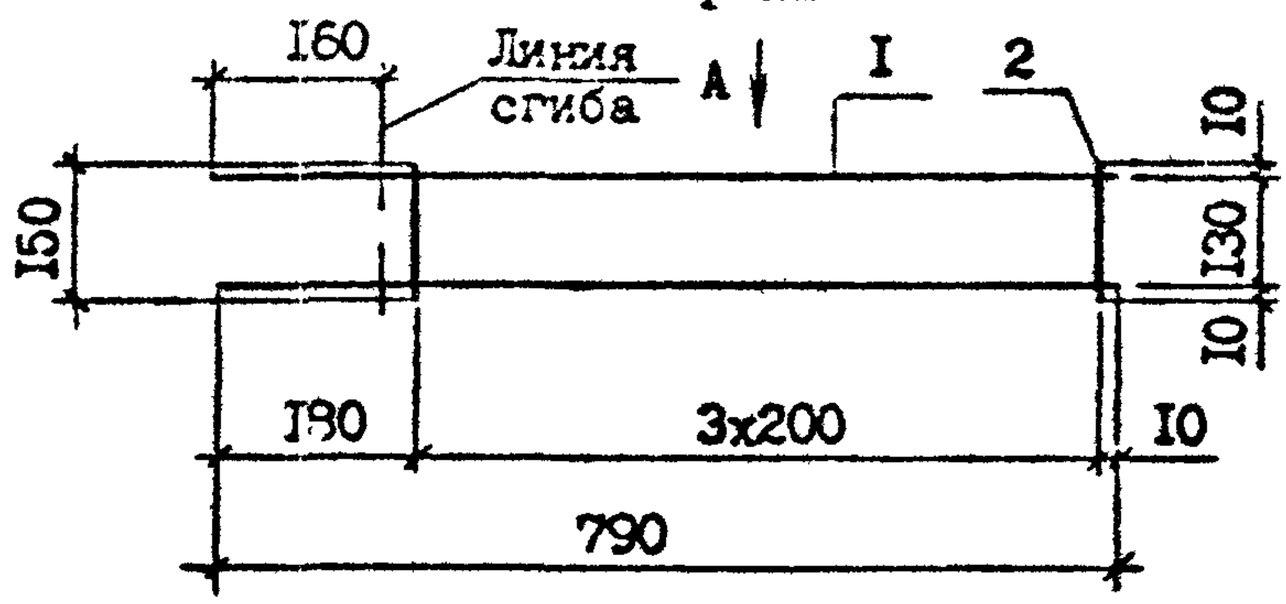

Вид А

В согнутом виде

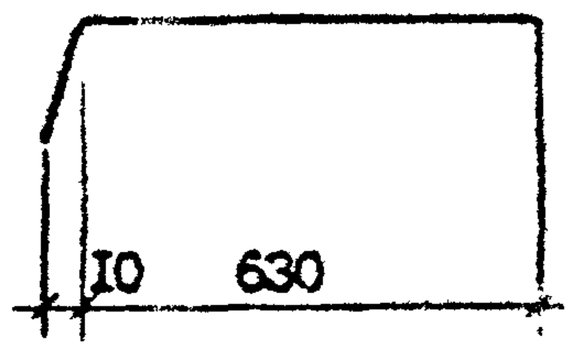

КР18

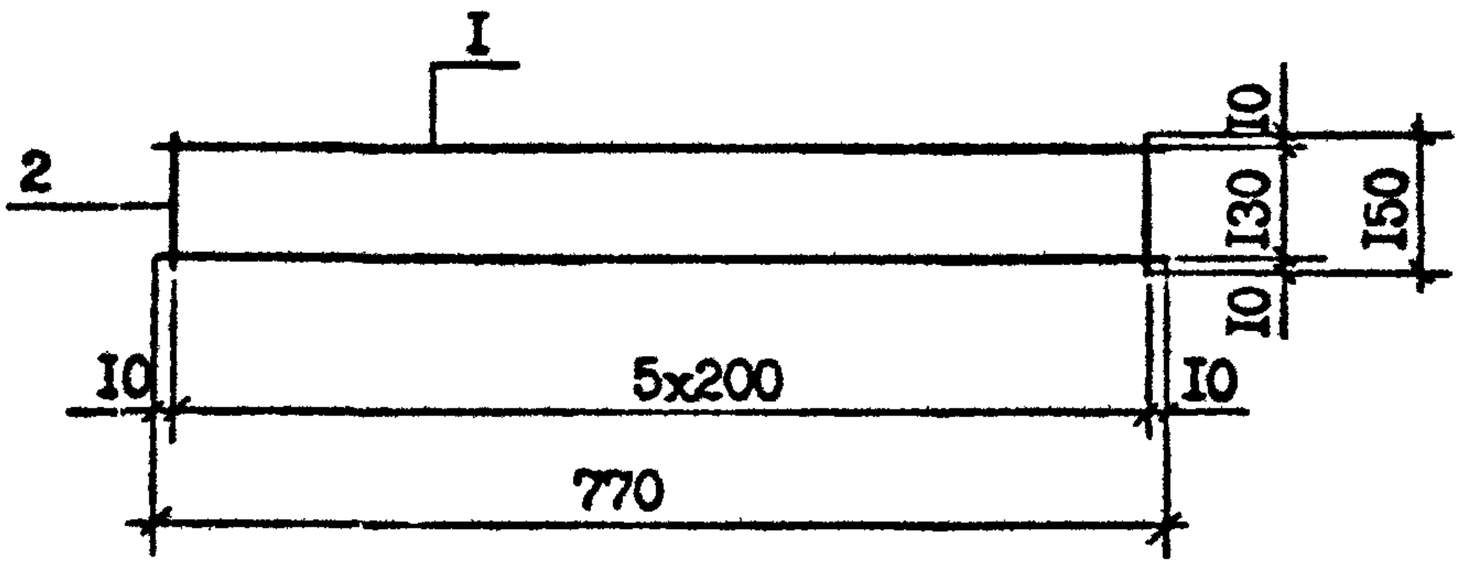

Марка	Поз.	Наименование	Кол.	Масса ед., кг	Масса, кг
КР17	I	Ф4 Вр-I, L =790	2	0,07	0,18
	2	Ф4 Вр-I, L =150	4	0,01	
КР18	I	Ф4 Вр-I, L =770	2	0,07	0,20
	2	Ф4 Вр-I, L =150	6	0,01	

Арматура класса Вр-I по ГОСТ 6727-80*

Разраб.	Шелия			I.090.I-7с.4-I 44			
Проверил	Салихова						
ГИП	Бурджанадзе						
Нач.отд.	Бахтадзе			Каркас КР17,КР18	Стадия	Лист	Листов
					Р		1
					ТбилЗНИИЭП		
Н.контр.	Маркарян						

Подпись и дата

Взам. инв. №

Инв. № подл

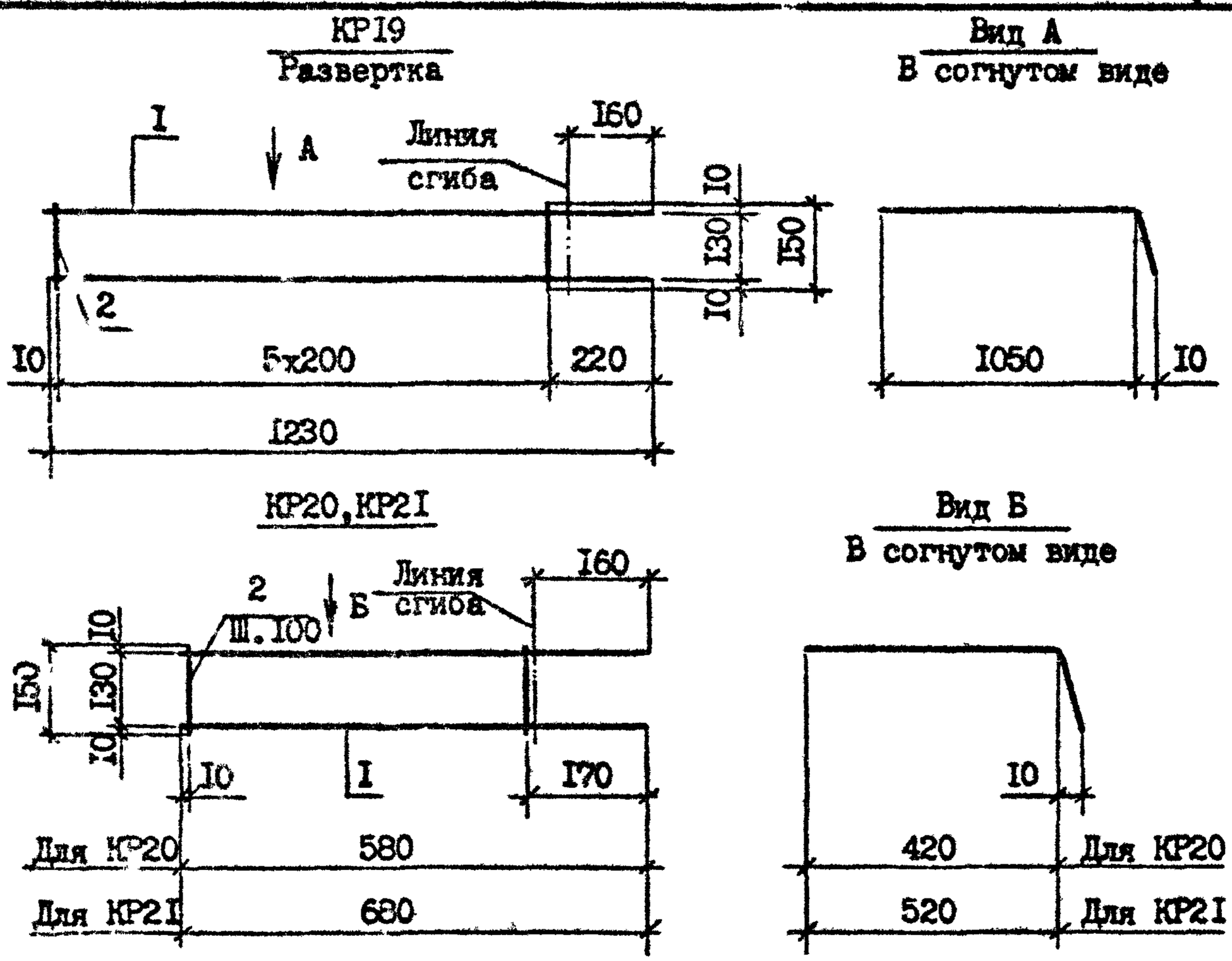

Марка	Поз.	Наименование	Кол.	Масса ед., кг	Масса, кг
КР19	I	Ф8 А-III, L=1230	2	0,49	I,34
	2	Ф8 А-III, L=150	6	0,06	
КР20	I	Ф8 А-III, L=580	2	0,23	0,76
	2	Ф8 А-III, L=150	5	0,06	
КР21	I	Ф8 А-III, L=680	2	0,27	0,90
	2	Ф8 А-III, L=150	6	0,06	

Арматура класса Вр-I по ГОСТ 6727-80*,
класса А-III по ГОСТ 5781-82*

Разраб.	Шелия		10.90	I.090.I-7с.4-I 45			
Проверил	Салихова		10.90				
ГИП	Бурджиладзе		10.90				
Нач.отд.	Бахтадзе		10.90	Каркас КР19...КР21	Стадия	Лист	Листов
					Р		I
					ТбилЗНИИЭП		
Н.контр.	Маркарян		10.90				

Подпись и дата | Взам. инв. № | Инв. № подл

Копировал | Формат А4

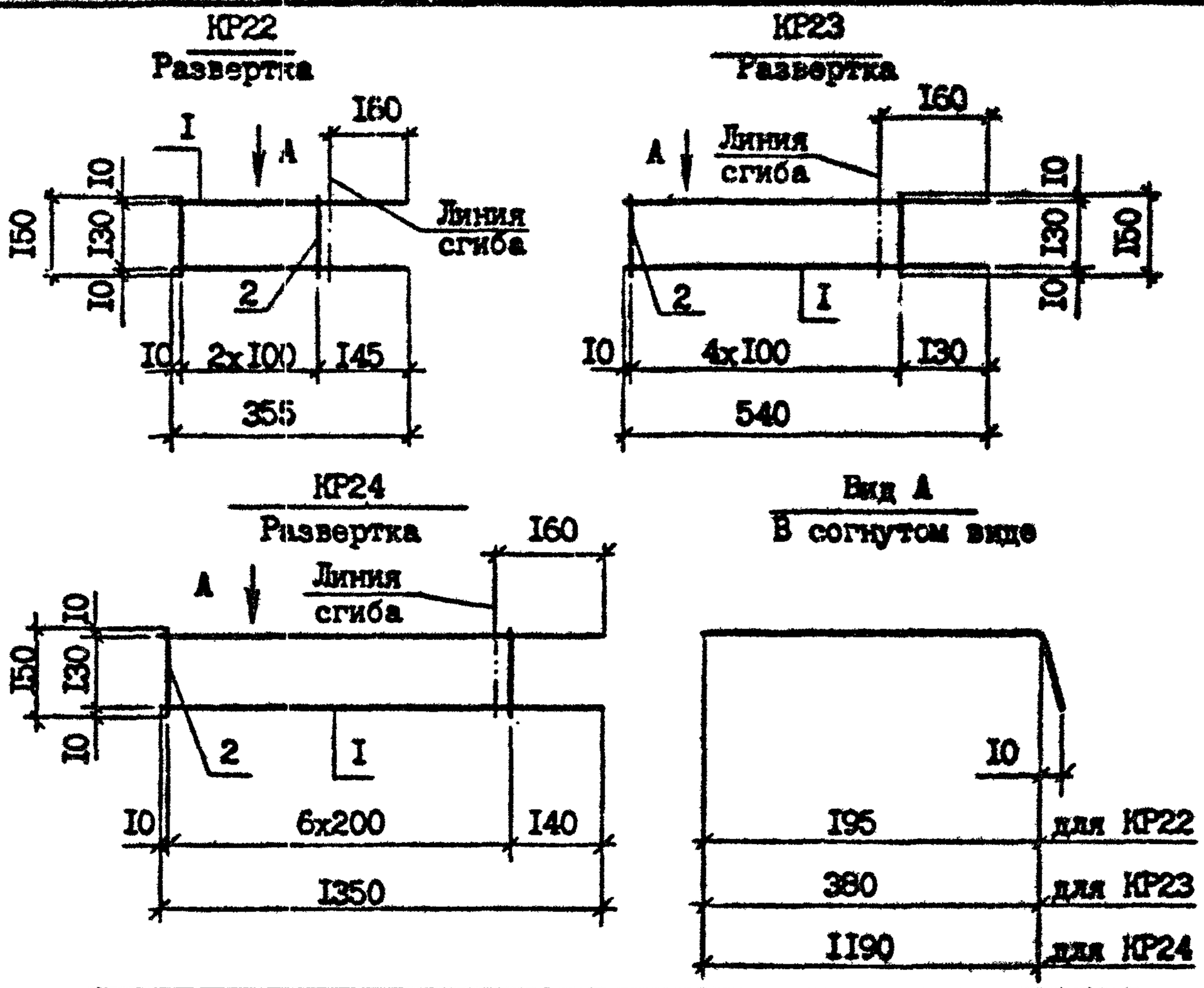

Марка	Поз.	Наименование	Кол.	Масса ед., кг	Масса, кг
КР22	I	Ф8 А-III, L =355	2	0,I4	0,46
	2	Ф8 А-III, L =I50	3	0,06	
КР23	I	Ф8 А-III, L =540	2	0,2I	0,72
	2	Ф8 А-III, L =I50	5	0,06	
КР24	I	Ф4 Вр-I, L =I350	2	0,I2	0,3I
	2	Ф4 Вр-I, L =I50	7	0,0I	

Арматура класса А-III по ГОСТ 5781-82*

Разраб.	Шелия			I.090.I-7с.4-I 46	
Проверил	Салихова				
ГИП	Бурджанадзе				
Нач.отд.	Бахтадзе			Каркас КР22...КР24	Стадия: Р; Лист; Листов: I
Н.контр.	Маркарян				Тбилгипрострой ЗНИИЭП

Взам. инв. №

Подпись и дата

Инв. № подл.

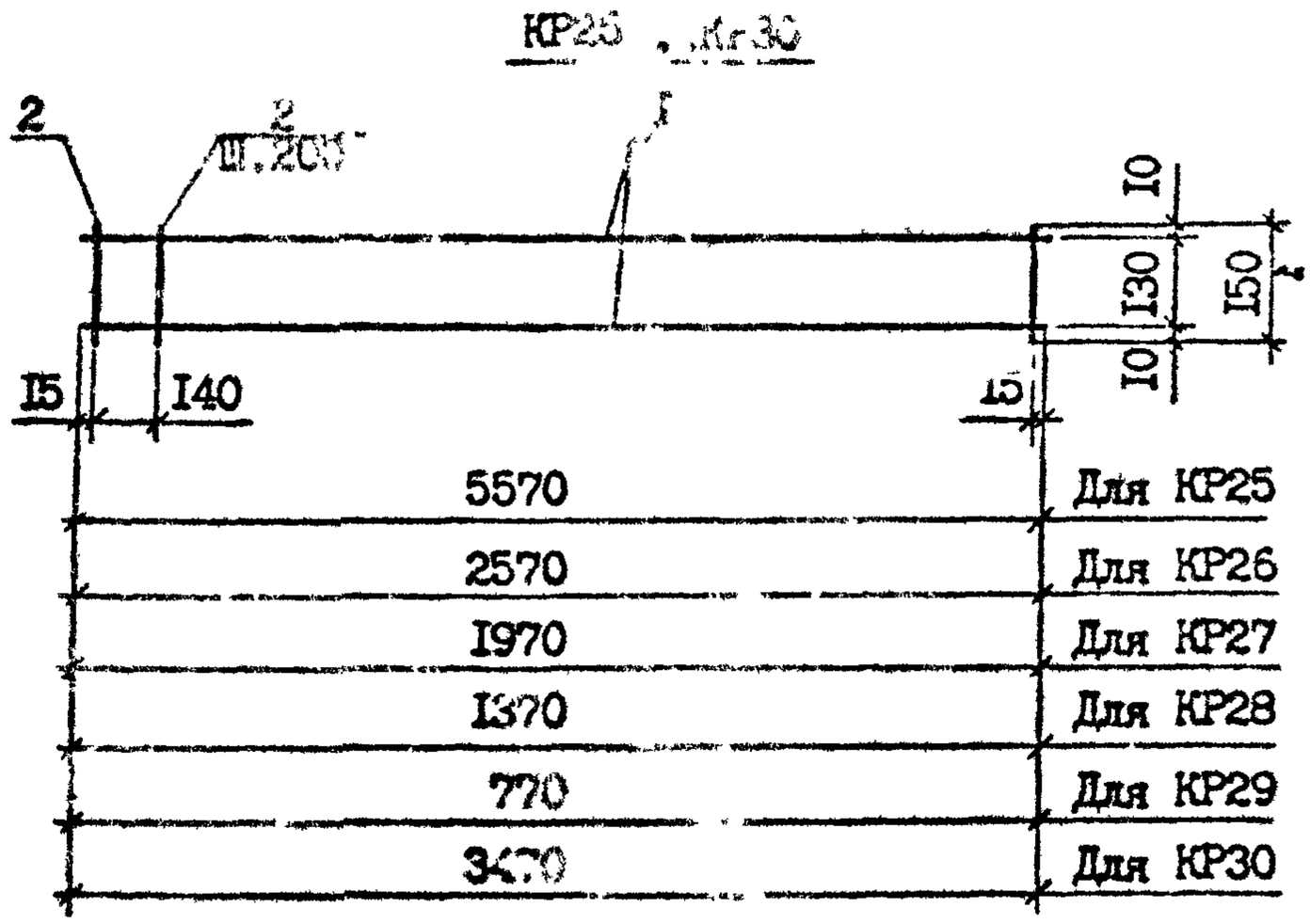

Марка	Поз.	Наименование	Кол.	Масса ед., кг	Масса, кг
КР25	1	Ф4 Вр-I, L =5570	2	0,51	1,30
	2	Ф4 Вр-I, L =150	29	0,01	
КР26	1	Ф4 Вр-I, L =2570	2	0,24	0,61
	2	Ф4 Вр-I, L =150	18	0,01	
КР27	1	Ф4 Вр-I, L =1970	2	0,18	0,46
	2	Ф4 Вр-I, L =150	11	0,01	
КР28	1	Ф4 Вр-I, L =1370	2	0,13	0,33
	2	Ф4 Вр-I, L =150	8	0,01	
КР29	1	Ф4 Вр-I, L =770	2	0,07	0,18
	2	Ф4 Вр-I, L =150	5	0,01	
КР30	1	Ф4 Вр-I, L =3470	2	0,32	0,81
	2	Ф4 Вр-I, L =150	18	0,01	

Арматура класса Вр-I по ГОСТ 6727-80*

Разраб.	Шелия		10.90	I.090.I-7с.4-I 47
Проверил	Сапхова		10.90	
ГИП	Бурджанадзе		10.90	
Нач.отд.	Бахтадзе		10.90	Каркас КР25...КР30
Н.контр.	Маркарян		10.90	

Стадия	Лист	Листов
Р		I

ТбилЗНИИЭП

Т.К. 1.090.1-7с Вып. 4-1 Копия

Инв. № подл. | Подпись и дата | Взам. инв. №

Копировал Формат А4

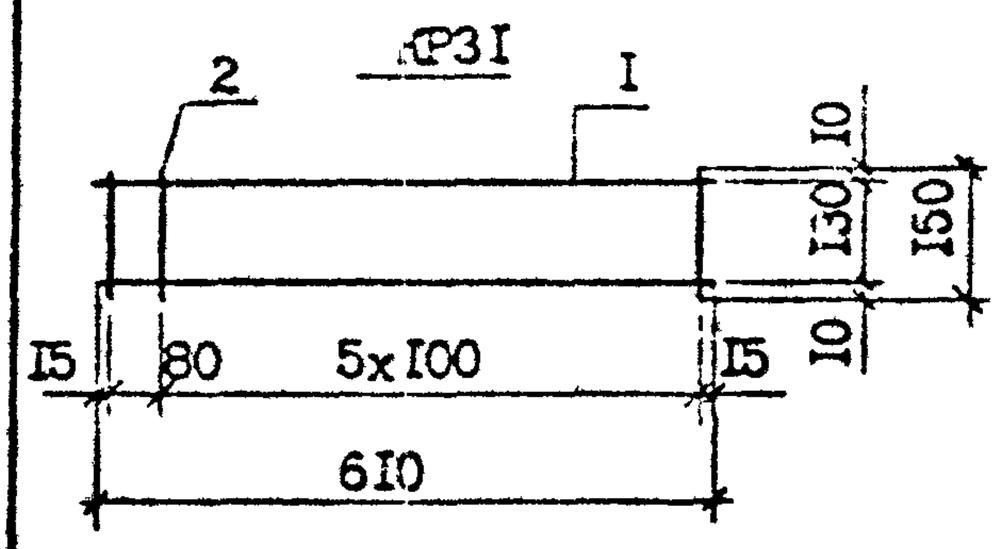

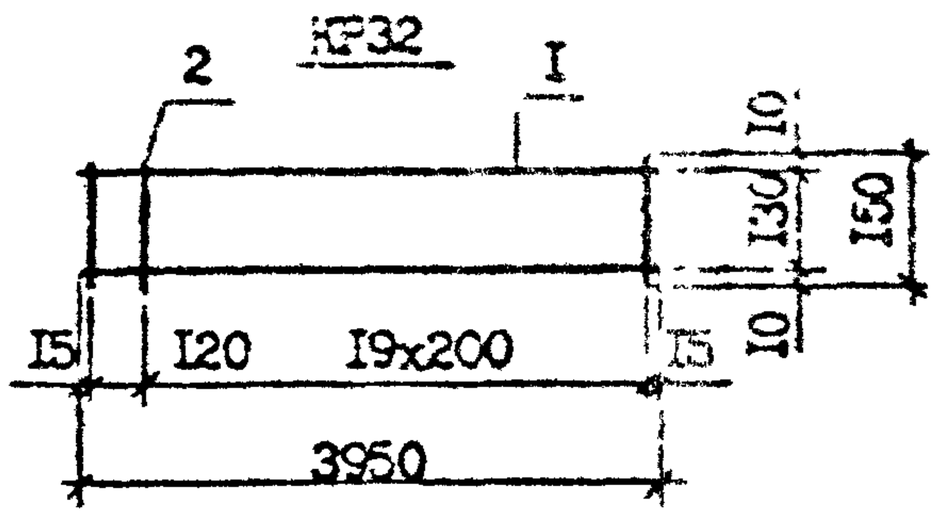

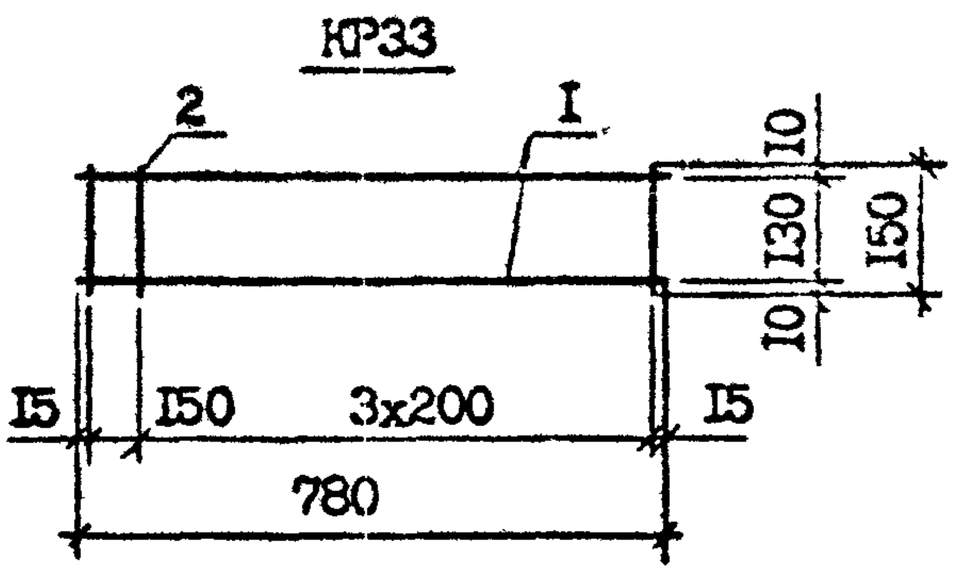

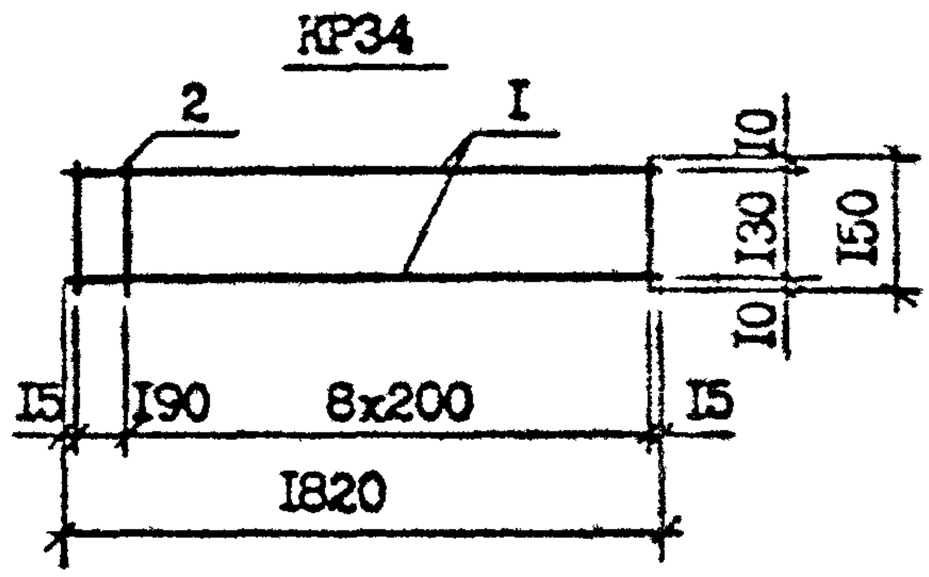

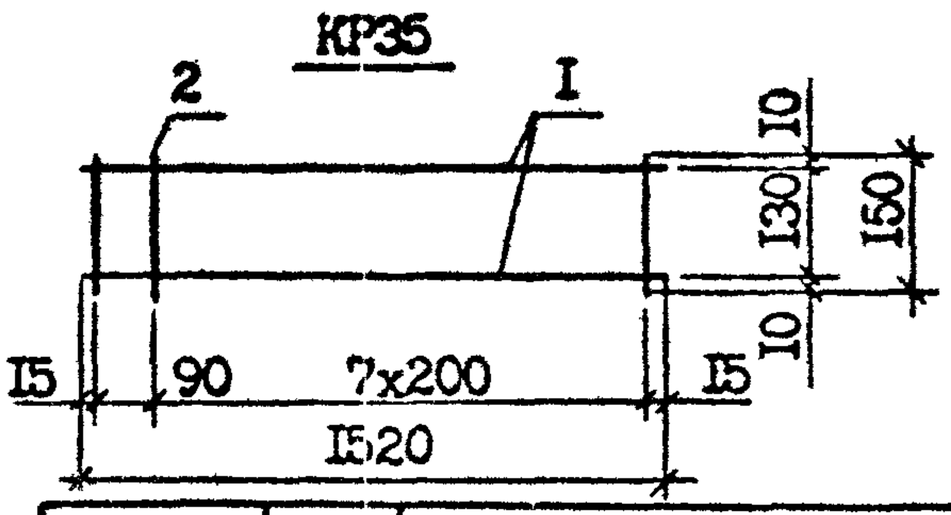

Арматура класса Вр-I
по ГОСТ 6727-80*

Марка	Поз.	Наименование	Кол.	Масса ед., кг	Масса, кг
КР31	1	Ф4 Вр-I, L =610	2	0,06	0,19
	2	Ф4 Вр-I, L =150	7	0,01	
КР32	1	Ф4 Вр-I, L =3950	2	0,36	0,93
	2	Ф4 Вр-I, L =150	21	0,01	
КР33	1	Ф4 Вр-I, L =780	2	0,07	0,19
	2	Ф4 Вр-I, L =150	5	0,01	
КР34	1	Ф4 Вр-I, L =1820	2	0,17	0,44
	2	Ф4 Вр-I, L =150	10	0,01	
КР35	1	Ф4 Вр-I, L =1520	2	0,14	0,37
	2	Ф4 Вр-I, L =150	9	0,01	

Разраб.	Шелия		1.08.90	1.090.1-7с.4-1 48			
Проверил	Салихова		1.08.90				
ГИП	Бурджанадзе		1.08.90				
Нач.отд.	Бахтадзе		1.08.90	Каркас КР31...КР35	Стадия	Лист	Листов
					Р		1
					ТбилЗНИИЭП		
Н.контр.	Маркарян		1.08.90				

Подпись и дата | Взам инв № | Инв. № подл

Копировал | Формат А4

Копия верна

Т.К. 1.090.1-7с вып. 4-1

КР36...КР39

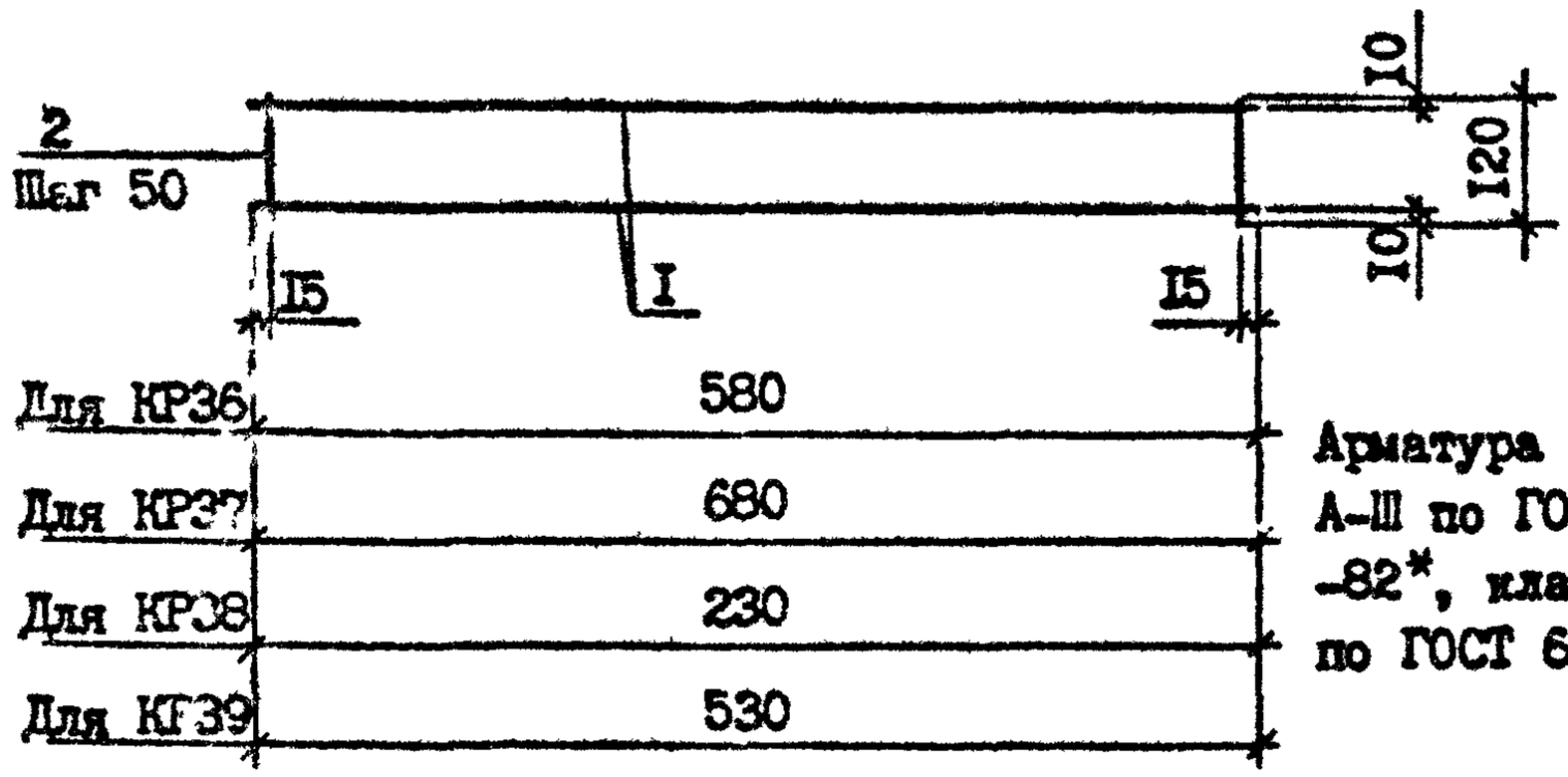

Арматура класса А-III по ГОСТ 5781-82*, класса Вр-I по ГОСТ 6727-80*

КР40, КР41

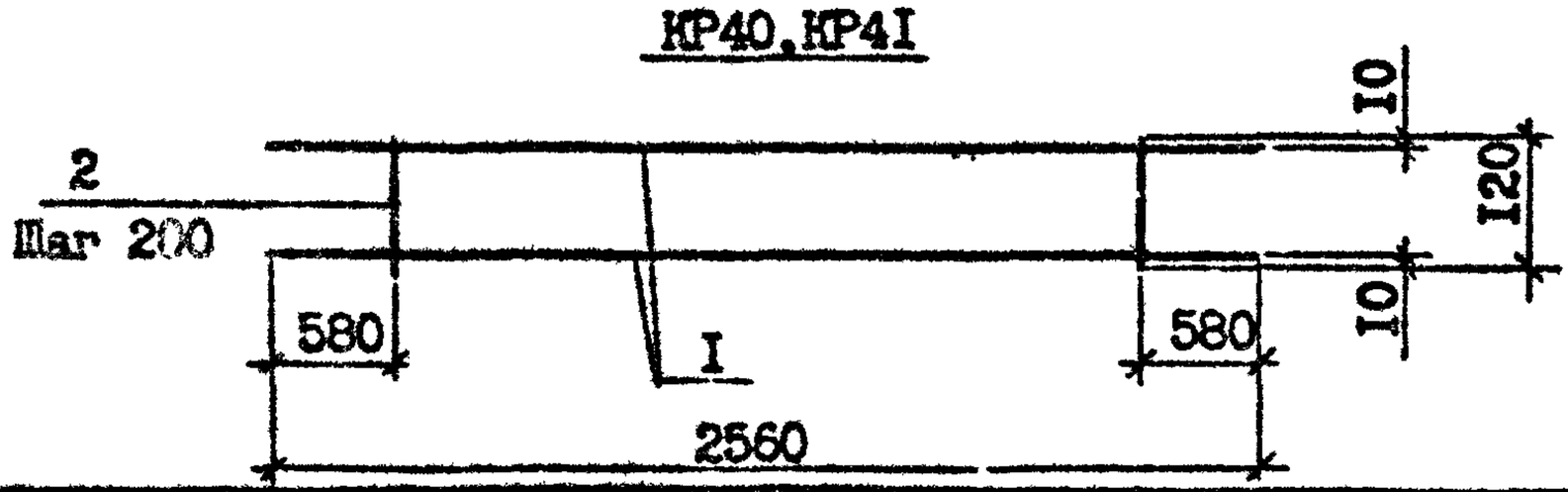

Марка	Поз.	Наименование	Кол.	Масса ед., кг	Масса, кг
КР36	I	Ф4 Вр-I, L=580	2	0,05	0,22
	2	Ф4 Вр-I, L=150	12	0,01	
КР37	I	Ф4 Вр-I, L=680	2	0,06	0,26
	2	Ф4 Вр-I, L=150	14	0,01	
КР38	I	Ф4 Вр-I, L=230	2	0,02	0,09
	2	Ф4 Вр-I, L=150	5	0,01	
КР39	I	Ф4 Вр-I, L=530	2	0,05	0,21
	2	Ф4 Вр-I, L=150	11	0,01	
КР40	I	Ф14 А-III, L=2560	2	3,10	6,36
	2	Ф5 Вр-I, L=120	8	0,02	
КР41	I	Ф10 А-III, L=2560	2	1,58	3,24
	2	Ф4 Вр-I, L=120	8	0,01	

Разраб.	Шелия		2.09.90	I.090.I-7с.4-I 49
Проверил	САлихова		2.09.90	
ГИП	Бурджанадзе		2.09.90	
Нач.отд.	Бахтадзе		2.09.90	Каркас КР36...КР41
Н.контр.	Маргарян		2.09.90	

Стадия	Лист	Листов
Р		I

ТбилЗНИИЭП

Подпись и дата

Взам. инв. №

Инв. № подл.

Копировал

Формат А4

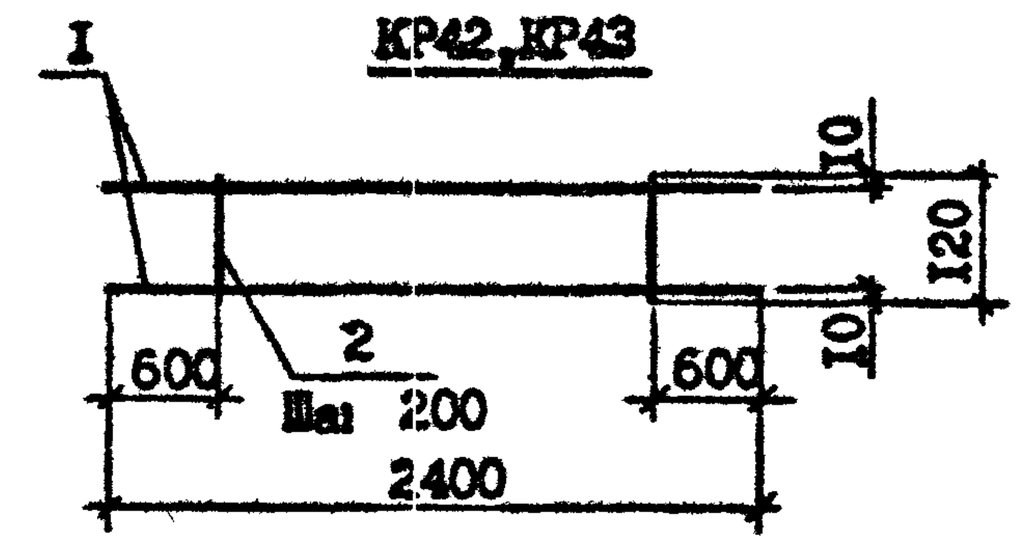

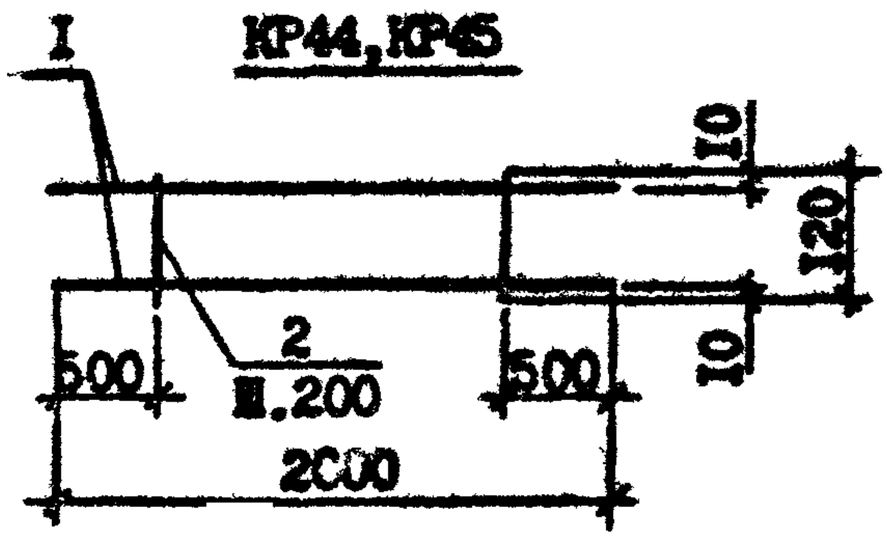

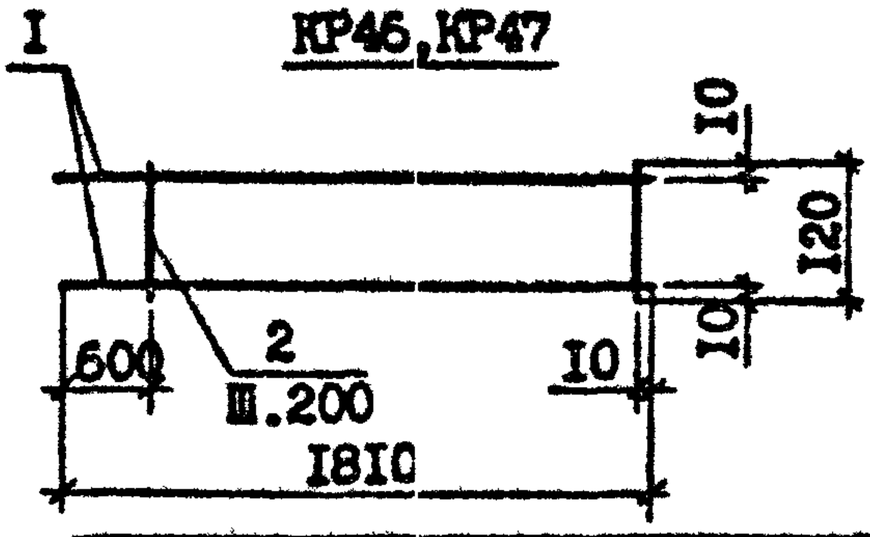

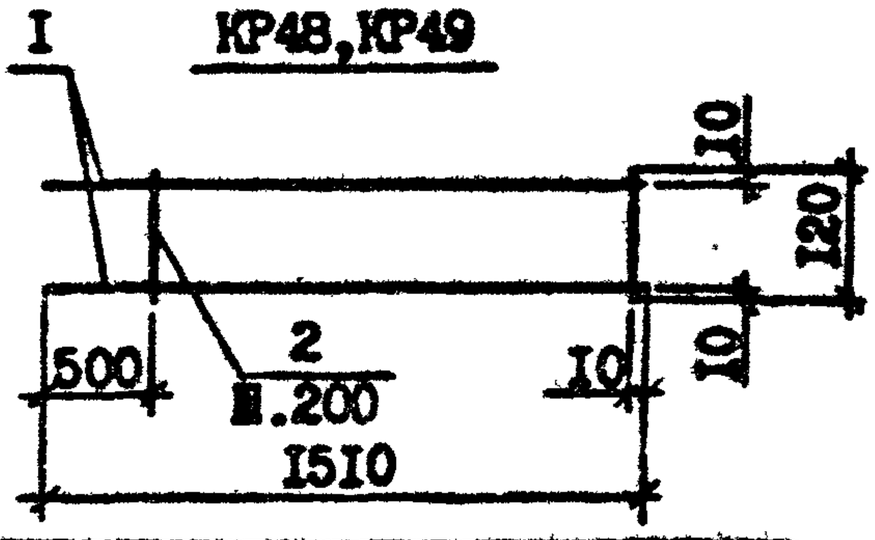

Марка	Поз.	Наименование	Кол.	Масса ед., кг	Масса, кг
КР42	I	Ф10 А-III, L =2400	2	I,48	3,10
	2	Ф5 Вр-I, L =120	7	0,02	
КР43	I	Ф8 А-III, L =2400	2	0,95	I,97
	2	Ф4 ВР-I, L =120	7	0,0I	
КР44	I	Ф10 А-III, L =2000	2	I,23	2,58
	2	Ф5 Вр-I, L =120	6	0,02	
КР45	I	Ф8 А-III, L =2000	2	0,79	I,64
	2	Ф4 Вр-I, L =120	6	0,0I	
КР46	I	Ф14 А-III, L =1810	2	2,I9	4,52
	2	Ф5 Вр-I, L =120	7	0,02	
КР47	I	Ф10 А-III, L =1810	2	I,I2	2,3I
	2	Ф4 Вр-I, L =120	7	0,0I	
КР48	I	Ф14 А-III, L =1510	2	I,83	3,78
	2	Ф5 Вр-I, L =120	6	0,02	
КР49	I	Ф10 А-III, L =1510	2	0,93	I,92
	2	Ф4 Вр-I, L =120	6	0,0I	

Арматура класса А-III по ГОСТ 5781-82*,
класса Вр-I по ГОСТ 6727-80*

Разраб.	Щелия			I.090.I-7с.4-I 50		
Проверил	Салихова					
ГИП	Бурджанадзе					
Нач.отд.	Бахтадзе			Каркас КР42...КР49	Стадия	Лист	Листов
					Р		I
					ТбилЗНИИЭП		
Н.контр.	Маркарян						

Подпись и дата | Взам. инв. №

Инв. № подл

Копировал

Формат А4

Т.К. 1.090.1-7с вып. 4-1 Копия верна

КР50, КР51

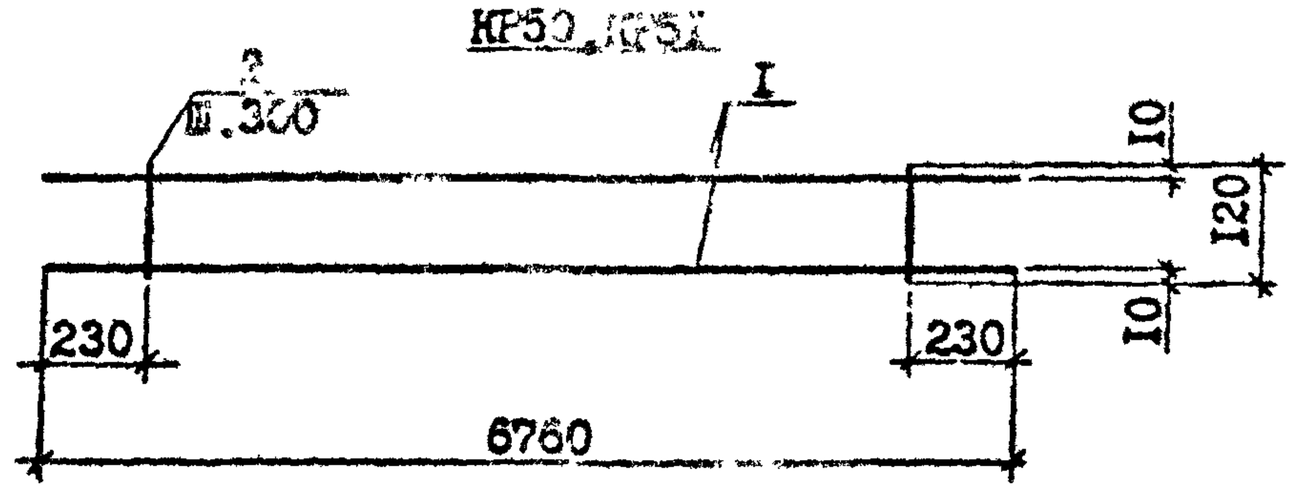

КР52, КР53

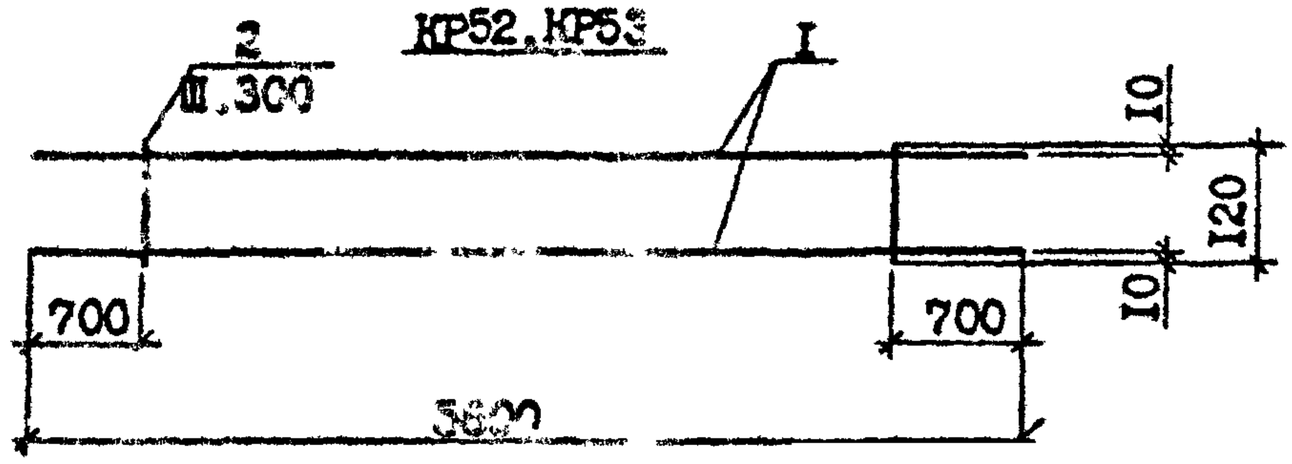

Марка	Поз.	Наименование	Кол.	Масса ед., кг	Масса, кг
КР50	I	Ф28 А-III, L =6760	2	32,68	66,46
	2	Ф8 А-III, L =120	22	0,05	
КР5I	I	Ф25 А-III, L =6760	2	25,96	53,02
	2	Ф8 А-III, L =120	22	0,05	
КР52	I	Ф18 А-III, L =5600	2	II,20	22,45
	2	Ф6 А-III, L =120	I5	0,03	
КР53	I	Ф22 А-III, L =[illegible]	2	I6,7I	33,87
	2	Ф6 А-I, L=I20	I5	0,03	

Арматура класса А-III по ГОСТ 578I-82*

Разраб.	Шелия		10.90	I.090.I-7с.4-I 5I			
Проверил	Салихова		10.90				
ГИП	Сурджанадзе		10.90				
Нач.отд.	Бахтадзе		10.90	Каркас КР50...КР53	Стадия	Лист	Листов
					Р		I
					ТбилЗНИИЭП		
Н.контр.	Маргарян		10.90				

Подпись и дата | Инв. № подл | Взам. инв. №

Копировал Формат А4

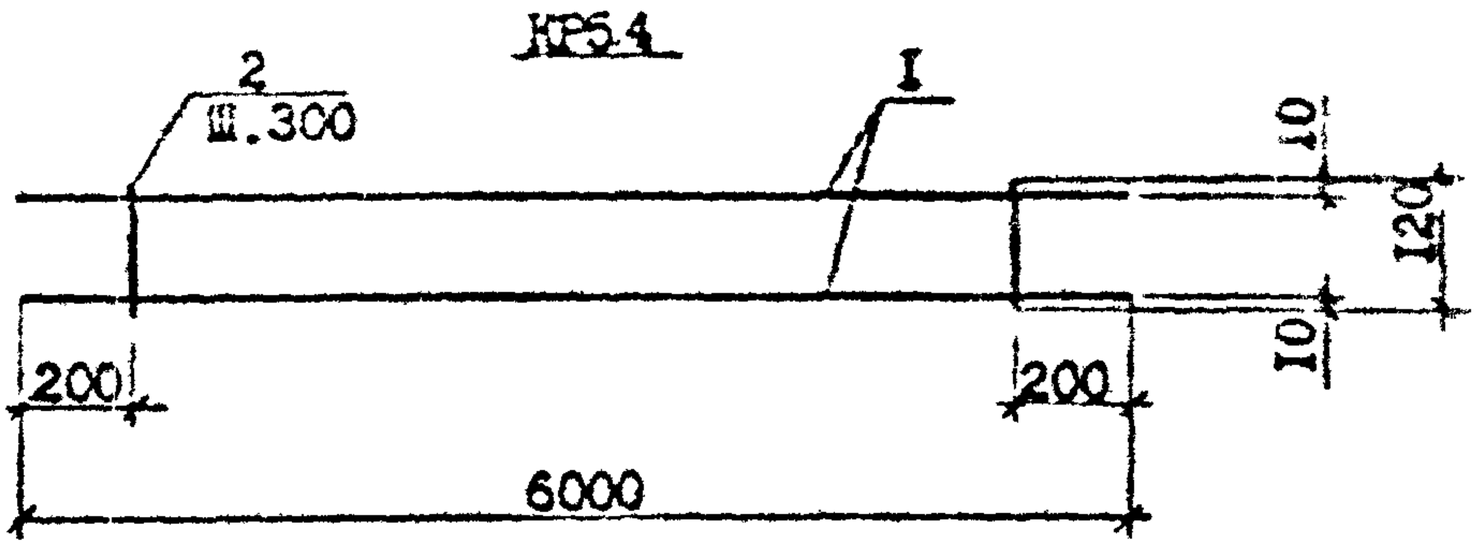

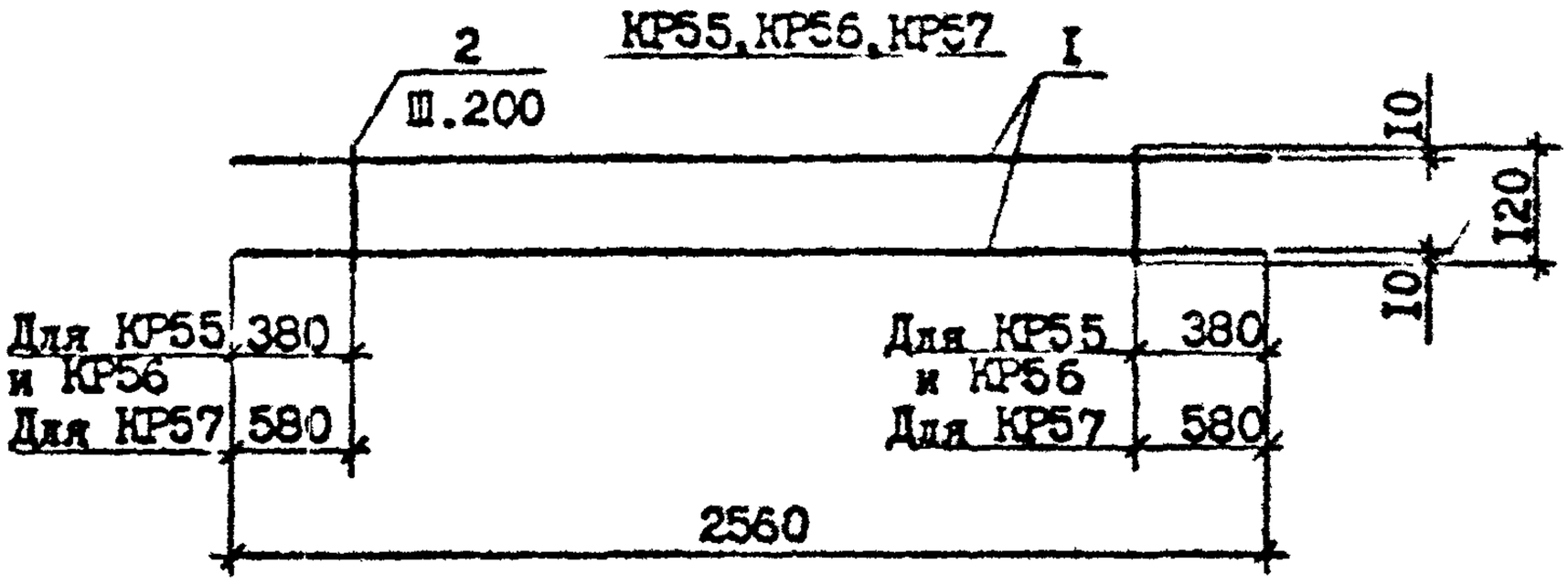

Марка	Поз.	Наименование	Кол.	Масса ед., кг	Масса, кг
КР54	I	Ф25 А-Ш, L =6000	2	23,12	47,24
	2	Ф8 А-Ш, L =120	20	0,05	
КР55	I	Ф18 А-Ш, L =2560	2	5,12	10,74
	2	Ф8 А-Ш, L =120	10	0,05	
КР56	I	Ф10 А-Ш, L =2560	2	1,58	3,36
	2	Ф5 Вр-I, L =120	10	0,02	
КР57	I	Ф10 А-Ш, L =2560	2	1,58	3,32
	2	Ф5 Вр-I, L =120	8	0,02	

Арматура: класса А-Ш по ГОСТ 5781-82*
класса Вр-I по ГОСТ 6727-80*

Разраб.	Шелия			I.090.I-7с.4-I 52			
Проверил	Салихова						
ГИП	Бурджанадзе						
Нач.отд.	Бахтадзе			Каркас КР54...КР57	Стадия	Лист	Листов
					Р		I
					ТбилЗНИИЭП		
Н.контр.	Маркарян						

Взам. инв. №
Подпись и дата
Инв. № подл

Копировал Формат А4

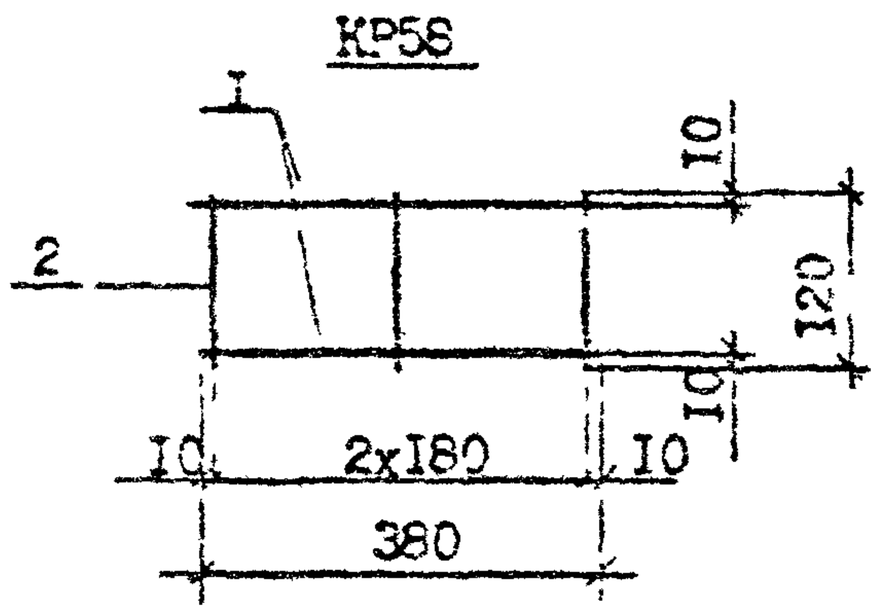

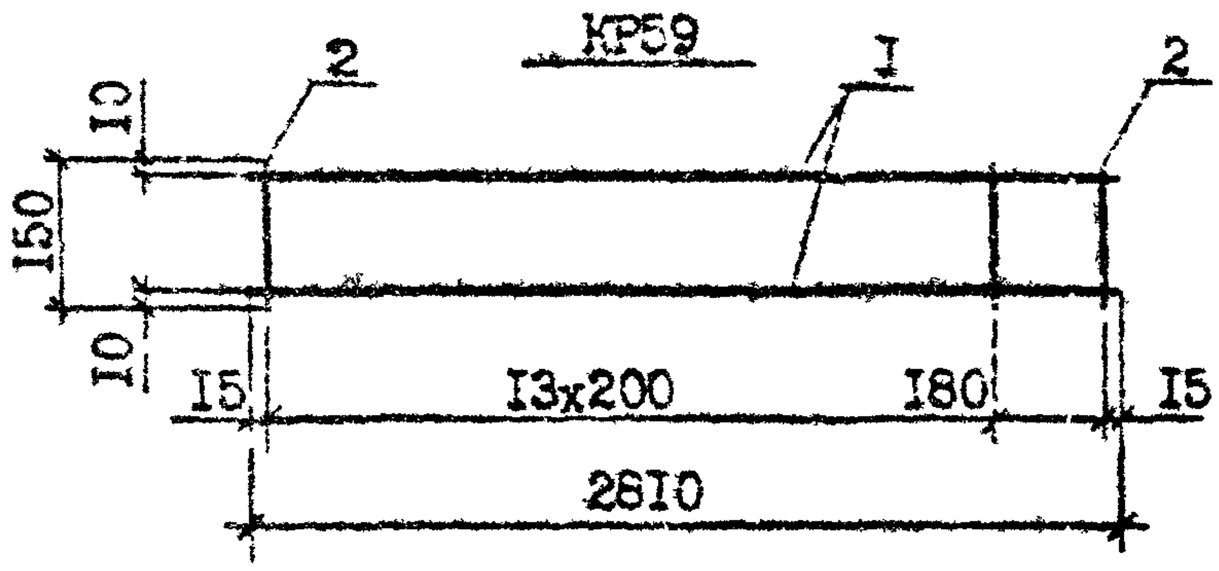

Марка	Поз.	Наименование	Кол.	Масса ед., кг	Масса, кг
КР58	I	Ф4 Вр-I, L=380	2	0,04	0,II
	2	Ф4 Вр-I, L=I20	3	0,0I	
КР59	I	Ф4 Вр-I, L=2810	2	0,26	0,67
	2	Ф4 Вр-I, L=I50	I5	0,0I	

Арматура класса Вр-I по ГОСТ 6727-80*

Разраб.	Шелия			I.090.I-7с.4-I 53			
Проверил	Салихова						
ГИП	Кержанцев						
Нач.отд.	Бахтадзе				Стадия	Лист	Листов
					Р		I
				Каркас КР58, КР59	ТбилЗНИИЭП		
Н. контр.	Карапетян						

Подпись и дата | Взам. инв. №

Инв. № подл.

Копировал | Формат А4

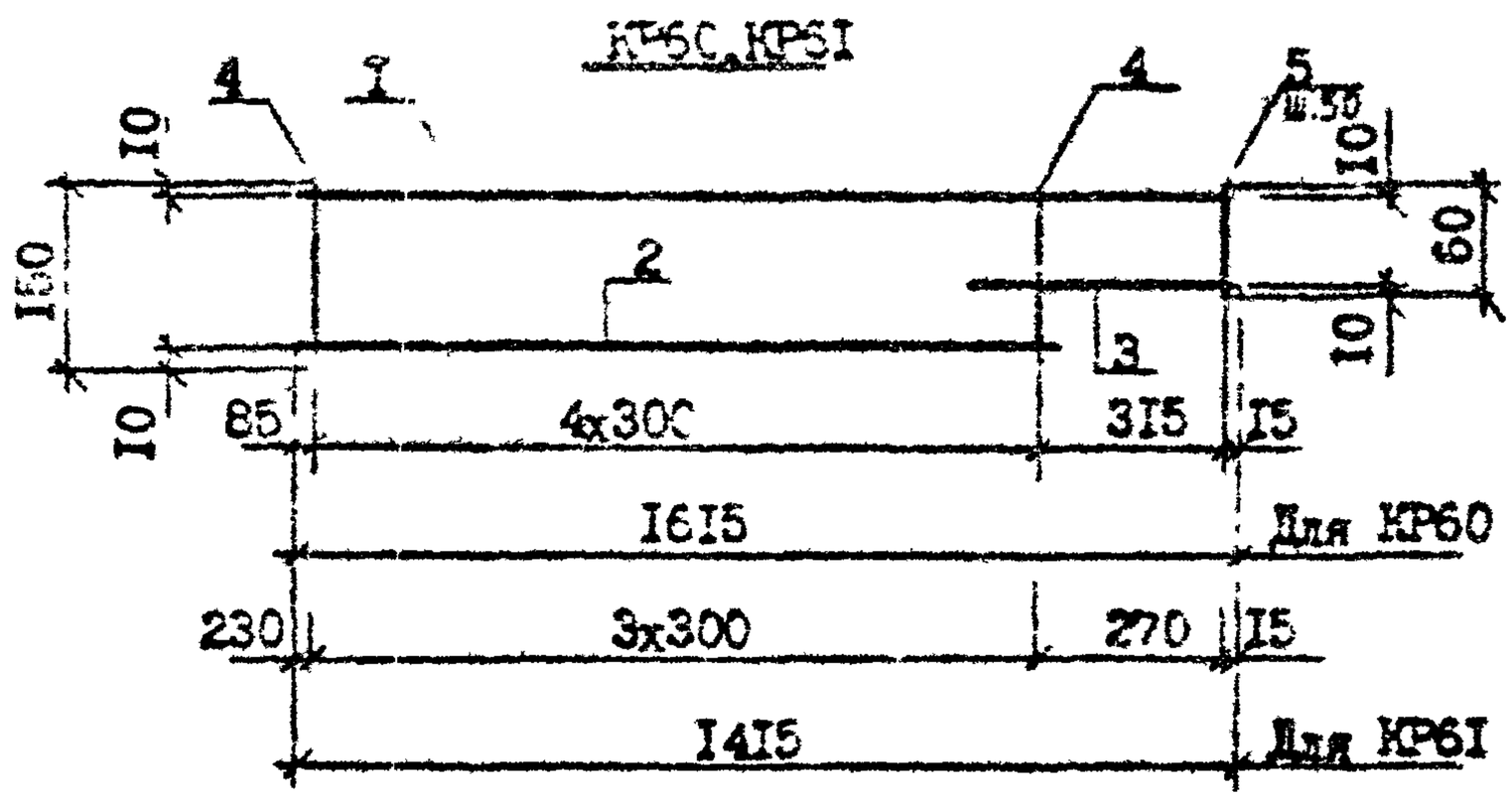

Марка	Поз.	Наименование	Кол.	Масса ед., кг	Масса, кг
КР60	1	Ф5 Вр-I, L=1615	1	0,23	0,59
	2	Ф5 Вр-I, L=1300	1	0,19	
	3	Ф5 Вр-I, L=400	1	0,06	
	4	Ф4 Вр-I, L=140	5	0,01	
	5	Ф4 Вр-I, L=60	6	0,01	
КР61	1	Ф5 Вр-I, L=1415	1	0,20	0,50
	2	Ф5 Вр-I, L=1145	1	0,16	
	3	Ф5 Вр-I, L=350	1	0,05	
	4	Ф4 Вр-I, L=140	4	0,01	
	5	Ф4 Вр-I, L=60	5	0,01	

Арматура класса Вр-I по ГОСТ 6727-80*

Гл.инж.	Шевцов			1.090.1-7с.4-1 54			
Проверил	Сычхова						
ГИП							
Нач.отд.				Каркас КР60, КР61	Стадия	Лист	Листов
					Р		1
					ТбилЗНИИЭП		
Н.контр.							

Взам инв №

Подпись и дата

Инв № подл

Копировал

Формат А4

Т.К. 1.090.1-7с вып. 4-1

Копия верна

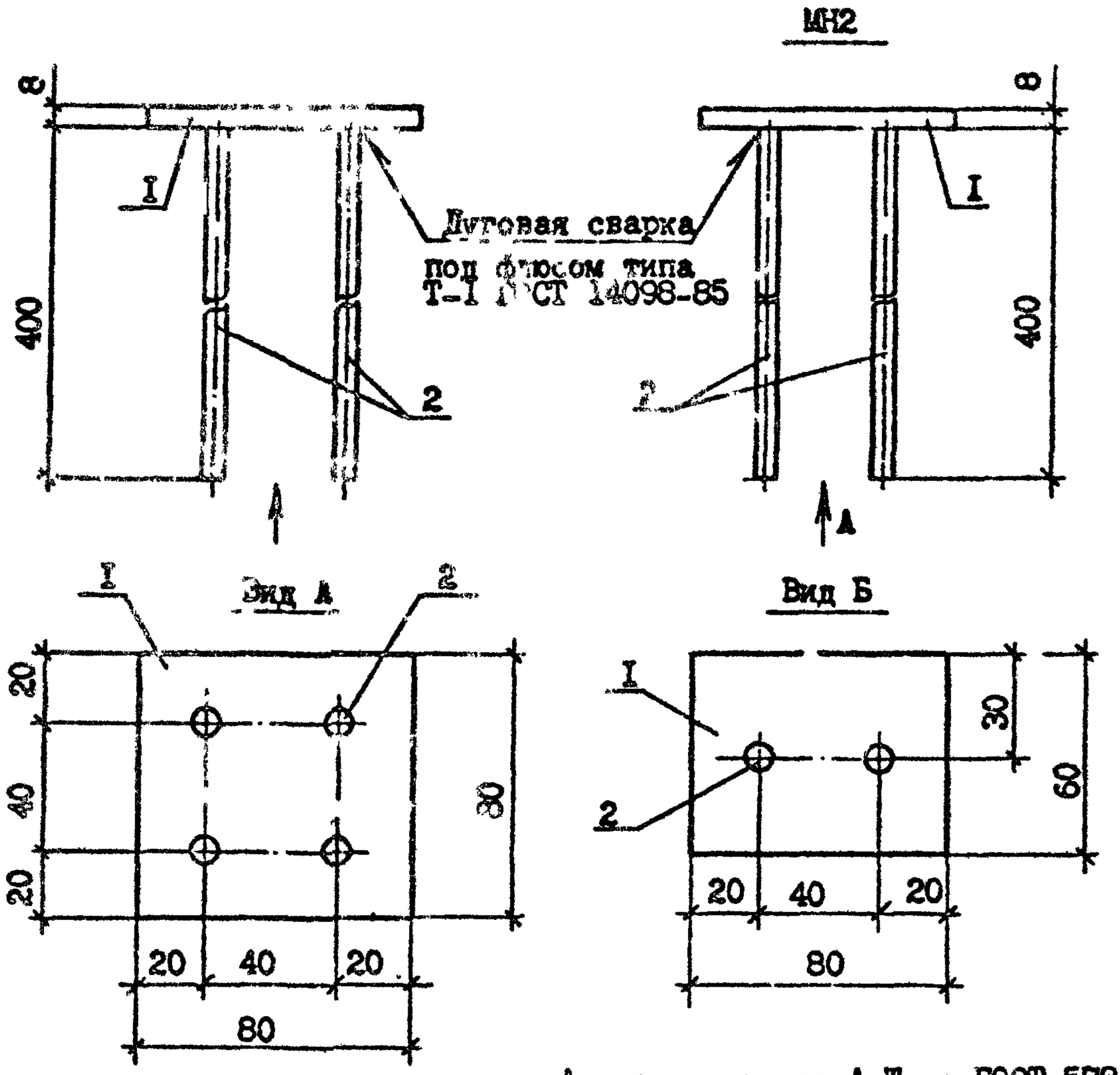

Арматура класса А-III по ГОСТ 5781-82*
Полоса по ГОСТ 103-76*

Марка	Поз.	Наименование	Кол.	Масса ед., кг	Масса, кг
МН1	1	[illegible], L =80	1	0,40	1,04
	2	Ф8А-III, L =400	4	0,16	
МН2	1	-80х8, L = 60	1	0,26	0,58
	2	Ф8А-III, L =400	2	0,16	

Разраб.	Шелих			I.090.I-7с.4-I 55	
Проверил	Салихова				
ГИП	Бурдакиадзе				
Н.контр.	Бахтиэр			Изделие закладное МН1, МН2	Стадия: Р; Лист: ; Листов: 1
Н.конт.	Маркарян				ТбилЗНИИЭП

Подпись и дата | Инв. № подл. | Взам. инв. №

Копировал | Формат А4

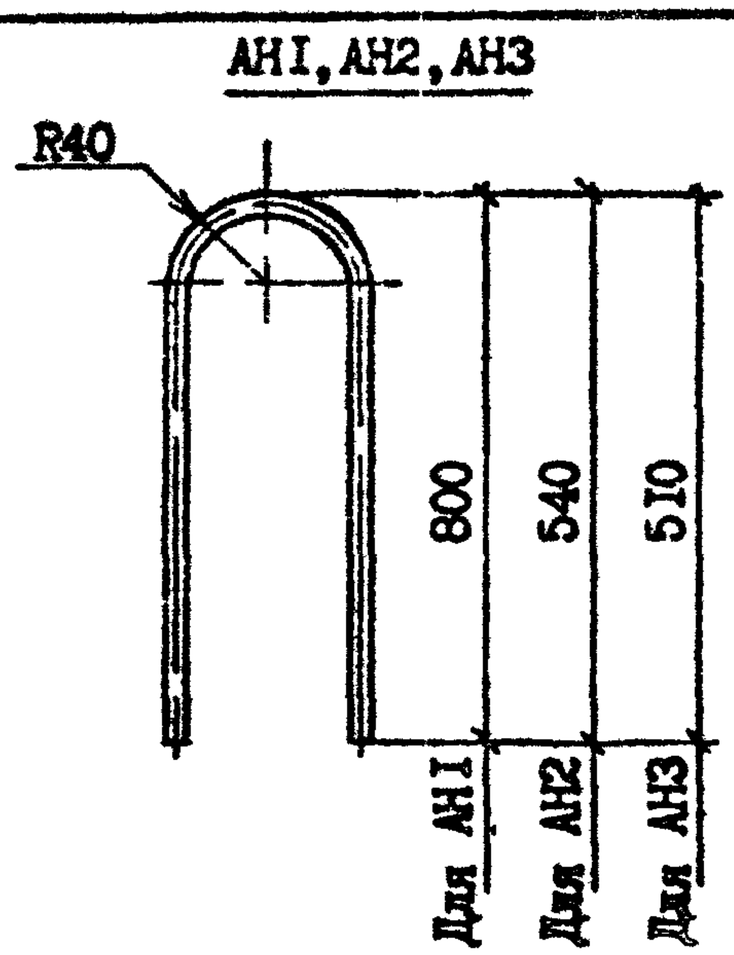

Вид А

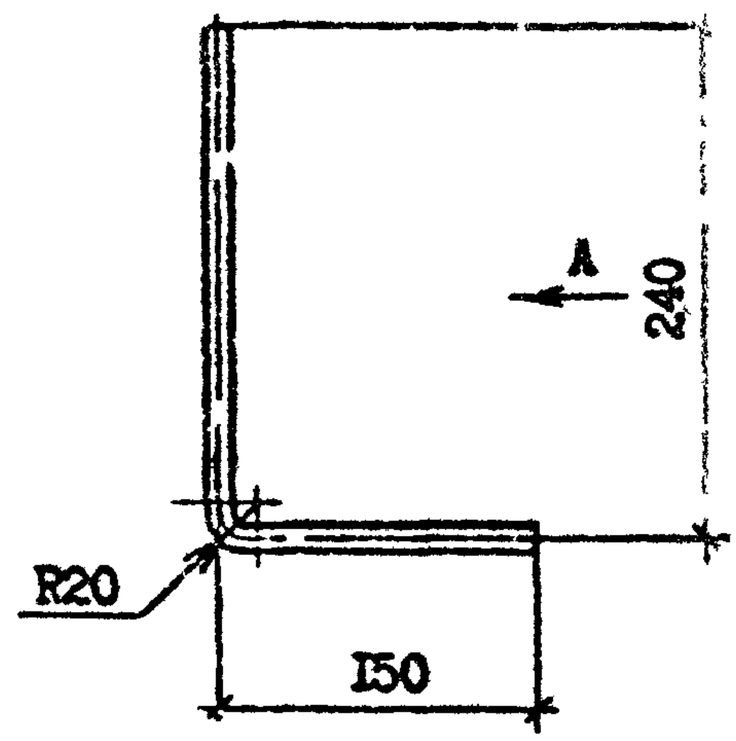

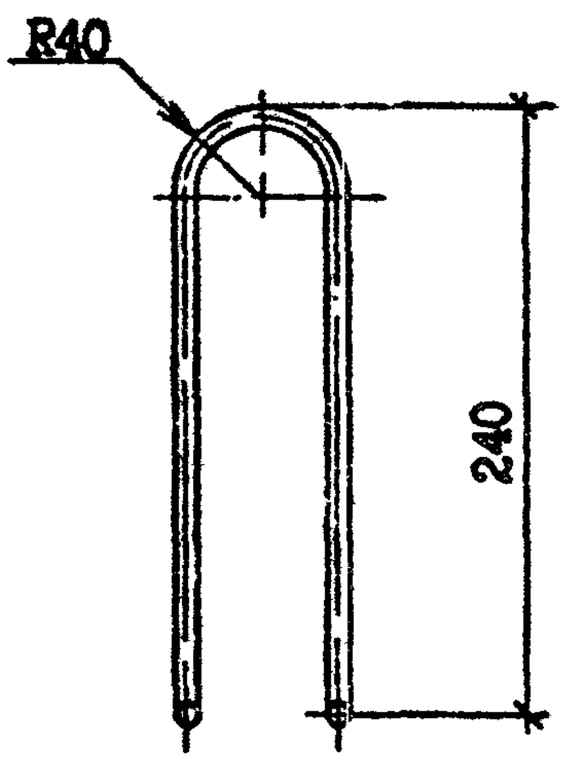

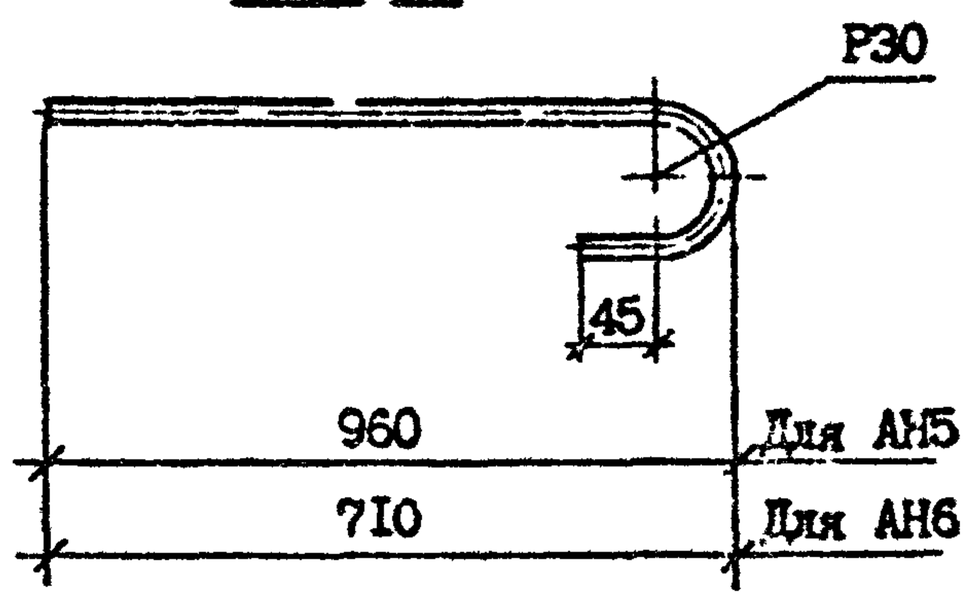

Арматура класса А-I
по ГОСТ 5781-82*

Марка	Наименование	Масса, кг
АН1	Ф10 А-I, L =1640	1,01
АН2	L =1125	0,69
АН3	L =1060	0,65
АН4	L =1030	0,64
АН5	L =1070	0,66
АН6	L =850	0,52

Разраб.	Шолия			I.090.I-7с.4-I 56
Проверил	Салихова			
ГИП	Бурджанадзе			
Нач.отд.	Бахтадзе			Стержень анкерный АН1...АН6
Н.контр.	Маркарян			

Стадия	Лист	Листов
Р		I

ТбилЗНИИЭП

Подпись и дата | Инв. № подл | Взам. инв. №

Копировал | Формат А4

Т.К. 1.090.1-7с вып. 4-1 Копия верна

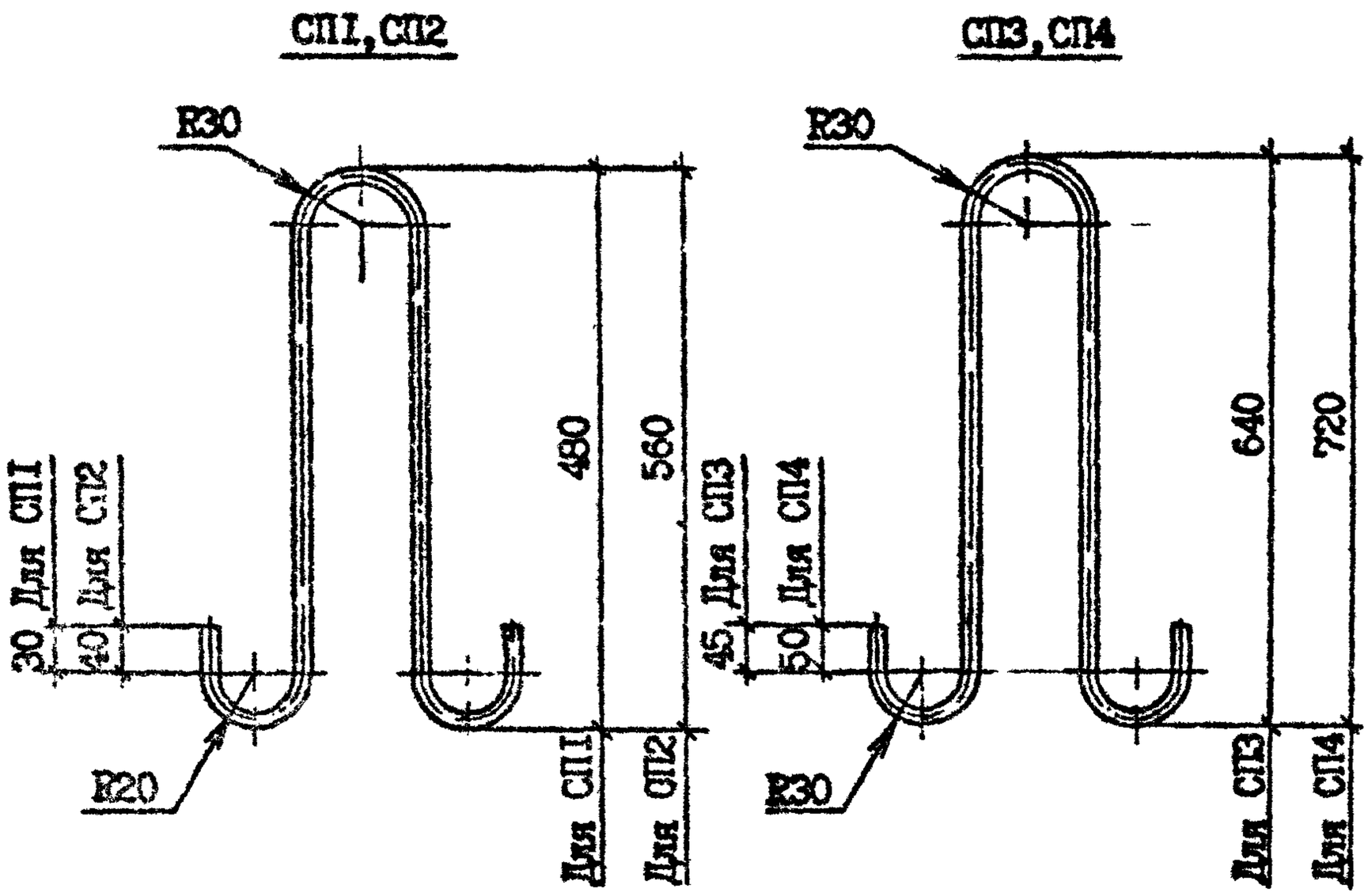

Марка	Наименование	Масса, кг
СП1	Ф10 Ас-II, L=1150	0,71
СП2	Ф12 Ас-II, L=1320	1,17
СП3	Ф14 Ас-II, L=1530	1,85
СП4	Ф16 Ас-II, L=1700	2,69

Арматура класса Ас-II по ГОСТ 5781-82*

Подпись и дата	Разраб.	Шелия		1.09.93	1.090.1-7с.4-1 57		
	Проверил	Салахова		1.09.93			
	ГИП	Бурджанадзе		1.09.93			
Инв. № подл.	Нач.отд.	Бахтадзе		1.09.93	Петля строповочная СП1...СП4	Стадия	Лист	Листов
						Р		1
						ТбилЗНИИЭП		
	Н.контр.	Маргарян		1.09.93				

Копировал Формат А4

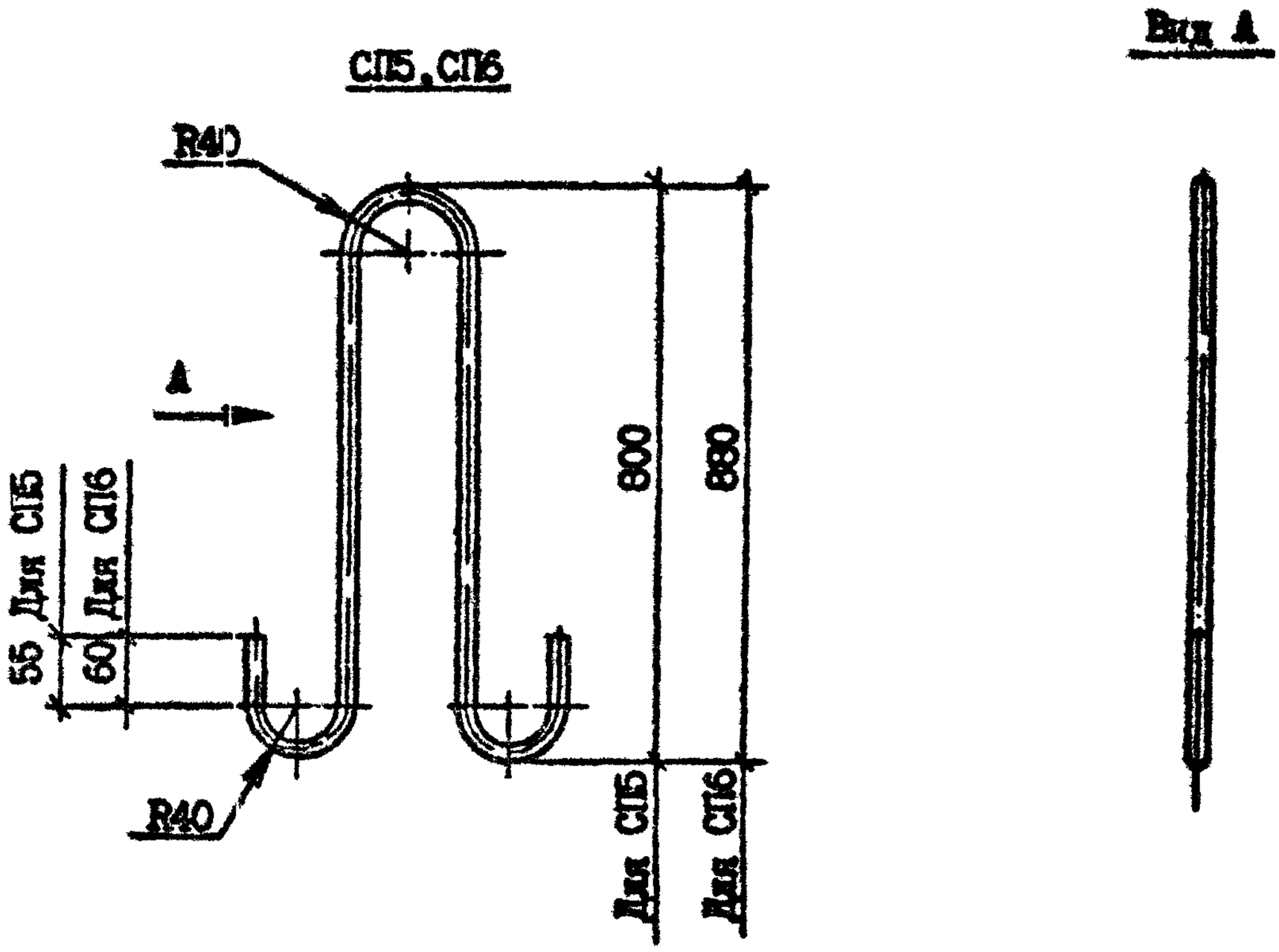

Марка	Наименование	Масса, кг
СП5	Ф18 Ас-II, L=1930	3,86
СП6	Ф20 Ас-II, L=2100	5,19

Арматура класса Ас-II по ГОСТ 5781-82*

Разраб.	Шелия		10.90	1.090.1-7с.4-1 58
Проверил	Салихова		10.90	
ГИП	Бурджанадзе		10.90	
Нач.отд.	Бахтадзе		10.90	Петля строповочная СП5, СП6
Н.контр.	Меркаряя		10.90	

Стадия	Лист	Листов
Р		1

ТбилЗНИИЭП

Инв. № подл | Подпись и дата | Взам. инв. №

Копировал Формат А4

Марка панели	Изделия арматурные																					
	Арматура класса																					
	А-I				Ас-II							А-III										
	ГОСТ 5781-82*																					
	Ф10	Ф12	Ф20	Итого	Ф10	Ф12	Ф14	Ф16	Ф18	Ф20	Итого	Ф6	Ф8	Ф10	Ф14	Ф16	Ф18	Ф20	Ф22	Ф25	Ф28	Ф32
ПВР 70.30.56-7Т-С	11,60	-	30,08	41,68	-	-	-	-	7,72	-	7,72	-	16,22	30,28	-	36,32	-	-	-	51,92	130,72	76,48
ПВР 70.30.56-3Т-С	11,60	-	30,08	41,68	-	-	-	-	7,72		7,72	-	13,54	30,28	-	36,32	-	-	-	51,92	130,72	76,48
ПВ 58.30-IT-С	10,30	-	-	10,30	-	-	-	-	-	10,38	10,38	-	-	-	-	-	-	-	-	-	-	-
ПВП 58.30.15-IT-С	11,91	4,44	-	16,35	-	-	-	-	7,72	-	7,72	2,56	-	3,16	6,20	-	-	-	-	-	-	-
ПВП 58.30.10-IT-С	11,91	2,68	-	14,59	-	-	-	-	7,72	-	7,72	-	1,58	2,46	-	-	-	-	-	-	-	-
ПВР 58.30.42-7Т-С	10,59	-	25,66	36,25	-	-	-	5,38	-	-	5,38	1,35	20,60	-	29,98	-	44,80	29,88	33,42	-	-	-
ПВР 58.30.42-3Т-С	10,59	-	25,66	36,25	-	-	-	5,38	-	-	5,38	-	17,92	-	29,28	-	44,80	29,88	33,42	-	-	-
ПВ 28.30-IT-С	3,65	-	-	3,65	-	-	3,70	-	-	-	3,70	-	-	-	-	-	-	-	-	-	-	-
ПВ 28.30-ITВ-С	3,65	-	-	3,65	-	-	3,70	-	-	-	3,70	-	-	-	-	-	-	-	-	-	-	-
ПВП 28.30.13-IT-С	8,57	2,68	-	11,25	-	2,34	-	-	-	-	2,34	-	4,46	2,96	-	-	-	-	-	-	-	-
IIПВП 28.30.13-IT-С	8,57	2,68	-	11,25	-	2,34	-	-	-	-	2,34	-	4,46	2,96	-	-	-	-	-	-	-	-
ПВП 28.30.10-IT-С	8,57	2,68	-	11,25	-	2,34	-	-	-	-	2,34	-	4,46	2,46	-	-	-	-	-	-	-	-
ПВГ 28.30.10-IT-С	6,13	-	-	6,13	-	2,34	-	-	-	-	2,34	-	1,28	1,86	3,66	-	-	-	-	-	-	-
ПВГ 28.30.13-IT-С	4,95	-	-	4,95	-	2,34	-	-	-	-	2,34	-	1,28	2,24	4,38	-	-	-	-	-	-	-
ПВР 28.30.19-7Т-С	8,57	4,44	-	13,01	1,42	-	-	-	-	-	1,42	-	10,36	3,16	29,28	-	10,24	-	—	-	-	-
ПВР 28.30.19-3Т-С	8,57	4,44	-	13,01	1,42	-	-	-	-	-	1,42	-	9,08	3,16	29,28	-	10,24	-	-	-	-	-
ПВР 28.30.15-7Т-С	8,57	3,74	-	12,31	1,42	-	-	-	-	-	1,42	-	11,40	3,16	29,28	-	10,24	-	-	-	-	-
ПВР 28.30.15-3Т-С	8,57	3,74	-	12,31	1,42	-	-	-	-	-	1,42	-	8,72	3,16	29,28	-	10,24	-	-	-	-	-
ПВ 22.30-IT-С	6,90	-	-	6,90	-	2,34	-	-	-	-	2,34	-	-	-	-	-	-	-	-	-	-	-
ПВ 16.30-IT-С	6,89	-	-	6,89	-	2,34	-	-	-	-	2,34	-	-	-	-	-	-	-	-	-	-	-
ПВ 10.30-IT-С	5,20	-	-	5,20	1,42	-	-	-	-	-	1,42	-	-	-	-	-	-	-	-	-	-	-
ПВ 28.16-IT-С	4,30	-	-	4,30	1,42	-	-	-	-	-	1,42	-	-	-	-	-	-	-	-	-	-	-
IIПВ 28.16-IT-С	4,30	-	-	4,30	1,42	-	-	-	-	-	1,42	-	-	-	-	-	-	-	-	-	-	-

Копия верна

Т.К. 1.090.1-7с вып.4-1

Инв. № подл. | Подпись и дата | Взам. инв. №

Разраб.	Шелия		1.8.90	I.090.I-7с.4-I РС			
Проверил	Салихова		1.9.90				
ГИП	Бурджанадзе		1.9.90				
Нач.отд.	Бахтадзе		1.9.90	ВЕДОМОСТЬ РАСХОДА СТАЛИ	Стадия	Лист	Листов
					Р	I	2
					ТбилЗНИИЭП		
Н.контр.	Маркарян		1.9.90				

Копировал

Формат А3

Марка панели	Изделия арматурные					Изделия закладные					Общий расход
	Арматура класса				Итого	Арматура класса		Прокат марки		Итого	
	А-III	Вр-I				А-III		ВСт3пс6			
		ГОСТ 6727-80*				ГОСТ 5781-82*		ГОСТ 103-76*			
	Итого	Ф4	Ф5	Итого		Ф8	Итого	-80х8	Итого		
ПВР 70.30.56-7Т-С	341,94	5,29	1,28	6,57	397,91	-	-	-	-	-	397,91
ПВР 70.30.56-3Т-С	339,26	5,85	1,28	7,13	395,79	-	-	-	-	-	395,79
ПВ 58.30-IT-С	-	19,58	-	19,58	40,26	-	-	-	-	-	40,26
ПВП 58.30.15-IT-С	11,92	14,72	4,08	18,80	54,79	-	-	-	-	-	54,79
ПВП 58.30.10-IT-С	4,04	17,78	3,24	21,02	47,37	-	-	-	-	-	47,37
ПВР 58.30.42-7Т-С	159,33	5,62	0,64	6,26	207,22	-	-	-	-	-	207,22
ПВР 58.30.42-3Т-С	156,65	6,18	0,64	6,82	205,10	-	-	-	-	-	205,10
ПВ 28.30-IT-С	-	10,88	-	10,88	18,23	-	-	-	-	-	18,23
ПВ 28.30-ITВ-С	-	10,66	-	10,66	18,01	-	-	-	-	-	18,01
ПВП 28.30.13-IT-С	7,42	6,40	3,78	10,18	31,19	-	-	-	-	-	31,19
ПВП 28.30.13-IT-С	7,42	6,40	3,78	10,18	31,19	2,56	2,56	1,60	1,60	4,16	35,35
ПВП 28.30.10-IT-С	6,92	6,75	3,78	10,53	31,04	-	-	-	-	-	31,04
ПВГ 28.30.10-IT-С	6,80	6,65	3,60	10,25	25,52	-	-	-	-	-	25,52
ПВГ 28.30.13-IT-С	7,90	6,24	3,88	10,12	25,31	-	-	-	-	-	25,31
ПВР 28.30.19-7Т-С	53,04	3,84	4,40	8,24	75,71	-	-	-	-	-	75,71
ПВР 28.30.19-3Т-С	50,36	3,28	4,40	7,68	72,47	-	-	-	-	-	72,47
ПВР 28.30.15-7Т-С	54,08	2,48	2,44	4,92	72,73	-	-	-	-	-	72,73
ПВР 28.30.15-3Т-С	51,40	3,04	2,44	5,48	70,05	-	-	-	-	-	70,05
ПВ 22.30-IT-С	-	8,22	-	8,22	17,46	-	-	-	-	-	17,46
ПВ 16.30-IT-С	-	6,74	-	6,74	15,97	-	-	-	-	-	15,97
ПВ 10.30-IT-С	-	4,80	-	4,80	11,42	-	-	-	-	-	11,42
ПВ 28.16-IT-С	-	5,21	3,29	8,50	14,22	-	-	-	-	-	14,22
ПВ 28.16-IT-С	-	5,21	3,29	8,50	14,22	3,84	3,84	2,64	2,64	6,48	20,70

Т.К. 1.090.1-7с вып. 4-1

Копия верна

Взам. инв. № | Подпись и дата | Инв. № подл.